(19)中华人民共和国国家知识产权局

(12)实用新型专利

(10)授权公告号 CN 211691932 U
(45)授权公告日 2020.10.16

(21)申请号 201922056239.1

(22)申请日 2019.11.25

(73)专利权人 宗伦股份有限公司
地址 中国台湾彰化县

(72)发明人 蔡锦辉

(74)专利代理机构 北京科龙寰宇知识产权代理有限责任公司 11139
代理人 李林

(51)Int.Cl.
E05B 71/00(2006.01)
E05B 15/00(2006.01)
B62J 99/00(2020.01)

权利要求书1页 说明书3页 附图4页

(54)实用新型名称

快拆锁

(57)摘要

本实用新型涉及一种快拆锁，包含一快拆本体、一把手、一锁心、一锁栓及一驱动块组，其中该快拆本体前侧与该把手一端枢接，该快拆本体后侧设一安装座，该安装座提供该锁心、该锁栓及该驱动块组设置于其内部，该锁栓一端固设在该把手的另一端，凭借以上元件的组成，当该快拆本体套设于一自行车体时，利用该快拆锁的上锁操作，能有效防止自行车组件被偷窃。

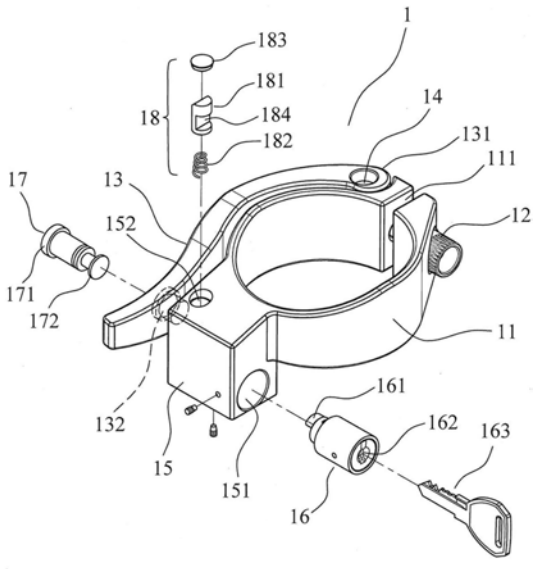

CN 211691932 U

1.一种快拆锁,其特征在于,包含:

一快拆本体,为一环状体,其中央设有中空的束孔,该本体后侧设一安装座,该安装座一侧设有一锁心孔,该安装座另一侧设有一锁栓孔,该安装座顶侧设有一驱动块孔;

一把手,紧靠在该快拆本体外周缘,该把手一端设有一轴孔,以供一转轴置入而与该快拆本体前侧枢接;

一锁心,装设在该锁心孔内,该锁心前端设有一拨块;

一锁栓,其一端设有一固定部,该固定部固设于该把手另一端,该锁栓另一端设有一插入部,该插入部能够进出于该安装座的锁栓孔;

一驱动块组,容设于该驱动块孔,该驱动块组包含一驱动块及一弹性元件,该驱动块设有一嵌合凹槽,以供该拨块嵌合连动,该弹性元件弹力推顶该驱动块。

2.根据权利要求1所述的快拆锁,其特征在于:该快拆本体前侧设有一弹性缺口,并以一固定头栓横向贯穿该弹性缺口,该转轴与该固定头栓一端连结。

3.根据权利要求1所述的快拆锁,其特征在于:该锁心后端设有一锁匙孔,以供一锁匙插入操作。

4.根据权利要求1所述的快拆锁,其特征在于:该把手另一端设有一固定槽。

5.根据权利要求1所述的快拆锁,其特征在于:该驱动块组还包含一封盖,该封盖用以封闭该驱动块孔。

快拆锁

技术领域

[0001] 本实用新型涉及一种快拆锁，此尤指一种可将自行车组件快上锁的快拆锁，以提供套设于自行车体的组件上，能有效防止自行车组件被偷窃。

背景技术

[0002] 现有自行车专用的快拆把手，其主要功用是能快速提供车件的拆卸或安装固定，例如椅垫所用的快拆把手、车轮所用的快拆把手等即是，这些快拆把手通常不具有锁制防偷的功能，因此为了防止自行车组件被偷窃，每当自行车车主停放后要离开时，除了将车体上锁之外，都只能通过快拆把手的快速拆卸，以便将重要的组件随身带走，例如椅垫就是，因此十分不方便。

实用新型内容

[0003] 有鉴于此，本案实用新型设计人历经无数次研究改良后，终于完成本实用新型的快拆锁，即本案的实用新型目的系在提供一种可将自行车车件快速上锁的快拆锁，凭借本实用新型套设于自行车体的组件上，能有效防止自行车组件被偷窃。

[0004] 为达上述本案的实用新型目的，本实用新型的快拆锁，包含：

[0005] 一快拆本体，为一环状体，其中央设有中空的束孔，该本体后侧设一安装座，该安装座一侧设有一锁心孔，该安装座另一侧设有一锁栓孔，该安装座顶侧设有一驱动块孔；

[0006] 一把手，紧靠在该快拆本体外周缘，该把手一端设有一轴孔，以供一转轴置入而与该快拆本体前侧枢接；

[0007] 一锁心，装设在该锁心孔内，该锁心前端设有一拨块；

[0008] 一锁栓，其一端设有一固定部固设于该把手另一端，其另一端设有一插入部进出于该安装座的锁栓孔；

[0009] 一驱动块组，容设于该驱动块孔，该驱动块组包含一驱动块及一弹性元件，该驱动块设有一嵌合凹槽，以供该拨块嵌合连动，该弹性元件以其弹力推顶该驱动块。

[0010] 上述的快拆本体，前侧设有一弹性缺口，并以一固定头栓横向贯穿该弹性缺口，该转轴与该固定头栓一端连结。

[0011] 上述的锁心，后端设有一锁匙孔，以供一锁匙插入操作。

[0012] 上述的把手，另一端设有一固定槽。

[0013] 上述的驱动块组，更包含一封盖，该封盖用以封闭该驱动块孔。

附图说明

[0014] 图1为本实用新型的立体分解示意图。

[0015] 图2为本实用新型的立体示意图。

[0016] 图3为本实用新型的快拆本体剖面示意图。

[0017] 图4为本实用新型的操作示意图(一)。

[0018] 图5为本实用新型的操作示意图(二)。

[0019] 图6为本实用新型的实施例示意图。

[0020] 附图标记说明:1快拆锁;11快拆本体;110束孔;111弹性缺口;12固定头栓;13把手;131轴孔;132固定槽;14转轴;15安装座;151锁心孔;152驱动块孔;153锁栓孔;16锁心;161拨块;162锁匙孔;163锁匙;17锁栓;171固定部;172插入部;18驱动块组;181驱动块;182弹性元件;184嵌合凹槽;183封盖。

具体实施方式

[0021] 请参阅图1至图5所示,本实用新型的快拆锁1,包含一快拆本体11、一把手13、一锁心16、一锁栓17及一驱动块组18,其中:

[0022] 该快拆本体11,为一环状体,其中央设有中空的束孔110,该快拆本体11前侧设有一弹性缺口111,并以一固定头栓12横向贯穿该弹性缺口111,该本体11后侧设一安装座15,该安装座15一侧设有一锁心孔151,该安装座15另一侧设有一锁栓孔153,该安装座15顶侧设有一驱动块孔152;

[0023] 该把手13,紧靠在该快拆本体11外周缘,该把手13一端设有一轴孔131,以供一转轴14置入而与该快拆本体前侧枢接,该转轴14与该固定头栓12一端连结,该把手13另一端设有一固定槽132;

[0024] 该锁心16,装设在该锁心孔151内,该锁心16前端设有一拨块161,后端设有一锁匙孔162以供一锁匙163插入操作;

[0025] 该锁栓17,其一端设有一固定部171固设于该把手13的固定槽132,另一端设有一插入部172进出于该安装座15的锁栓孔153;

[0026] 该驱动块组18,容设于该驱动块孔152,该驱动块组18包含一驱动块181及一弹性元件182,该驱动块181设有一嵌合凹槽184,以供该拨块161嵌合连动,该弹性元件182以其弹力推顶该驱动块181。

[0027] 上述的驱动块组18,更包含一封盖183,该封盖183用以封闭该驱动块孔152,以防该驱动块组18滑出该驱动块孔152。

[0028] 如图6所示的实施例(请同时参阅图4、图5所示),本实用新型的实施于自行车的椅垫22,该快拆锁1束套于一自行车立管21周缘,该椅垫22的支撑管221插设于该自行车立管21内,上锁时以该把手13紧靠在该快拆本体11外周缘,该锁栓17的插入部172插入该锁栓孔153,该弹性元件182并以其弹力推顶该驱动块181,使其上端卡制该插入部172,而形成一闭锁状态(如图5所示),接着将锁匙163自该锁匙孔162取出,即可完成上锁操作;开锁时,以锁匙163插入该锁匙孔162,接着旋转该锁匙163转至开锁位置,该锁心16前端的拨块161嵌合于该驱动块181的嵌合凹槽184,随着该锁匙163转动,迫使该拨块161拨动该驱动块181下降,使该驱动块181脱离对该锁栓17插入部172的卡制,接着该把手13以该转轴14为轴心向外翻转,即可使该锁栓17的插入部172退出该锁栓孔153,以达到开锁操作(如图4所示)。

[0029] 综上所述,本实用新型的快拆锁,提供一种可将自行车组件快速上锁的快拆锁,凭借本实用新型套设于自行车体的组件上,能有效防止自行车组件被偷窃。

[0030] 以上说明对本实用新型而言只是说明性的,而非限制性的,本领域普通技术人员理解,在不脱离权利要求所限定的精神和范围的情况下,可作出许多修改、变化或等效,但

都将落入本实用新型的保护范围之内。

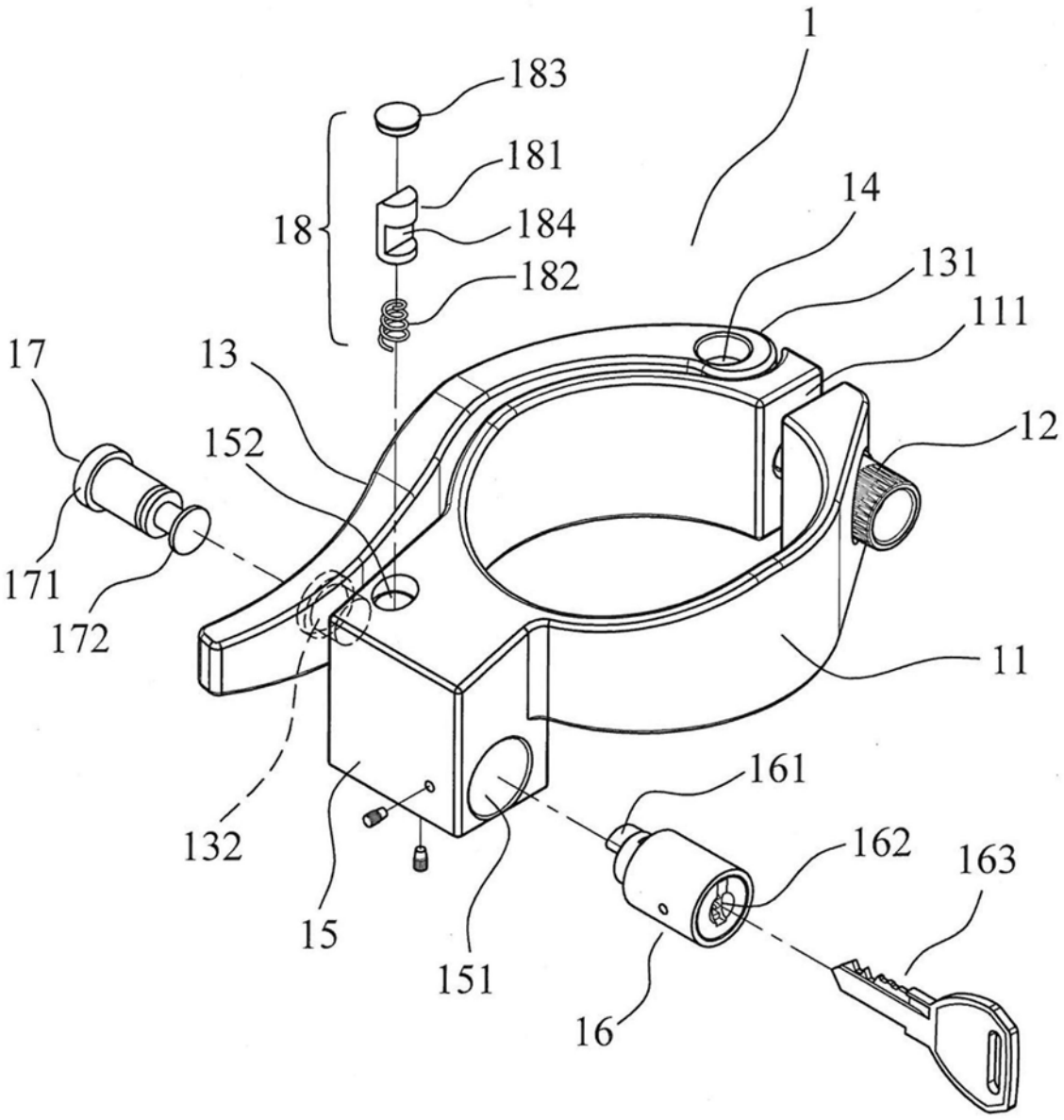
1
183
181
18
184
182
14
131
111
17
13
152
12
171
172
11
161
132
162
163
15
151
16

图1

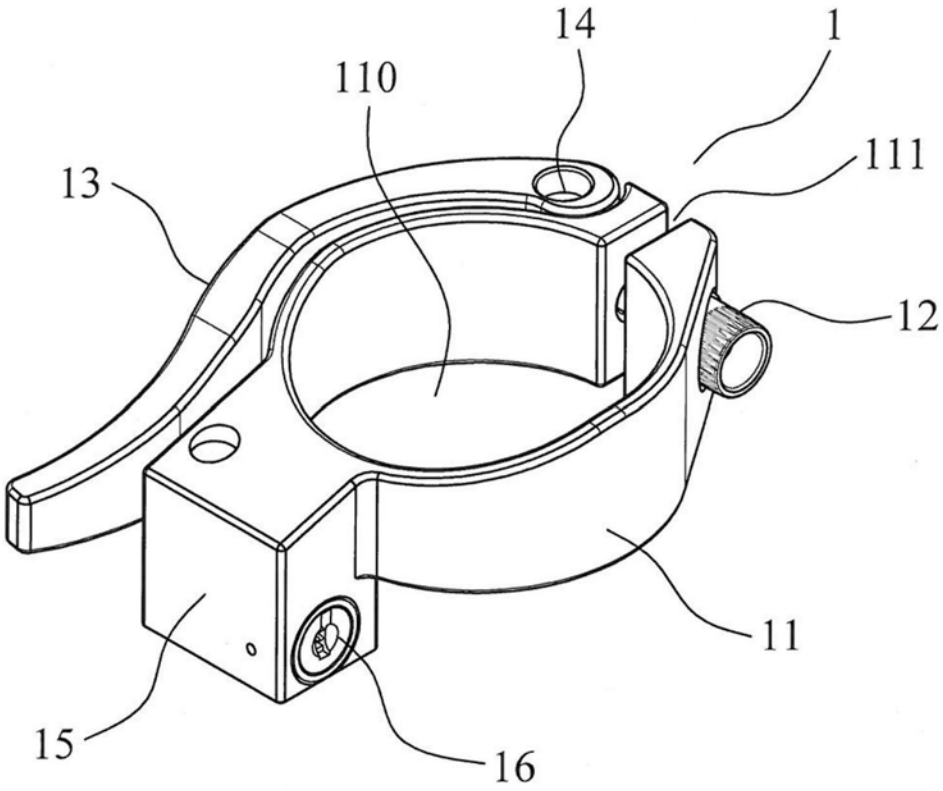

图2

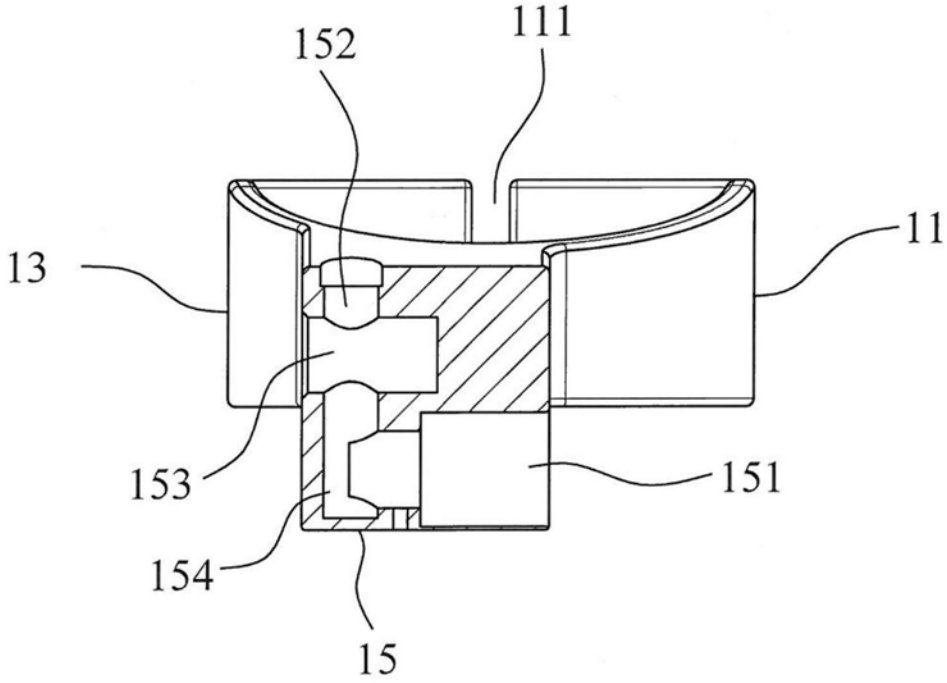

图3

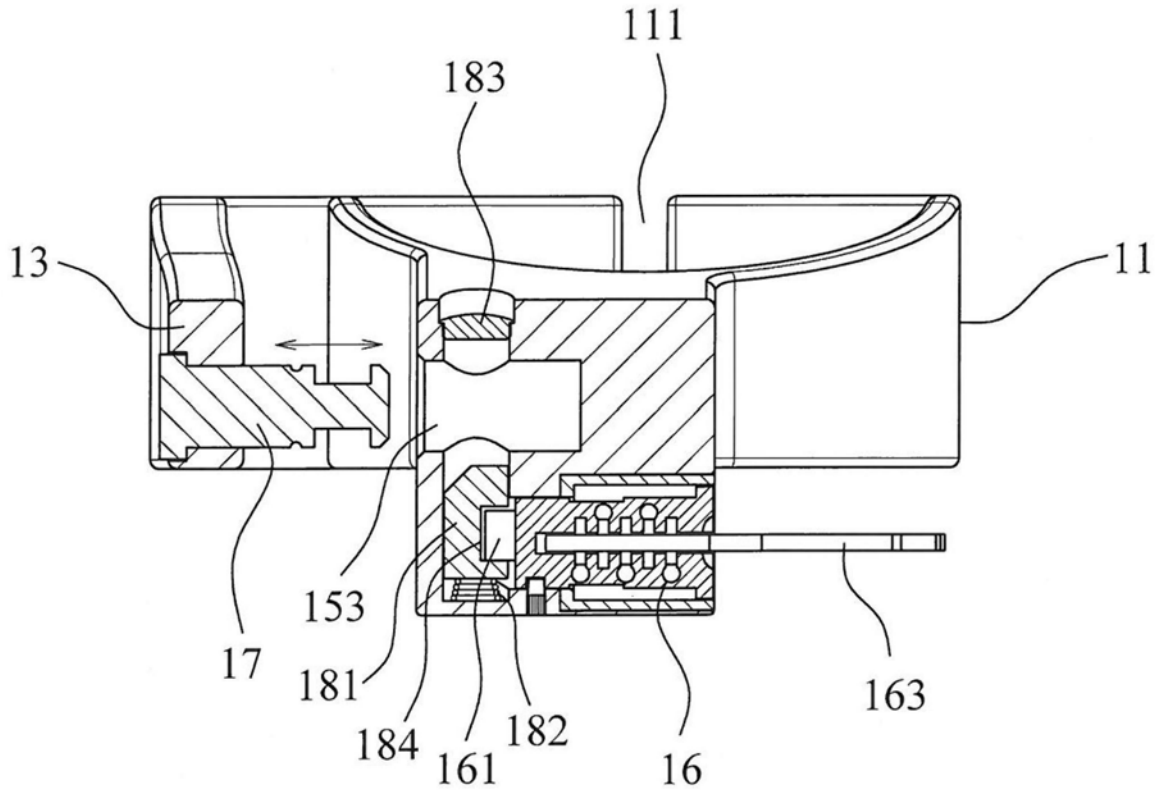
111
183
13
11
153
17
181
184
161
182
16
163

图4

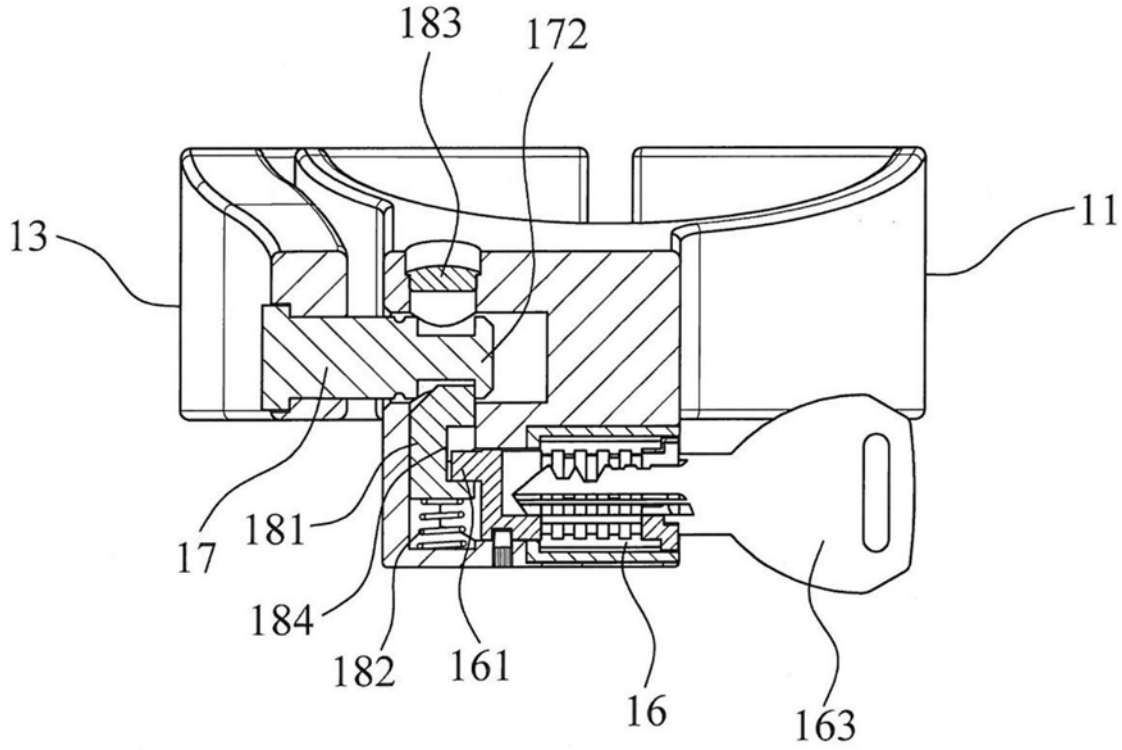
183
172
13
11
17
181
184
182
161
16
163

图5

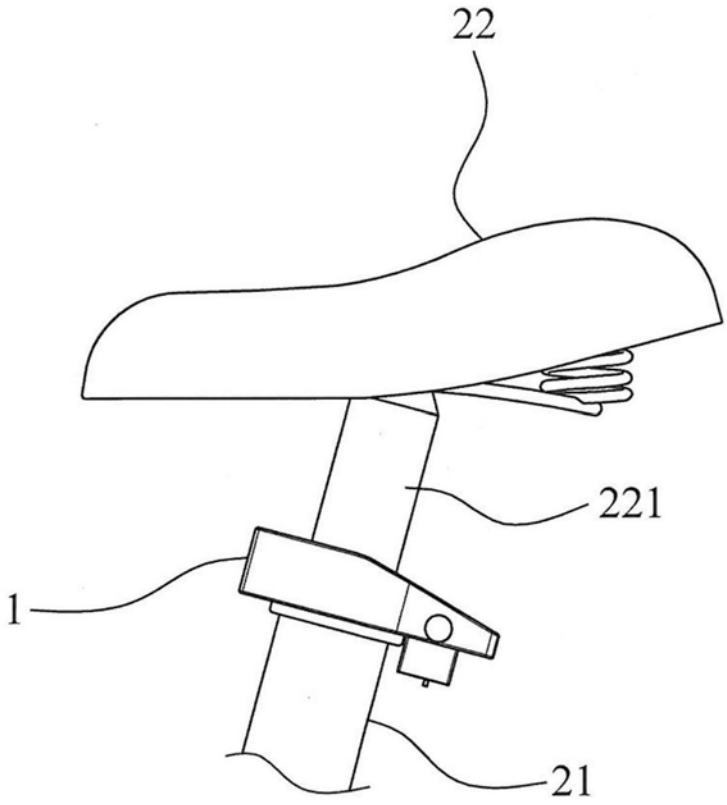

图6