【公報種別】特許法第１７条の２の規定による補正の掲載
【部門区分】第１部門第２区分
【発行日】平成17年12月22日(2005.12.22)

【公表番号】特表2003-511174(P2003-511174A)
【公表日】平成15年3月25日(2003.3.25)
【出願番号】特願2001-530615(P2001-530615)
【国際特許分類第７版】
　Ａ６１Ｂ　19/00
　Ｇ０２Ｂ　21/00
　Ｇ０２Ｂ　21/22
【ＦＩ】
　Ａ６１Ｂ　19/00　　５０７
　Ｇ０２Ｂ　21/00
　Ｇ０２Ｂ　21/22

【手続補正書】
【提出日】平成17年4月15日(2005.4.15)
【手続補正１】
【補正対象書類名】明細書
【補正対象項目名】００２２
【補正方法】変更
【補正の内容】
【００２２】
　湾曲した双方向矢印は、軸２４周りでの第一シャッタ５の旋回方向を示している。この軸２４は、自動及び／又は手動で操作可能、とりわけ遠隔操作可能に構成される。
【手続補正２】
【補正対象書類名】明細書
【補正対象項目名】符号の説明
【補正方法】変更
【補正の内容】
【符号の説明】
　１　ディスプレイ
　２　差込入射光学系
　３　ビームスプリッタ
　４　左側主光路
　５　第一シャッタ（絞りないし遮光手段）
　６　光ガイドケーブルを有する照明光学系
　７　ディスプレイ１のための光源
　８　画像差込入射及び／又は画像相関化用、又はディスプレイでのビデオ画像変換制御用コンピュータ
　９　被検試料
１０　顕微鏡光学系
１１　補助観察者用副観察ステーション
１２　第二シャッタ
１３　第二シャッタ１２のための軸
１４　第二シャッタ１２を作動するためのレバー
１５　接眼レンズ系
１６　エルゴチューブ、接眼レンズ系１５の傾斜調節用旋回装置
１７　ビデオカメラ（光学系を有するモジュール）

１８　右側主光路
１９　第二補助観察者用副観察筒
２０　第三シャッタ
２１　差込入射光路
２２　主対物レンズ
２３　ビデオ撮影装置
２４　第一シャッタ５のための軸

【手続補正３】
【補正対象書類名】明細書
【補正対象項目名】図１
【補正方法】変更
【補正の内容】
【図１】

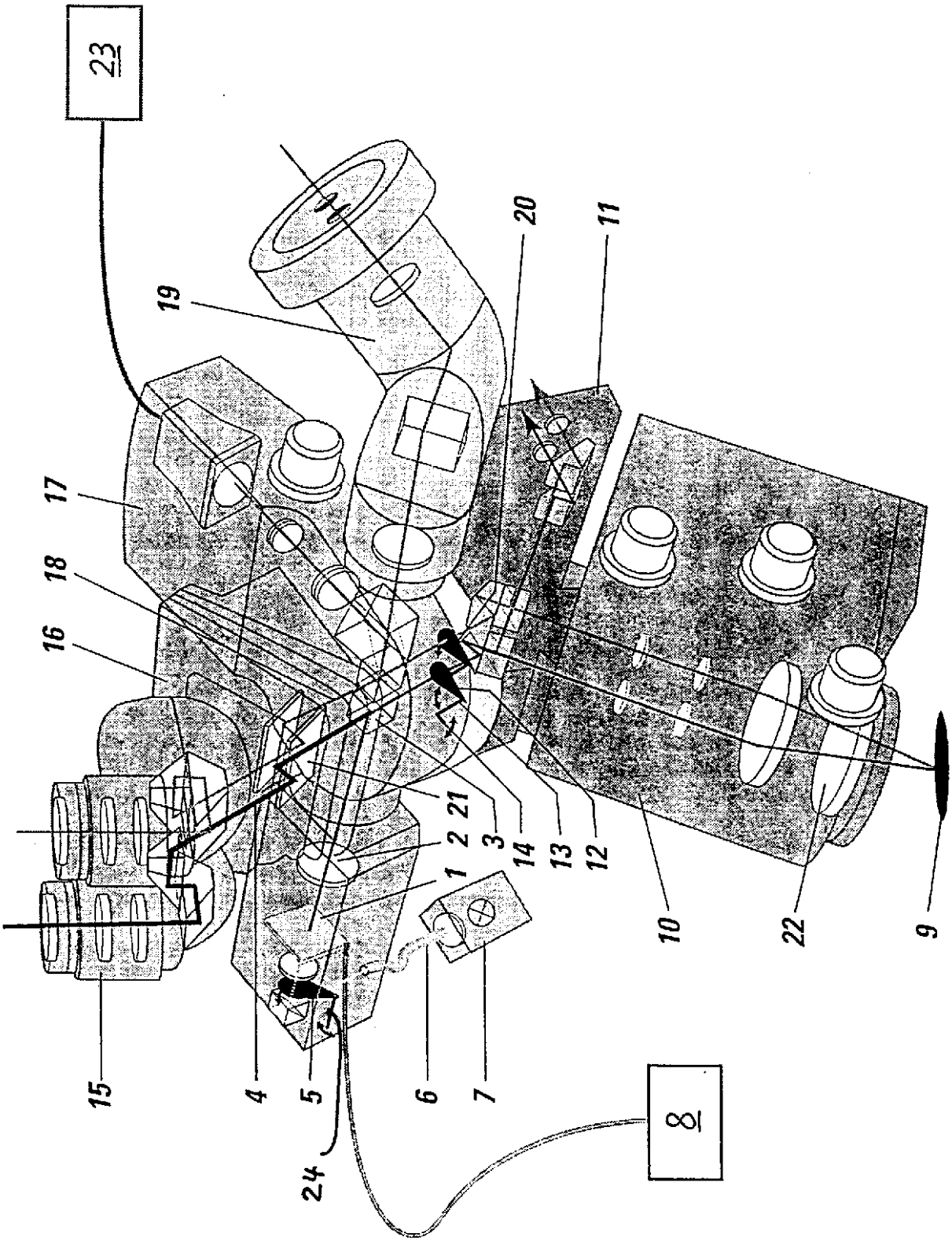
23
19
20
11
17
18
16
21
2
3
14
13
12
1
10
22
9
15
4
5
6
7
24
8