(19)中华人民共和国国家知识产权局

(12)实用新型专利

(10)授权公告号 CN 202784346 U
(45)授权公告日 2013.03.13

(21)申请号 201220258404.7

(22)申请日 2012.06.04

(73)专利权人 银川市富邦印刷包装有限公司
地址 750002 宁夏回族自治区银川市经济技术开发区经天东路40号

(72)发明人 刘式刚 李广杰

(74)专利代理机构 银川长征知识产权代理事务所 64102
代理人 马长增 姚源

(51)Int.Cl.
B65D 85/30(2006.01)
B65D 81/05(2006.01)

权利要求书 1 页 说明书 2 页 附图 1 页

(54)实用新型名称

包装托盘

(57)摘要

本实用新型涉及一种包装材料结构技术，尤其涉及一种包装托盘。包装托盘的材料采用纸浆，且经过模压成型一次制作而成，包括边框、承接边框的支撑部、承接面、连接承接面和边框的连接部、设置于支撑部的加强肋、底盘部、连接承接面和底盘部与支撑部的支撑边；连接部和承接面围成一收容空间，该收容空间用于收容玻璃或陶瓷制作的瓶装物体的底部。本实用新型的有益之处在于：实现了绿色环保目的；有效保护了玻璃或陶瓷制作的瓶装物体。

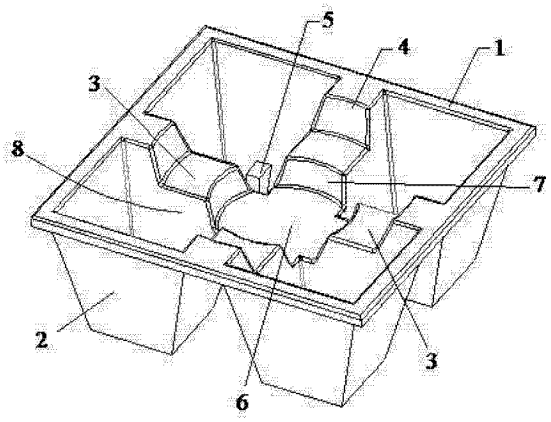

CN 202784346 U

1. 一种包装托盘，其特征在于：包装托盘采用纸浆经过模压成型一次制作而成，包括边框、承接边框的支撑部、承接面、连接承接面和边框的连接部、设置于支撑部的加强肋、底盘部、连接承接面和底盘部与支撑部的支撑边；连接部和承接面围成一收容空间；所述的边框为长方形；所述的支撑部为中空四棱锥台状；所述的承接面为扇面状；所述的连接部为“厂”字状；所述的底盘部为圆盘状。

2. 如权利要求 1 所述的包装托盘，其特征在于：底盘部介于承接面和支撑部底部之间。

包装托盘

[0001] 技术领域：

[0002] 本实用新型涉及一种包装材料结构技术，尤其涉及一种包装托盘。

[0003] 背景技术：

[0004] 白酒在中国具有悠久的历史，由于白酒的特殊性，其酒瓶大多采用玻璃和陶瓷材料，这些材料易碎，需要内部采取防护措施，普通的白酒包装内都采取泡沫托盘。传统的发泡材料虽然凭借其优良的缓冲性能和价格优势，已经广泛地应用在各种缓冲包装场合，但近年来，随着人们对环保效益越发关注，由发泡塑料所带来的环境问题不容忽视。

[0005] 发明内容：

[0006] 本实用新型是针对现有技术中存在的诸多不足，提供一种防止内装物在运输过程中受到冲击和振动时发生移动，避免内装物损坏的包装托盘。

[0007] 为了实现上述目的，本实用新型采用的技术方案是：包装托盘的材料采用纸浆，经过模压成型一次制作而成，包括边框、承接边框的支撑部、承接面、连接承接面和边框的连接部、设置于支撑部的加强肋、底盘部、连接承接面和底盘部与支撑部的支撑边；连接部和承接面围成一收容空间，该收容空间用于收容玻璃或陶瓷制作的瓶装物体的底部。

[0008] 作为优选，上述所述的边框为长方形。

[0009] 作为优选，上述所述的支撑部为中空四棱锥台状。

[0010] 作为优选，上述所述的承接面为扇面状。

[0011] 作为优选，上述所述的连接部为“厂”字状。

[0012] 作为优选，上述所述的底盘部为圆盘状。

[0013] 作为优选，上述所述的底盘部介于承接面和支撑部底部之间。

[0014] 本实用新型包装托托盘的材质采用纸浆，而纸浆的回收在利用及容易分解的优势有效的解决了发泡塑料所带来的环境污染问题；支撑部、承接面、连接部和连接承接面和底盘部与支撑部的支撑边的缓冲有效保护了玻璃或陶瓷制作的瓶装物体。从而本实用新型的有益之处在于：首先，实现了绿色环保目的；其次，有效保护了玻璃或陶瓷制作的瓶装物体。

[0015] 附图说明：

[0016] 图 1 为本实用新型包装托盘立体示意图。

[0017] 图 2 为本实用新型包装托盘另一角度立体示意图。

[0018] 图中：边框 1、支撑部 2、承接面 3、连接部 4、加强肋 5、底盘部 6、支撑边 7、收容空间 8

[0019] 具体实施方式：

[0020] 结合附图，对本实用新型做进一步说明，参阅图 1，包装托盘的材料采用纸浆，经过模压成型一次制作而成，包括边框 1、承接边框 1 的支撑部 2、承接面 3、连接承接面 3 和边框 1 的连接部 4、设置于支撑部 2 的加强肋 5、底盘部 6、连接承接面 3 和底盘部 6 与支撑部 2 的支撑边 7；连接部 4 和承接面 6 围成一收容空间 8，该收容空间 8 用于收容玻璃或陶瓷制作的瓶装物体的底部。

[0021] 作为优选，上述所述的边框 1 为长方形。

[0022] 作为优选，上述所述的支撑部 2 为中空四棱锥台状。

[0023] 作为优选，上述所述的承接面 3 为扇面状。

[0024] 作为优选，上述所述的连接部 4 为“厂”字状。

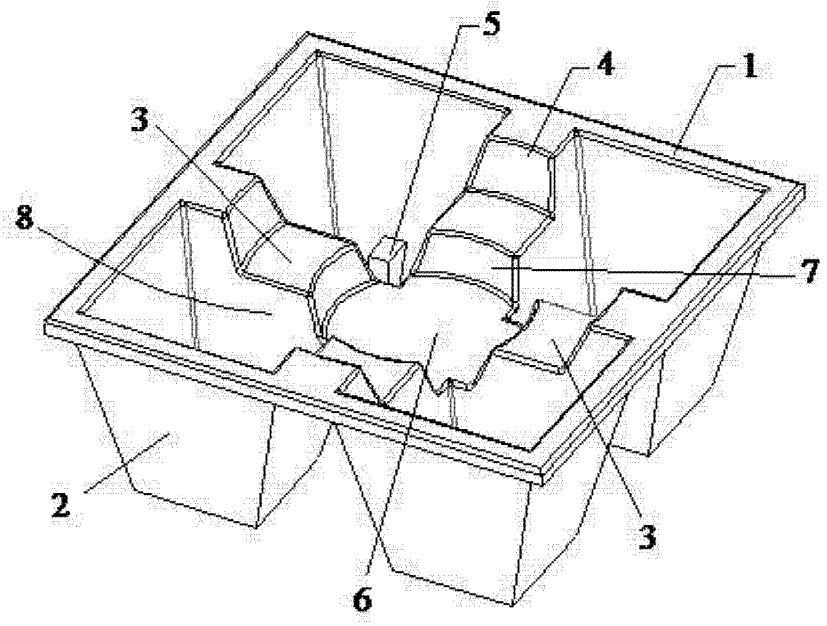

图 1

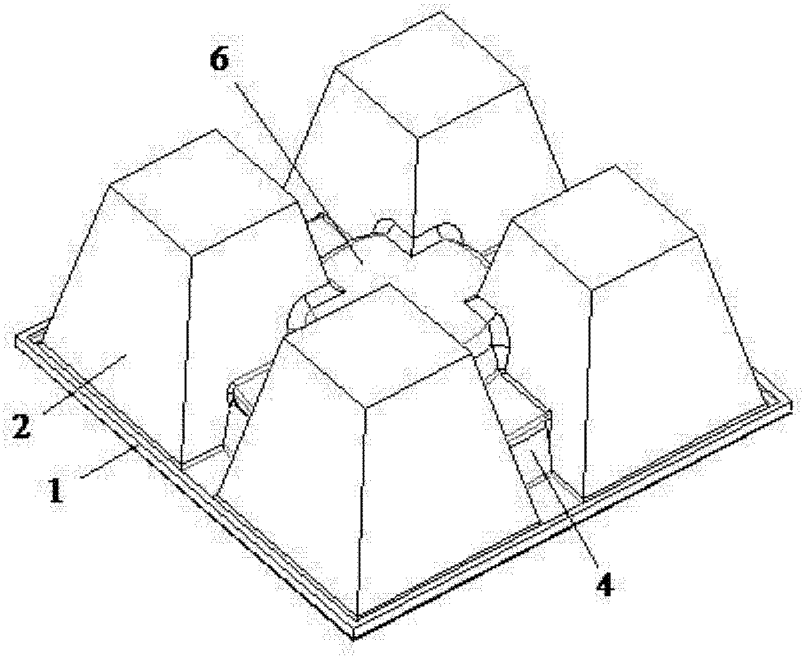

图 2