(19)国家知识产权局

(12)实用新型专利

(10)授权公告号 CN 217610437 U
(45)授权公告日 2022.10.21

(21)申请号 202221762450.0

(22)申请日 2022.07.09

(73)专利权人 姜溯改
地址 325800 浙江省温州市苍南县龙港镇兴贤路388号

(72)发明人 姜溯改

(74)专利代理机构 北京精翰专利代理有限公司 11921
专利代理师 刘晓晖

(51)Int.Cl.
A47G 19/22(2006.01)
A47J 31/06(2006.01)

权利要求书1页 说明书2页 附图3页

(54)实用新型名称

一种一次性泡茶茶具

(57)摘要

本实用新型公开了一种一次性泡茶茶具，属于茶具技术领域，本实用新型包括底盖、限位框和茶杯，所述底盖顶面开设有限位条，且底盖上设置有茶盖，所述底盖内设置有茶漏，且茶漏底部开设有过滤槽，所述过滤槽底面开设有通孔，且茶漏顶面开设有限位框，所述茶漏内设置有茶杯。本实用新型设置有茶漏位于底盖内，且茶漏底部开设有过滤槽，并且过滤槽底面开设有通孔，泡茶时将茶叶倒入过滤槽内加水浸泡，一定时间后将茶漏取出，茶水经通孔被滤出，与茶叶分离，从而避免了茶叶长时间浸泡在茶水中，影响茶的风味。

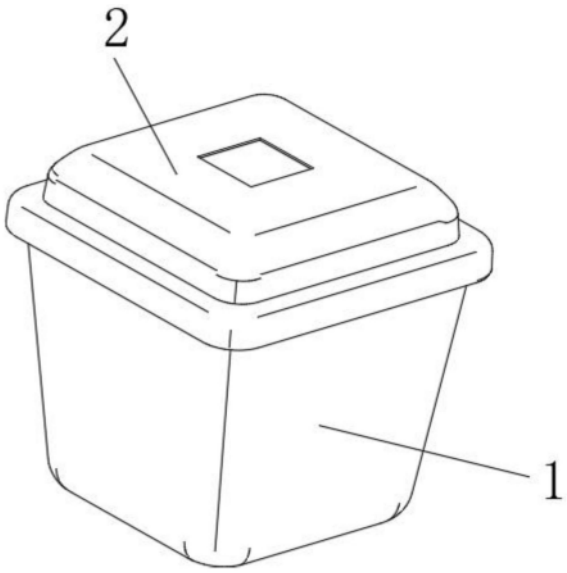

CN 217610437 U

1.一种一次性泡茶茶具,包括底盖(1)、限位框(303)和茶杯(4),其特征在于:所述底盖(1)顶面开设有限位条(101),且底盖(1)上设置有茶盖(2),所述底盖(1)内设置有茶漏(3),且茶漏(3)底部开设有过滤槽(301),所述过滤槽(301)底面开设有通孔(302),且茶漏(3)顶面开设有限位框(303),所述茶漏(3)内设置有茶杯(4)。

2.根据权利要求1所述的一种一次性泡茶茶具,其特征在于:所述限位条(101)在底盖(1)顶面的四周均匀开设,且限位条(101)与限位框(303)底部相贴合。

3.根据权利要求1所述的一种一次性泡茶茶具,其特征在于:所述茶漏(3)呈漏斗状,且通孔(302)在过滤槽(301)底部以环形阵列的方式均匀分布。

4.根据权利要求1所述的一种一次性泡茶茶具,其特征在于:所述茶杯(4)在茶漏(3)内设置有若干个。

5.根据权利要求1所述的一种一次性泡茶茶具,其特征在于:所述底盖(1)与茶盖(2)配合使用,且茶漏(3)和茶杯(4)二者位于底盖(1)和茶盖(2)之间。

一种一次性泡茶茶具

技术领域

[0001] 本实用新型涉及茶具技术领域，具体为一种一次性泡茶茶具。

背景技术

[0002] 茶文化起源地为中国，中国是茶的故乡，中国人饮茶，据说始于神农时代。直到现在，中华同胞还有民以茶代礼的风俗。茶具是茶文化不可分割的重要部分，同其他饮、食具一样，它的发生和发展经历了一个从无到有、从粗糙到精致的过程。茶具按其狭义的范围是指茶杯、茶壶、茶碗、茶盏、茶碟、茶盘等饮茶用具，一般需要特定的场所才可以使用。而为了满足不同场景下人们饮茶的需要，一次性泡茶茶具应运而生。

[0003] 但是目前市面上的一次性泡茶茶具由于技术的相对不完善，已经无法满足人们的需求了，现有技术中的一次性泡茶茶具在使用时大多为茶叶长时间浸泡在茶水中，使得一开始茶水会很苦，后续再进行冲泡时茶味明显变淡，所以我们提出了一种一次性泡茶茶具，以便于解决上述中提出的问题。

实用新型内容

[0004] 本实用新型的目的在于提供一种一次性泡茶茶具，以解决上述背景技术提出的目前市场上的一次性泡茶茶具在使用时大多为茶叶长时间浸泡在茶水中，使得一开始茶水会很苦，后续再进行冲泡时茶味明显变淡的问题。

[0005] 为实现上述目的，本实用新型提供如下技术方案：一种一次性泡茶茶具，包括底盖、限位框和茶杯，所述底盖顶面开设有限位条，且底盖上设置有茶盖，所述底盖内设置有茶漏，且茶漏底部开设有过滤槽，所述过滤槽底面开设有通孔，且茶漏顶面开设有限位框，所述茶漏内设置有茶杯。

[0006] 优选的，所述限位条在底盖顶面的四周均匀开设，且限位条与限位框底部相贴合。

[0007] 优选的，所述茶漏呈漏斗状，且通孔在过滤槽底部以环形阵列的方式均匀分布。

[0008] 优选的，所述茶杯在茶漏内设置有若干个。

[0009] 优选的，所述底盖与茶盖配合使用，且茶漏和茶杯二者位于底盖和茶盖之间。

[0010] 与现有技术相比，本实用新型的有益效果是：

[0011] (1)本实用新型设置有茶漏位于底盖内，且茶漏底部开设有过滤槽，并且过滤槽底面开设有通孔，泡茶时将茶叶倒入过滤槽内加水浸泡，一定时间后将茶漏取出，茶水经通孔被滤出，与茶叶分离，从而避免了茶叶长时间浸泡在茶水中，影响茶的风味。

[0012] (2)本实用新型由底盖、茶漏、茶杯和茶盖组成，结构简单实用，小巧便携，可以适用于不同的场景。

附图说明

[0013] 图1为本实用新型主体结构示意图；

[0014] 图2为本实用新型爆炸结构示意图；

[0015] 图3为本实用新型茶漏主体结构示意图；

[0016] 图4为本实用新型茶漏俯视结构示意图；

[0017] 图5为本实用新型底盖和茶漏主视结构示意图。

[0018] 图中：1、底盖；101、限位条；2、茶盖；3、茶漏；301、过滤槽；302、通孔；303、限位框；4、茶杯。

具体实施方式

[0019] 下面将结合本实用新型实施例中的附图，对本实用新型实施例中的技术方案进行清楚、完整地描述，显然，所描述的实施例仅仅是本实用新型一部分实施例，而不是全部的实施例。基于本实用新型中的实施例，本领域普通技术人员在没有做出创造性劳动前提下所获得的所有其他实施例，都属于本实用新型保护的范围。

[0020] 请参阅图1-5，本实用新型提供一种技术方案：一种一次性泡茶茶具，包括底盖1、限位条101、茶盖2、茶漏3、过滤槽301、通孔302、限位框303和茶杯4，底盖1顶面开设有限位条101，且底盖1上设置有茶盖2，底盖1内设置有茶漏3，且茶漏3底部开设有过滤槽301，过滤槽301底面开设有通孔302，且茶漏3顶面开设有限位框303，茶漏3内设置有茶杯4。

[0021] 限位条101在底盖1顶面的四周均匀开设，且限位条101与限位框303底部相贴合，使得茶漏3限位在底盖1上。

[0022] 茶漏3呈漏斗状，且通孔302在过滤槽301底部以环形阵列的方式均匀分布，使得茶水可以通过通孔302被滤出，从而实现茶水与茶叶分离。

[0023] 茶杯4在茶漏3内设置有若干个，可供多人一起饮茶。

[0024] 底盖1与茶盖2配合使用，且茶漏3和茶杯4二者位于底盖1和茶盖2之间，结构简单实用，小巧便携。

[0025] 工作原理：在使用该一次性泡茶茶具时，首先，打开茶盖2，取出底盖1内所有的茶杯4，茶漏3叠放在底盖1，限位条101与限位框303底部相贴合，将茶叶倒入茶漏3底部的过滤槽301内，加水浸泡一定时间后，用手捏住将限位框303将茶漏3取出，茶水经通孔302被滤出，与茶叶分离，避免茶叶长时间浸泡在茶水中，影响茶的风味，将底盖1内泡好的茶倒入若干个茶杯4内分饮；

[0026] 茶漏3内的茶叶可以根据个人口味多次浸泡使用。本实用新型为一次性使用，用完直接丢掉即可，省去了清洗的步骤；本实用新型结构简单实用，小巧便携，可以适用于不同的场景。这就是本实用新型的整个工作流程。且本说明书中未作详细描述的内容均属于本领域专业技术人员公知的现有技术。

[0027] 尽管参照前述实施例对本实用新型进行了详细的说明，对于本领域的技术人员来说，其依然可以对前述各实施例所记载的技术方案进行修改，或者对其中部分技术特征进行等同替换，凡在本实用新型的精神和原则之内，所作的任何修改、等同替换、改进等，均应包含在本实用新型的保护范围之内。

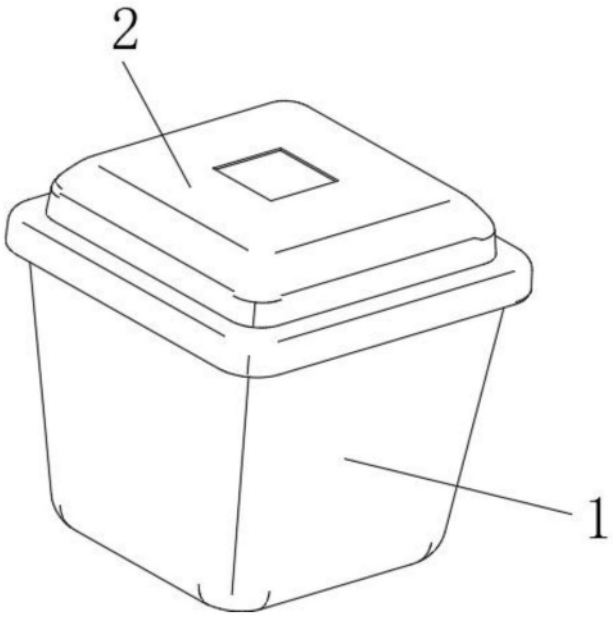

图1

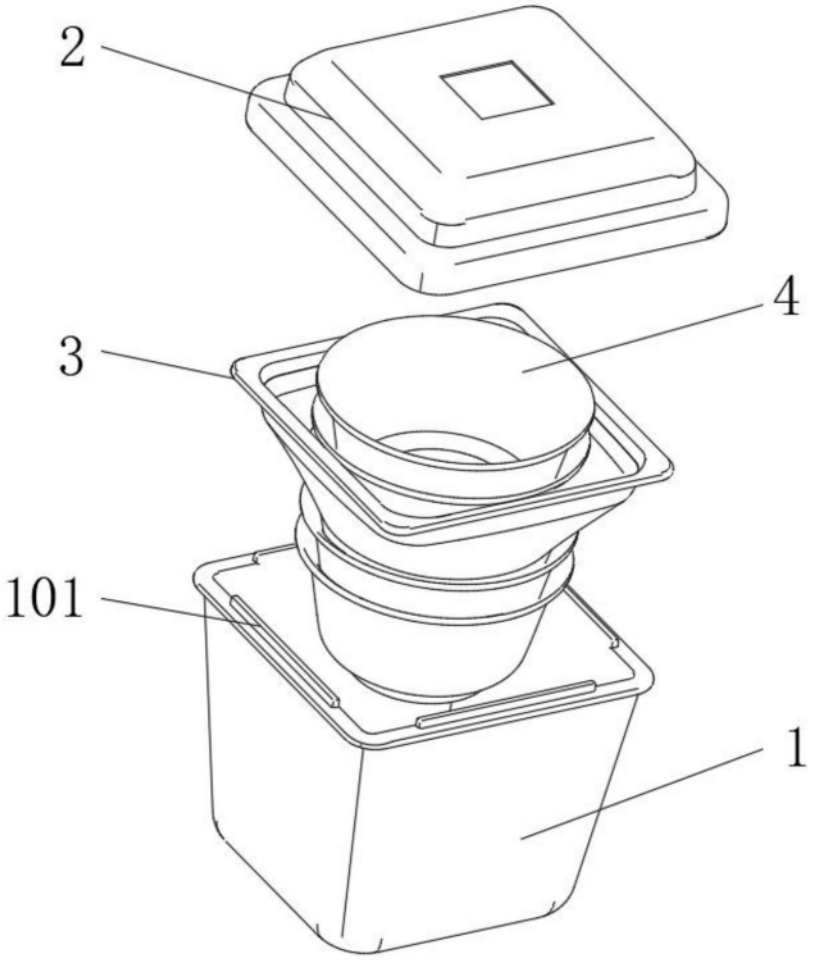

图2

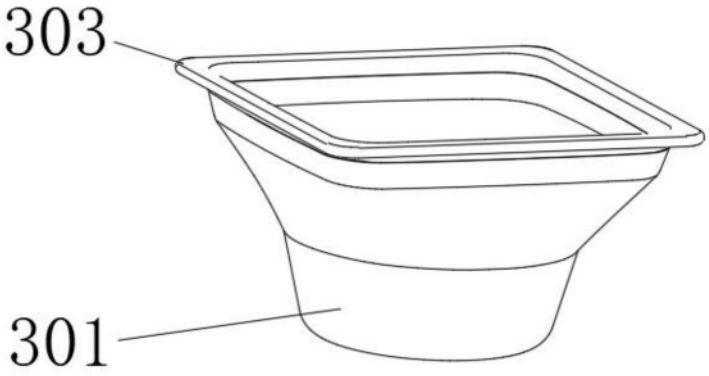

图3

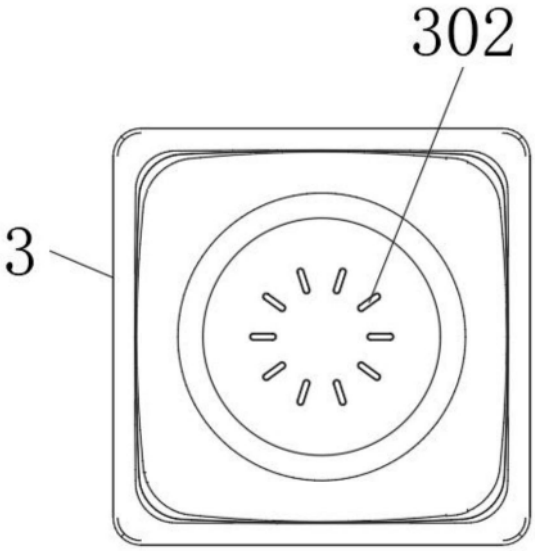

图4

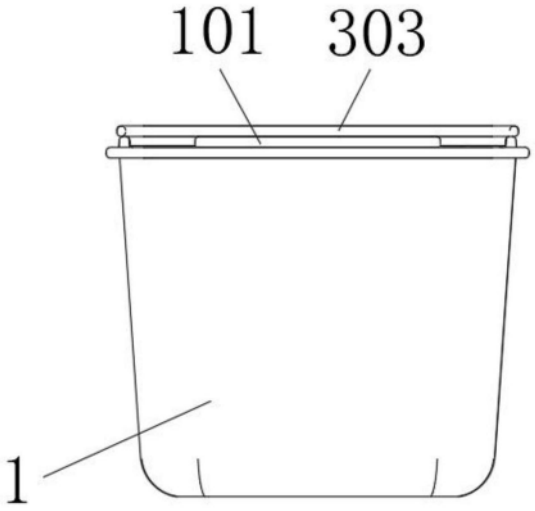

图5