(19)中华人民共和国国家知识产权局

(12)实用新型专利

(10)授权公告号 CN 205902975 U
(45)授权公告日 2017.01.25

(21)申请号 201620387982.9

(22)申请日 2016.05.03

(73)专利权人 湖南人文科技学院
地址 417000 湖南省娄底市娄星区氐星路湖南人文科技学院信息学院

(72)发明人 侯海良 陈洁 谭理 黄诠

(74)专利代理机构 长沙市标致专利代理事务所（普通合伙）43218
代理人 周正雄

(51)Int.Cl.
A45C 13/02(2006.01)
A45C 13/10(2006.01)
A45C 13/18(2006.01)

权利要求书1页 说明书3页 附图2页

(54)实用新型名称

一种防盗内包

(57)摘要

本实用新型公开了一种防盗内包，包括：内包主体和可拆卸的连接件，所述内包主体设置在包体内，包体设有拉链，所述内包主体开口的两端分别通过连接件与拉链头和拉链尾部连接。本实用新型防盗内包采用弹性材料，通过可拆卸连接件能与所有带拉链的背包或挎包匹配，当贵重的物品放入防盗内包后，由于内包主体柔软且易晃动，小偷很难将背包和内包一起划破，从而达到防盗效果。本实用新型制造及使用成本低，安装方式简单，具有一定的使用价值和应用前景。

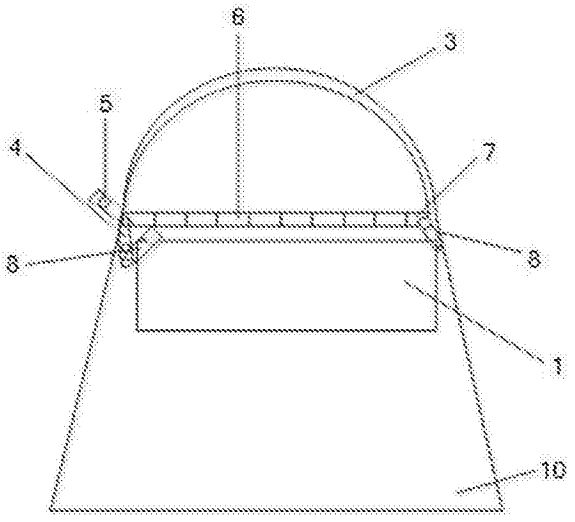

CN 205902975 U

1.一种防盗内包，其特征在于，包括：内包主体(1)和可拆卸的连接件(2)，所述内包主体(1)设置在包体内，所述包体设有拉链，所述内包主体(1)开口的两端分别通过连接件(2)与拉链头和拉链尾部(7)连接；所述内包主体(1)长度与包体拉链长度相适应；与拉链连接后的内包主体(1)悬挂在包体内，不接触包体底部；所述内包主体(1)材质为弹性材料。

2.根据权利要求1所述的防盗内包，其特征在于，所述内包主体(1)通过按扣进行闭合。

3.根据权利要求1所述的防盗内包，其特征在于，所述弹性材料为氨纶包芯纱。

4.根据权利要求1所述的防盗内包，其特征在于，所述连接件(2)采用钥匙环扣(9)或别针(8)。

5.根据权利要求1-4任意一项所述的防盗内包，其特征在于，所述包体为背包或挎包。

一种防盗内包

技术领域

[0001] 本实用新型属于日用品领域，特别涉及一种防盗内包。

背景技术

[0002] 现在包包几乎成了人们出行的必备之物，对于爱美的女性来说更是离不开各式各样的背包，手机、钥匙、钱包等随身携带的重要物品都放在包里。随着背包的广泛应用，安全问题也日益凸显。特别是在人多拥挤的车站、地铁、公交车、旅游景点等地方，人们往往在毫无察觉的情况下被盗，包里的贵重物品几乎被洗劫一空，不仅给人们造成经济损失，而且有时因丢失证件更带来许多的不便。

[0003] 现有技术中，申请号为201520902528.8的中国实用新型公开了一种防盗包，其包体由内层、中间层和外层构成，包体的内层设电源，在包体外层一侧设报警器，电源与防刮丝网、报警器连接；在包体开口拉链的端部设有控制拉链开闭的指纹密码锁。该装置拉链确保只有包的主人才能够打开，有效防止小偷偷盗；包体的中间层设有防刮丝网，外层设有报警器，小偷割包时报警器发出警报，进一步防止了小偷割包偷盗。但目前这种防盗包价格较高，难以满足广大消费者对性价比的要求，市场推广效果不佳。

[0004] 申请号为201210569888.1的中国发明公开了一种防盗内包，主要由内包、包扣、断线报警器、插座、外插头组成，断线报警器装置在内包内，插座与断线报警器相连并装置在内包体上，外插头由电线导通并设置固定在挎包内；当有人想偷拿内包时，由于包扣设置的特殊结构，无法将内包拿走，若剪断外插头线或拔下外插头，则断线报警器会鸣叫报警，从而提醒使用者注意自己的随身物品，达到防盗效果。但断线报警器安装在内包内会减少使用空间，其与插座装置在内包上也会增加负重，此外，外插头的电线在挎包内可能会发生缠绕从而影响挎包的正常使用，使用不是非常方便。

[0005] 综上所述，亟需一种使用方便、性价比高的防盗内包。

实用新型内容

[0006] 实用新型的目的：为了解决现有技术中防盗包使用及安装不便、价格成本高等问题，提供一种防盗内包，其结构简单、使用方便，制造及使用成本低。

[0007] 为达到上述目的，本实用新型采用的技术方案是：一种防盗内包，包括：内包主体和可拆卸的连接件，所述内包主体设置在包体内，所述包体设有拉链，所述内包主体开口的两端分别通过连接件与拉链头和拉链尾部连接；所述内包主体长度与包体拉链长度相适应；与拉 链连接后的内包主体悬挂在包体内，不接触包体底部。

[0008] 进一步地，所述内包主体通过按扣进行闭合。

[0009] 进一步地，所述内包主体材质为弹性材料。

[0010] 进一步地，所述弹性材料为氨纶包芯纱。

[0011] 进一步地，所述连接件采用钥匙环扣或别针等可拆卸连接结构。

[0012] 进一步地，所述包体为背包或挎包。

[0013] 本实用新型的有益效果是：本实用新型防盗内包采用弹性材料，通过可拆卸连接件能与市面上所有带拉链的背包或挎包匹配，制造及使用成本低，安装方式简单、方便携带，且不影响背包的美观度。当贵重的物品放入防盗内包后，即使小偷将背包划破，由于内包柔软且易晃动，很难将其一起划破，并且随着拉链的移动，内包都移到了包的一端，使用者可将内包聚集的一端放在视线范围内，小偷很难偷盗位于视线范围内的东西，从而避免使用者财产和证件丢失，达到防盗效果，本实用新型具有一定的使用价值和应用前景。

附图说明

[0014] 图1为本实用新型防盗内包的结构示意图。

[0015] 图2是本实用新型实施例1拉链未拉合状态示意图。

[0016] 图3是本实用新型实施例1拉链拉合状态示意图。

[0017] 图4是本实用新型实施例2拉链未拉合状态示意图。

[0018] 图5是本实用新型实施例2拉链拉合状态示意图。

[0019] 附图标识：1-内包主体，2-连接件，3-肩带，4-内侧拉链头，5-拉链头的孔，6-双面拉链，7-拉链尾部，8-别针，9-钥匙环扣，10-挎包，11-背包。

具体实施方式

[0020] 下面结合附图和实施例对本实用新型进行详细说明，但本实用新型的保护范围并不限于此。

[0021] 实施例1

[0022] 参照图1-3，本实用新型一种防盗内包，包括：内包主体1、别针8；所述内包主体1设置在挎包10内，所述内包主体1开口一端通过别针8与挎包10内侧拉链头连接，另一端与拉链尾部7连接；所述内包主体1长度与挎包双面拉链6长度相适应；与双面拉链6连接后的内包主体1悬挂在挎包10内，不接触挎包10底部。

[0023] 本实用新型的使用过程为：将手机、钱包、证件等贵重物品放入内包主体1后，并通过按扣闭合，内包主体1通过别针8与挎包双面拉链6连接。当挎包双面拉链6从头拉到尾时，内包主体1随着双面拉链6的移动从一端移动到另一端，使用者在背包时可将内包主体1聚集的一端放在前端视线范围内，手自然的搭在包上。当小偷将挎包10划破后，由于内包主体1在挎包10内呈悬挂状态，很难与挎包10一起划破，并且由于内包主体1已经聚集到包的一端，小偷很难偷盗位于视线范围内的东西，从而起到很好的防盗作用。

[0024] 实施例2

[0025] 参照图4，本实用新型一种防盗内包，包括：内包主体1、钥匙环扣9；所述内包主体1开口一端通过钥匙环扣9与背包11内侧拉链头4连接，另一端与拉链尾部7连接；所述内包主体1长度与背包双面拉链6长度相适应；与双面拉链6连接后的内包主体1悬挂在背包11内，不接触背包11底部。

[0026] 优选的，所述内包主体1可根据背包拉链情况制造成各种尺寸，也可由弹性较大、轻薄、柔软的布料做成，如氨纶包芯纱，此面料手感柔软，耐用耐磨程度高，并且具有良好的弹性，通过拉伸可以很好的适应背包的长度。

[0027] 本实用新型的使用过程为：将手机、钱包、证件等贵重物品放入内包主体1，并通过

按扣闭合，内包主体1通过钥匙环扣9与背包双面拉链6连接，当双面拉链6从头拉到尾时，内包主体1随着双面拉链6的移动从一端移动到另一端，并在背包11包内呈悬挂状态。当小偷将包体划破后，由于内包主体1材质柔软且容易晃动，很难将内包主体1一起划破，在人多拥挤的车站、地铁、公交车等地时，使用者也可将背包11背到前面，小偷很难偷盗位于视线范围内的东西，从而达到防盗效果。

[0028] 以上所述实施例仅仅是本实用新型的优选实施方式进行描述，并非对本实用新型的范围进行限定，在不脱离本实用新型涉及精神的前提下，本领域普通技术人员对本实用新型的技术方案作出的各种变形和改进，均应落入本实用新型权利要求书确定的保护范围内。

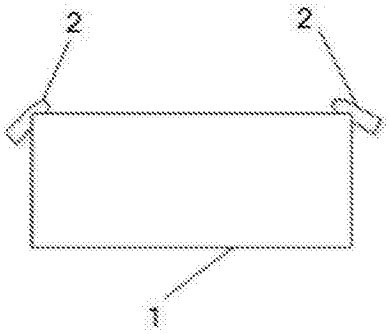

图1

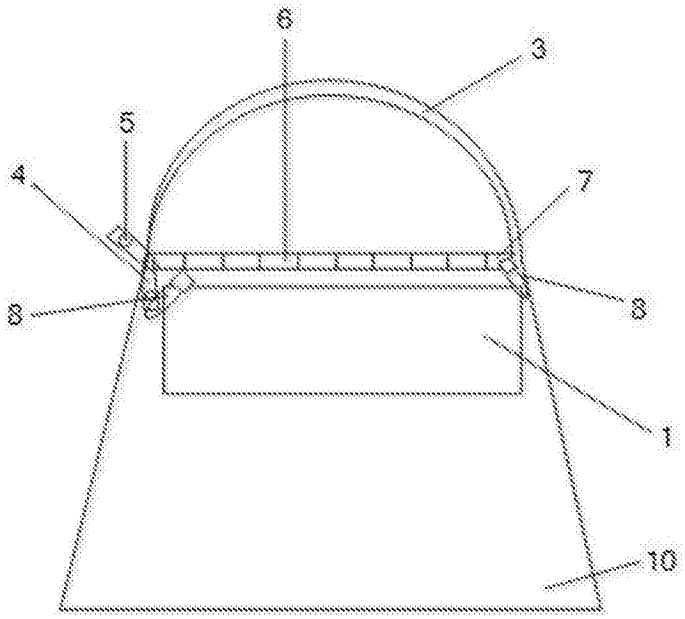

图2

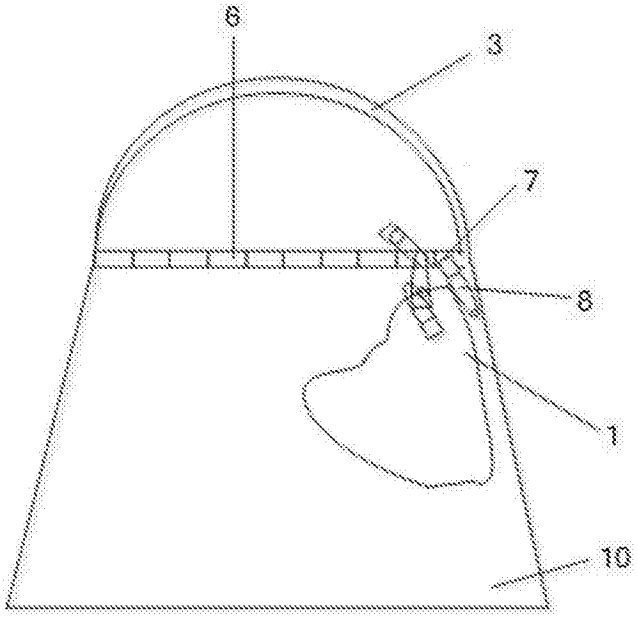

图3

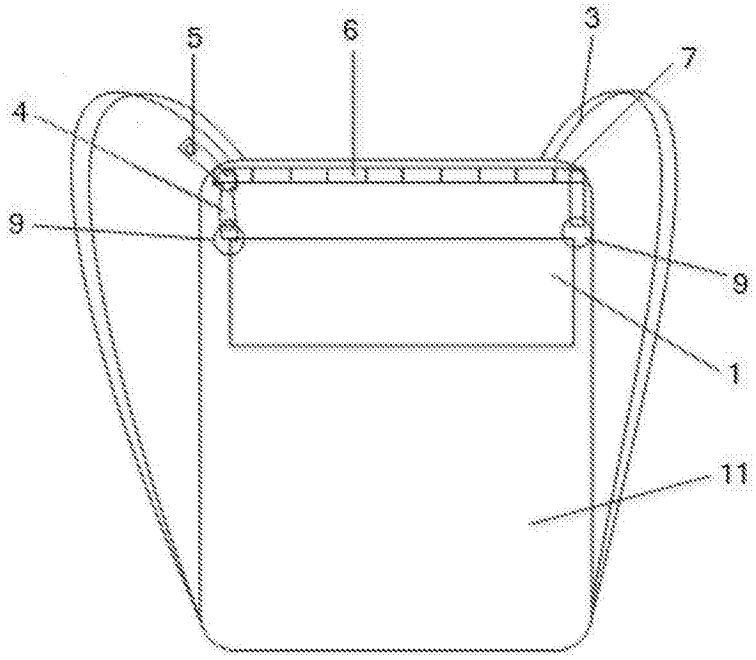

图4

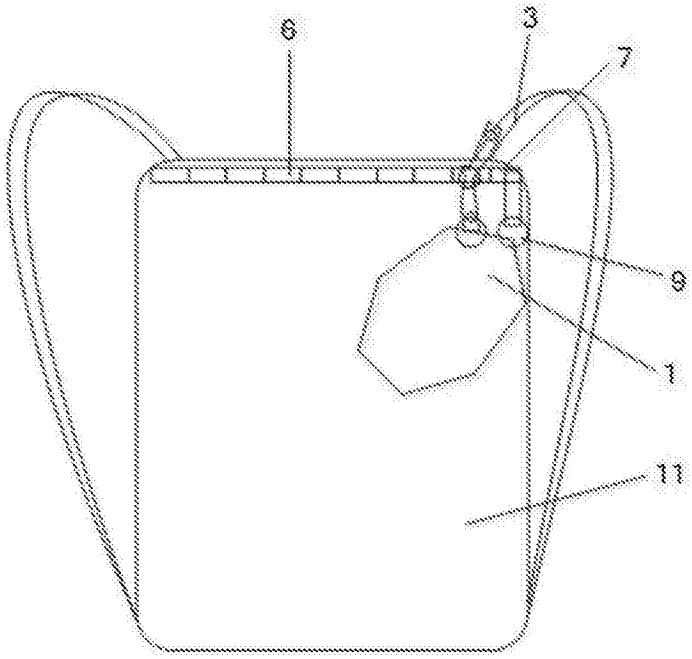

图5