(19)国家知识产权局

(12)实用新型专利

(10)授权公告号 CN 219749857 U
(45)授权公告日 2023.09.26

(21)申请号 202320698131.6

(22)申请日 2023.04.03

(73)专利权人 狄瓦娜科贸(上海)有限公司
地址 201306 上海市浦东新区中国(上海)自由贸易试验区临港新片区环湖西二路888号C楼

(72)发明人 顾旭 曹晶 周士铭

(74)专利代理机构 广州京诺知识产权代理有限公司 44407
专利代理师 于睿虬

(51)Int.Cl.
B62B 3/02(2006.01)
B62B 5/00(2006.01)

权利要求书1页 说明书4页 附图3页

(54)实用新型名称

一种电商物流仓储用搬运车

(57)摘要

本实用新型涉及搬运车技术领域，具体涉及一种电商物流仓储用搬运车，包括空心车盘，所述空心车盘的外壁前端铰接有箱门，所述空心车盘的外壁顶端通过支柱固定有用于对电商物流货物进行支撑的承载台，所述承载台的外壁顶端设置有扩容组件，所述承载台的外壁顶端设置有围栏组件，本实用新型通过设置的第一延长板与第二延长板即可对承载台的存放面积进行扩容，使得人员能够储存更多的货物或者对更大体积的货物进行运输，从而能够提高人员对货物的运输效率，同时第一延长板与第二延长板在不需要时也能取下，进而能更方便人员进行使用。

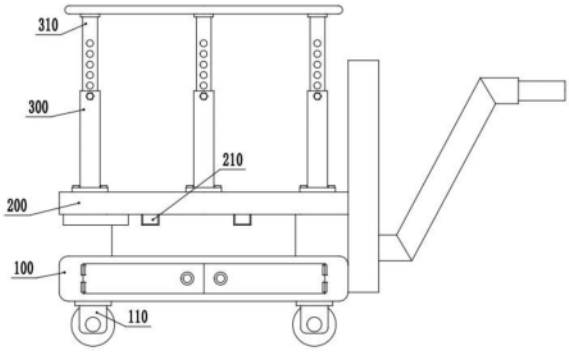

CN 219749857 U

1.一种电商物流仓储用搬运车,用于对电商物流产生的货物进行搬运,包括空心车盘(100),所述空心车盘(100)的外壁前端铰接有箱门,所述空心车盘(100)的外壁顶端通过支柱固定有用于对电商物流货物进行支撑的承载台(200),其特征在于:所述承载台(200)的外壁顶端设置有扩容组件,所述扩容组件为第一延长板(220),所述第一延长板(220)设置的数量为三个,三个所述第一延长板(220)分别设置在承载台(200)外壁的左侧、前侧和后侧位置,所述承载台(200)的外壁顶端设置有围栏组件。

2.根据权利要求1所述的一种电商物流仓储用搬运车,其特征在于:所述空心车盘(100)的外壁底端两侧边缘处均固定有方便空心车盘(100)进行移动的万向轮(110),所述空心车盘(100)的外壁右端固定有靠板,所述承载台(200)的右端与靠板的外壁左侧抵接,所述靠板的外壁右侧固定有把手。

3.根据权利要求2所述的一种电商物流仓储用搬运车,其特征在于:所述承载台(200)的外壁底端且与三个第一延长板(220)对应位置处均固定有第一方形套管(210),所述承载台(200)的外壁底端每一侧设置的第一方形套管(210)的数量为两个,所述第一延长板(220)的外壁底端且与第一方形套管(210)对应位置处均固定有方形插管(221),所述方形插管(221)的外壁与对应位置的第一方形套管(210)的内壁滑动连接。

4.根据权利要求3所述的一种电商物流仓储用搬运车,其特征在于:前后所述第一延长板(220)在与左侧所述第一延长板(220)对应位置处均通过螺栓固定有连接条(222),所述连接条(222)的另一端均与左侧所述第一延长板(220)的外壁顶端前后端连接。

5.根据权利要求1所述的一种电商物流仓储用搬运车,其特征在于:所述扩容组件为第二延长板(240),所述第二延长板(240)设置的数量为三个,三个所述第二延长板(240)分别设置在承载台(200)的外壁左侧、前侧和后侧位置。

6.根据权利要求5所述的一种电商物流仓储用搬运车,其特征在于:所述承载台(200)的外壁底端在与三个所述第二延长板(240)对应位置处均固定有第二方形套管(230),所述第二方形套管(230)的内壁均滑动连接有方形搭接管(231),所述方形搭接管(231)远离第二方形套管(230)的一端均朝上弯曲设置,所述方形搭接管(231)插入第二方形套管(230)的一端均开设有定位插孔,所述第二方形套管(230)的外壁底端均螺纹连接有定位螺栓(232)。

7.根据权利要求6所述的一种电商物流仓储用搬运车,其特征在于:所述第二延长板(240)的外壁底端且与方形搭接管(231)对应位置处均固定有方形卡块(241),所述第二延长板(240)的底端通过方形卡块(241)搭接在方形搭接管(231)的外壁顶端。

8.根据权利要求1所述的一种电商物流仓储用搬运车,其特征在于:所述围栏组件包括套杆(300),所述套杆(300)分别设置在承载台(200)的外壁顶端前后侧,所述承载台(200)的外壁顶端在与套杆(300)连接处均开设有连接插孔(311),所述承载台(200)的底端与连接插孔(311)的内壁连接,所述套杆(300)的外壁顶端均滑动连接有伸缩杆(310)。

9.根据权利要求8所述的一种电商物流仓储用搬运车,其特征在于:所述伸缩杆(310)的外壁顶端均固定有横栏,所述伸缩杆(310)的外壁一侧均开设有定位孔,所述套杆(300)外壁上端且与定位孔对应位置处均设置有定位插销,所述定位插销与定位孔螺纹连接。

一种电商物流仓储用搬运车

技术领域

[0001] 本实用新型涉及搬运车技术领域，具体涉及一种电商物流仓储用搬运车。

背景技术

[0002] 电子商务是指在互联网、内部网和增值网上以电子交易方式进行交易活动和相关服务活动，也是传统商业活动各环节的电子化、网络化，为了便于对电商物流中的货物进行搬运，需要使用到搬运车。

[0003] 中国专利公告号为CN214524882U中公开了一种电商物流仓储用搬运车，包括车体，所述车体的底部靠近四角的位置连接设有脚轮，所述车体的一侧前后端连接设连杆一，所述连杆一的另一端之间连接设有连杆二，所述车体内一侧设有腔体一，所述车体内的另一侧设有腔体二，所述腔体一的前后壁之间转动设有转辊，所述腔体一顶部且靠近所述腔体二的一侧连通设有通道，所述腔体一顶部铰接设有盖板；

[0004] 上述专利技术能够便于对商品打包出仓，对货物提供保护，但是，通过其公开的说明书和说明书附图可知，上述专利技术在具体实施时，其对货物存放的面积有限，而在装置实际使用过程中，存放面积固定的运输车在具体使用时有可能会出现因货物需要运输数量较多或者体积不同而导致运输车的存放面积不足，导致人员只能进行多次运输或采用其他运输方式对货物进行运输，从而会影响到对仓储物料货物的发货效率，因而上述专利技术在具体使用时还存有不足之处。

[0005] 因此，发明一种电商物流仓储用搬运车很有必要。

实用新型内容

[0006] 为此，本实用新型提供一种电商物流仓储用搬运车，以解决存放面积固定的运输车在具体使用时有可能会出现因货物需要运输数量较多或者体积不同而导致运输车的存放面积不足，导致人员只能进行多次运输或采用其他运输方式对货物进行运输，从而会影响到对仓储物料货物的发货效率的问题。

[0007] 为了实现上述目的，本实用新型提供如下技术方案：一种电商物流仓储用搬运车，用于对电商物流产生的货物进行搬运，包括空心车盘，所述空心车盘的外壁前端铰接有箱门，所述空心车盘的外壁顶端通过支柱固定有用于对电商物流货物进行支撑的承载台，所述承载台的外壁顶端设置有扩容组件，所述承载台的外壁顶端设置有围栏组件。

[0008] 优选的，所述空心车盘的外壁底端两侧边缘处均固定有方便空心车盘进行移动的万向轮，所述空心车盘的外壁右端固定有靠板，所述承载台的右端与靠板的外壁左侧抵接，所述靠板的外壁右侧固定有把手。

[0009] 优选的，所述扩容组件为第一延长板，所述第一延长板设置的数量为三个，三个所述第一延长板分别设置在承载台外壁的左侧、前侧和后侧位置。

[0010] 优选的，所述承载台的外壁底端且与三个第一延长板对应位置处均固定有第一方形套管，所述承载台的外壁底端每一侧设置的第一方形套管的数量为两个，所述第一延长

板的外壁底端且与第一方形套管对应位置处均固定有方形插管，所述方形插管的外壁与对应位置的第一方形套管的内壁滑动连接。

[0011] 优选的，前后所述第一延长板在与左侧所述第一延长板对应位置处均通过螺栓固定有连接条，所述连接条的另一端均与左侧所述第一延长板的外壁顶端前后端连接。

[0012] 优选的，所述扩容部件为第二延长板，所述第二延长板设置的数量为三个，三个所述第二延长板分别设置在承载台的外壁左侧、前侧和后侧位置。

[0013] 优选的，所述承载台的外壁底端在与三个所述第二延长板对应位置处均固定有第二方形套管，所述第二方形套管的内壁均滑动连接有方形搭接管，所述方形搭接管远离第二方形套管的一端均朝上弯曲设置，所述方形搭接管插入第二方形套管的一端均开设有定位插孔，所述第二方形套管的外壁底端均螺纹连接有定位螺栓。

[0014] 优选的，所述第二延长板的外壁底端且与方形搭接管对应位置处均固定有方形卡块，所述第二延长板的底端通过方形卡块搭接在方形搭接管的外壁顶端。

[0015] 优选的，所述围栏组件包括套杆，所述套杆分别设置在承载台的外壁顶端前后侧，所述承载台的外壁顶端在与套杆连接处均开设有连接插孔，所述承载台的底端与连接插孔的内壁连接，所述套杆的外壁顶端均滑动连接有伸缩杆。

[0016] 优选的，所述伸缩杆的外壁顶端均固定有横栏，所述伸缩杆的外壁一侧均开设有定位孔，所述套杆外壁上端且与定位孔对应位置处均设置有定位插销，所述定位插销与定位孔螺纹连接。

[0017] 本实用新型的有益效果是：

[0018] 本实用新型中，当承载台在使用过程中出现存放面积不足的情况时，人员可从空心车盘内开设的储存空间内抽出第一延长板或者第二延长板，并将第一延长板与第二延长板通过方形套管和方形插管来固定在承载台的外侧，这样通过设置的第一延长板与第二延长板即可对承载台的存放面积进行扩容，使得人员能够储存更多的货物或者对更大体积的货物进行运输，从而能够提高人员对货物的运输效率，同时第一延长板与第二延长板在不需要时也能取下，进而能更方便人员进行使用。

附图说明

[0019] 图1为本实用新型实施例一正视方向的整体结构示意图；

[0020] 图2为本实用新型实施例一中承载台与第一延长板安装后俯视方向的结构示意图；

[0021] 图3为本实用新型实施例一中承载台与第一延长板安装后左侧视方向的部分结构示意图；

[0022] 图4为本实用新型中第一延长板的立体结构示意图；

[0023] 图5为本实用新型实施例二正视方向的整体结构示意图；

[0024] 图6为本实用新型实施例二中承载台与第二延长板安装后左侧视方向的部分结构示意图；

[0025] 图7为本实用新型中第二方形套管安装的立体结构示意图；

[0026] 图8为本实用新型中第二延长板的立体结构示意图。

[0027] 图中：100、空心车盘；110、万向轮；200、承载台；210、第一方形套管；220、第一延长

板;221、方形插管;222、连接条;230、第二方形套管;231、方形搭接管;232、定位螺栓;240、第二延长板;241、方形卡块;300、套杆;310、伸缩杆;311、连接插孔。

具体实施方式

[0028] 以下结合附图对本实用新型的优选实施例进行说明,应当理解,此处所描述的优选实施例仅用于说明和解释本实用新型,并不用于限定本实用新型。

[0029] 实施例一:

[0030] 参照附图1-4,本实用新型提供的一种电商物流仓储用搬运车,用于对电商物流产生的货物进行搬运,包括空心车盘100,空心车盘100的外壁前端铰接有箱门,设置的空心车盘100内开设有储存空间,设置的箱门是为了对储存空间的前端进行密封,而设置的储存空间是为了在扩容部件不需要使用时对其进行收纳,空心车盘100的外壁底端两侧边缘处均固定有方便空心车盘100进行移动的万向轮110,空心车盘100的外壁右端固定有靠板,承载台200的右端与靠板的外壁左侧抵接,靠板的外壁右侧固定有把手,空心车盘100的外壁顶端通过支柱固定有用于对电商物流货物进行支撑的承载台200;

[0031] 承载台200的外壁顶端设置有扩容组件,扩容组件为第一延长板220,第一延长板220设置的数量为三个,三个第一延长板220分别设置在承载台200外壁的左侧、前侧和后侧位置,由于承载台200的右侧抵接靠板,因此承载台200的右侧无法进行扩容操作,而此时设置的三个第一延长板220可通过固定在承载台200的外壁侧端来达到提高承载台200存放面积的作用,使得承载台200在紧急情况时能够进行对存放面积进行扩充使用,承载台200的外壁底端且与三个第一延长板220对应位置处均固定有第一方形套管210,承载台200的外壁底端每一侧设置的第一方形套管210的数量为两个,设置的第一方形套管210与方形插管221的材质均为钢,第一延长板220的外壁底端且与第一方形套管210对应位置处均固定有方形插管221,方形插管221的外壁与对应位置的第一方形套管210的内壁滑动连接,在具体使用时,人员可直接从储存空间内取出第一延长板220,并将第一延长板220底端的方形插管221插入承载台200底端对应的第一方形套管210内,使得第一延长板220与承载台200的外壁侧端抵接,前后第一延长板220在与左侧第一延长板220对应位置处均通过螺栓固定有连接条222,连接条222的另一端均与左侧第一延长板220的外壁顶端前后端连接,设置的连接条222是为了将三个第一延长板220进行连接,从而提高其在承载台200外侧的固定效果;

[0032] 承载台200的外壁顶端设置有围栏组件,设置的围栏组件是为了对货物进行更好的防护,围栏组件包括套杆300,套杆300分别设置在承载台200的外壁顶端前后侧,承载台200的外壁顶端在与套杆300连接处均开设有连接插孔311,具体的,当人员安装好第一延长板220后,设置的前后侧的第一延长板220上也开设连接插孔311,设置的套杆300的底端在插入连接插孔311内后可通过螺栓进行固定,承载台200的底端与连接插孔311的内壁连接,套杆300的外壁顶端均滑动连接有伸缩杆310,伸缩杆310的外壁顶端均固定有横栏,伸缩杆310的外壁一侧均开设有定位孔,套杆300外壁上端且与定位孔对应位置处均设置有定位插销,定位插销与定位孔螺纹连接,设置的定位孔和定位插销是为了对伸缩杆310从套杆300顶端伸出的高度进行调节,使得围栏组件的高度能够根据货物堆放的高度进行调节。

[0033] 本实用新型的使用过程如下:首先,人员可将货物堆放在承载台200上且位于套杆300之间,当货物堆放完成后,人员可拧下定位插销,接着对伸缩杆310的高度进行调节,使

得伸缩杆310的上端能够略大于货物的堆积的高度，调节完成后在其取出定位插销旋转拧入对应的定位孔内即可，然后人员可通过套杆300通过绑带对堆积的货物进行固定即可，接着通过把手与万向轮110可推动装置进行移动，从而能够货物进行运输；

[0034] 当货物运输数量或货物的体积较大时，人员可打开箱门，将第一延长板220和连接条222从储存空间内取出，接着人员可按照第一延长板220上提前的标记将对应的第一延长板220通过方形插管221插入承载台200对应位置固定的第一方形套管210内，待三个第一延长板220均插入固定完成后，设置的第一延长板220即可对承载台200的存放空间进行扩容，接着人员在取出螺栓和连接条222可将相邻的第一延长板220进行固定即可，随后人员再从承载台200上取下套杆300并将其插入前后侧第一延长板220上开设的连接插孔311内即可。

[0035] 实施例二：

[0036] 参照附图5-8，本实施例相较于实施例一而言，不同之处在于，扩容部件为第二延长板240，第二延长板240设置的数量为三个，三个第二延长板240分别设置在承载台200的外壁左侧、前侧和后侧位置，设置的三个第二延长板240可通过固定在承载台200的外壁侧端来达到提高承载台200存放面积的作用，使得承载台200在紧急情况时能够进行对存放面积进行扩充使用，承载台200的外壁底端在与三个第二延长板240对应位置处均固定有第二方形套管230，设置的第二方形套管230是为了对方形搭接管231进行收纳，第二方形套管230的内壁均滑动连接有方形搭接管231，方形搭接管231远离第二方形套管230的一端均朝上弯曲设置，而设置的方形搭接管231是为了从第二延长板240的底端进行支撑，而方形搭接管231的一端朝上弯曲设置是为了且能够对第二延长板240远离承载台200的一侧外壁进行卡紧固定，提高第二延长板240在方形搭接管231上的搭接固定效果，方形搭接管231插入第二方形套管230的一端均开设有定位插孔，第二方形套管230的外壁底端均螺纹连接有定位螺栓232，设置的定位螺栓232是为了在方形搭接管231调节完成后，能够插入方形搭接管231对应位置开设的定位插孔内来对方形搭接管231的位置进行固定，避免方形搭接管231在对第二延长板240搭接的过程中出现偏移的情况，而设置的方形搭接管231可在不使用时能够收回至第二方形套管230内，降低其占用面积，第二延长板240的外壁底端且与方形搭接管231对应位置处均固定有方形卡块241，第二延长板240的底端通过方形卡块241搭接在方形搭接管231的外壁顶端，设置的方形卡块241是为了使得第二延长板240的底端能够更好的卡接在方形搭接管231的外壁顶端上，同时也能够使得第二延长板240避免在方形搭接管231的外壁顶端上出现滑动的情况。

[0037] 以上所述，仅是本实用新型的较佳实施例，任何熟悉本领域的技术人员均可能利用上述阐述的技术方案对本实用新型加以修改或将其修改为等同的技术方案。因此，依据本实用新型的技术方案所进行的任何简单修改或等同置换，尽属于本实用新型要求保护的范围。

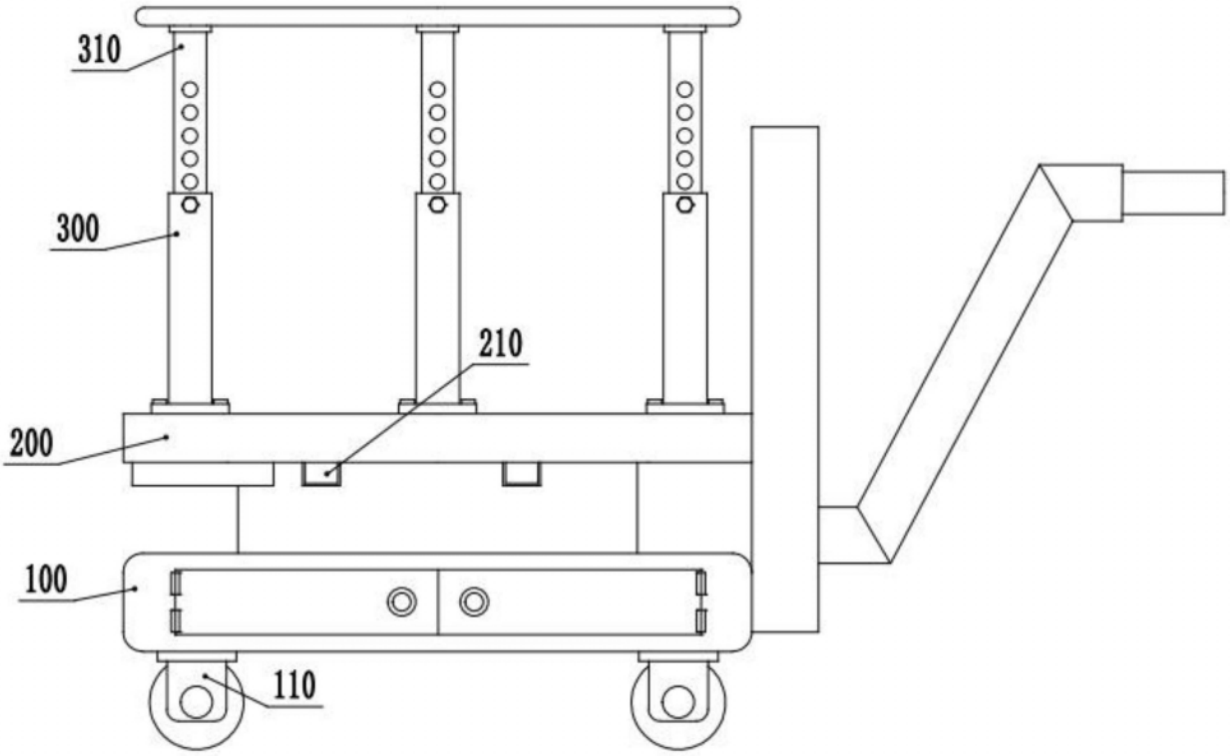

图1

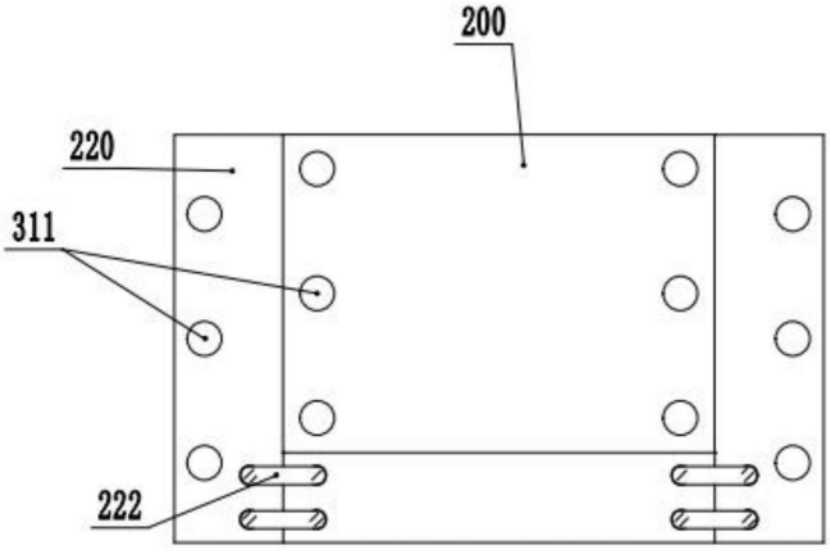

图2

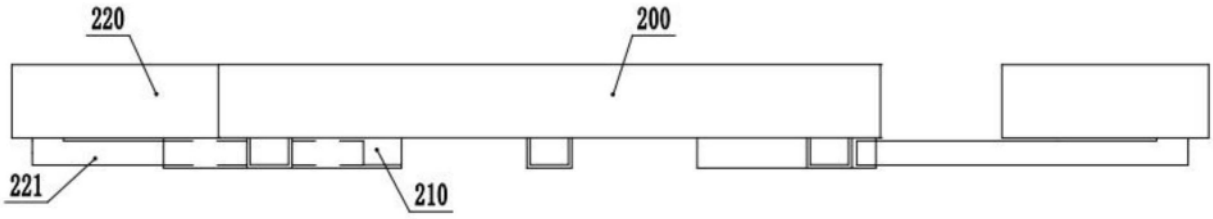

图3

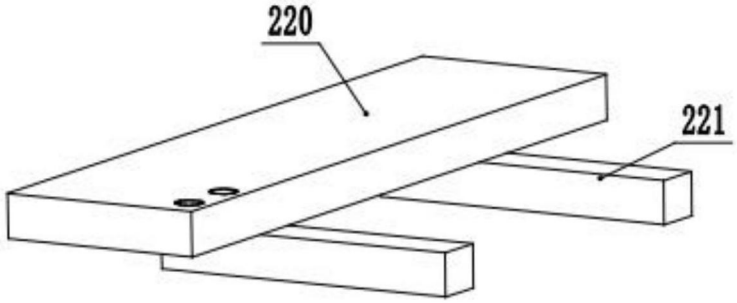

图4

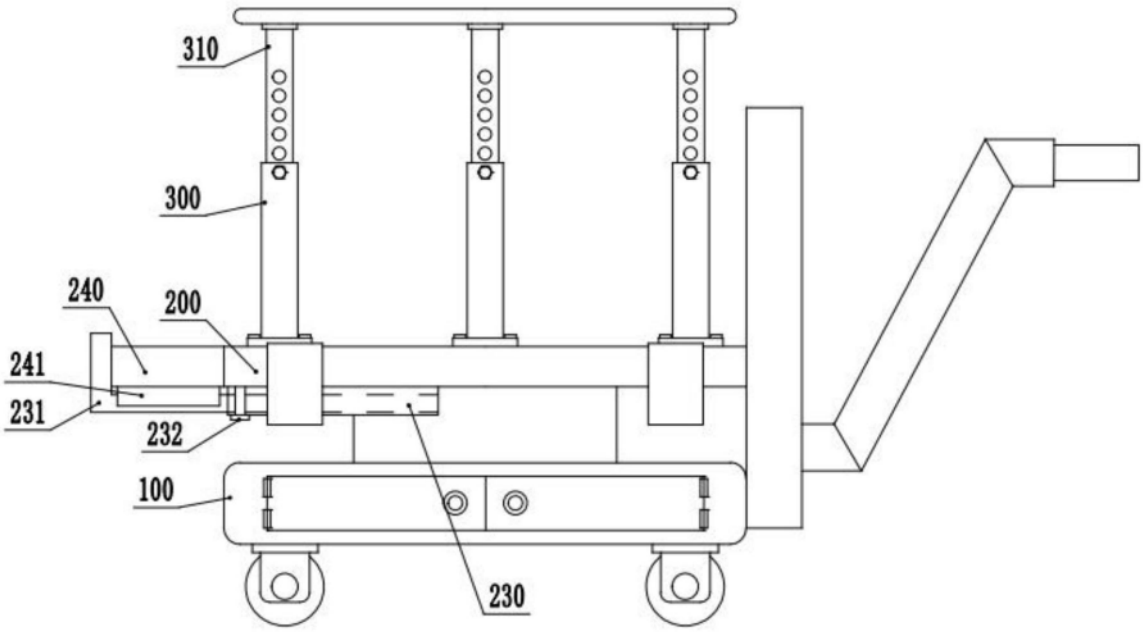

图5

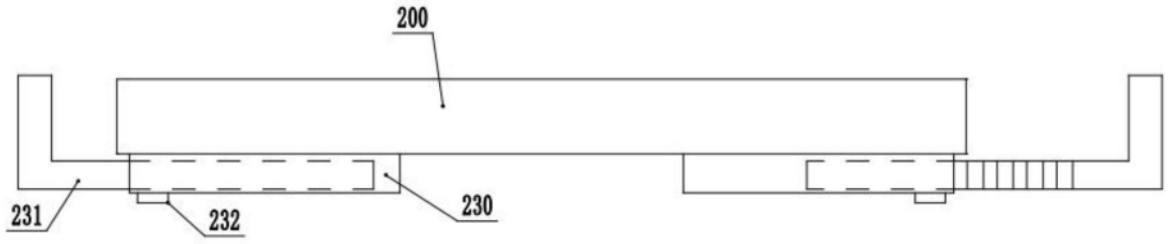

图6

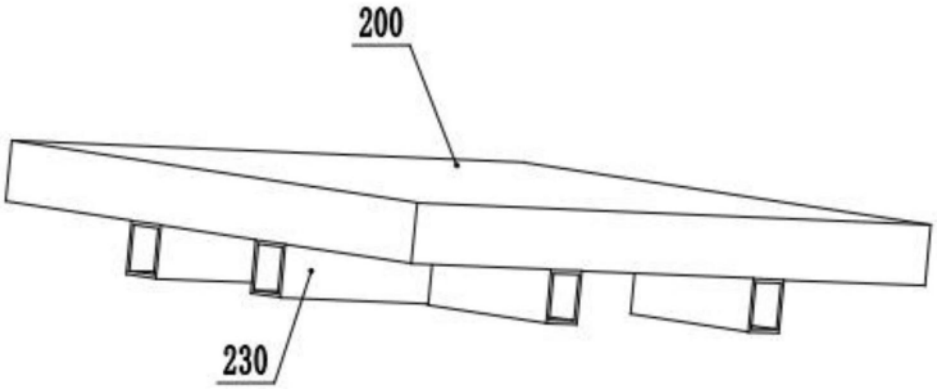

图7

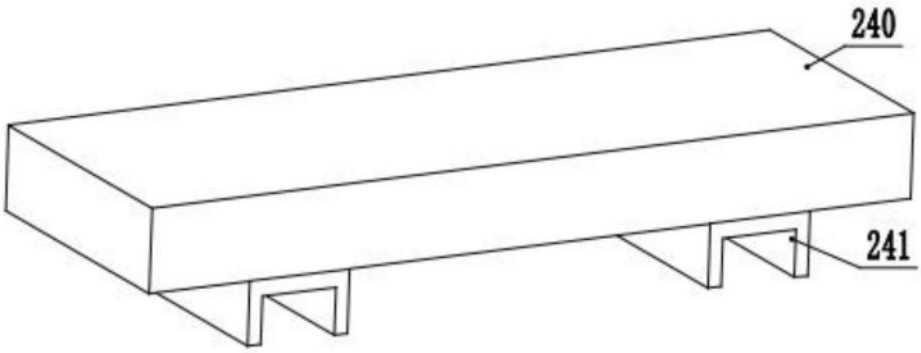

图8