(19)中华人民共和国国家知识产权局

(12)实用新型专利

(10)授权公告号 CN 213354511 U
(45)授权公告日 2021.06.04

(21)申请号 202021895285.7

(22)申请日 2020.09.02

(73)专利权人 林珍坤
地址 215200 江苏省苏州市吴江市汾湖经济开发区临沪中路

(72)发明人 林珍坤

(51)Int.Cl.
B62B 3/00(2006.01)
B62B 5/00(2006.01)
B01F 7/18(2006.01)
B01F 7/24(2006.01)
B01F 13/00(2006.01)
B01F 15/00(2006.01)

权利要求书1页 说明书3页 附图2页

(54)实用新型名称

一种绝缘漆生产用转运车

(57)摘要

本实用新型公开了一种绝缘漆生产用转运车，包括放置台，所述放置台顶部的中端固定连接有盛放箱，所述盛放箱内腔表面的两侧通过轴承活动连接有第二转轴，所述第二转轴表面的下端固定连接有螺旋形扇叶，所述第二转轴表面上端的两侧均固定连接有搅拌杆，搅拌杆的另一侧固定连接有刮板，第二转轴的底部固定连接有第二带轮。本实用新型通过活动轮、轮毂、转动轴、主动齿轮、从动齿轮、第一转轴、第一带轮、皮带、第二带轮、第二转轴、搅拌杆、螺旋形扇叶与刮板以及盛放箱之间相互配合的作用下，实现了对绝缘漆原料转运过程中进行搅拌的效果，有效的防止绝缘漆原料在盛放箱的内部沉淀，而造成绝缘漆原料内部的物质含量不达标。

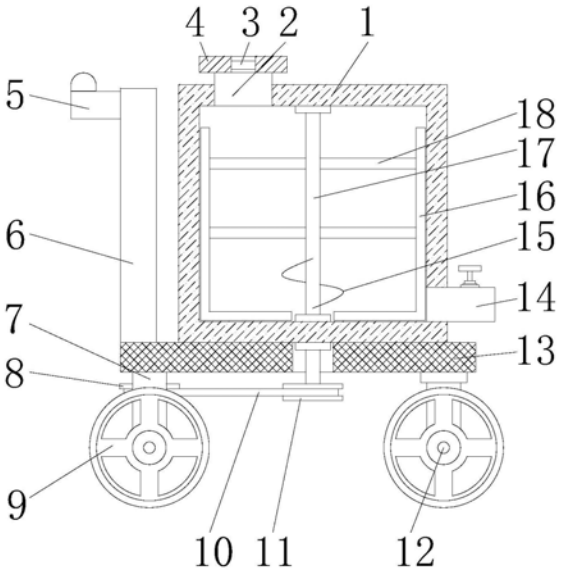

CN 213354511 U

1.一种绝缘漆生产用转运车,包括放置台(13),其特征在于:所述放置台(13)顶部的中端固定连接有盛放箱(1),所述盛放箱(1)内腔表面的两侧通过轴承活动连接有第二转轴(17),所述第二转轴(17)表面的下端固定连接有螺旋形扇叶(15),所述第二转轴(17)表面上端的两侧均固定连接有搅拌杆(18),所述搅拌杆(18)的另一侧固定连接有刮板(16),所述第二转轴(17)的底部固定连接有第二带轮(11),所述放置台(13)底部右侧的两端均通过轴承活动连接有活动轮(12),所述放置台(13)底部左侧的两端均固定连接有连接杆(7),两个所述连接杆(7)表面的下端之间通过轴承活动连接有转动轴(23),所述转动轴(23)的两侧均固定连接有轮毂(9),所述转动轴(23)表面的中端固定连接有主动齿轮(22),两个所述连接杆(7)表面的中端之间固定连接有横板(20),所述横板(20)的中端通过轴承活动连接有第一转轴(19),且第一转轴(19)的上端通过轴承活动连接于放置台(13)底部左侧的中端,所述第一转轴(19)的底部固定连接有从动齿轮(21),且从动齿轮(21)与主动齿轮(22)啮合,所述第一转轴(19)表面的上端固定连接有第一带轮(8),所述第一带轮(8)的表面活动连接有皮带(10),且皮带(10)另一侧的表面活动连接于第二带轮(11)的表面。

2.根据权利要求1所述的一种绝缘漆生产用转运车,其特征在于:所述放置台(13)顶部的左端固定连接有立板(6),所述立板(6)左侧的上端固定连接有扶手(5)。

3.根据权利要求1所述的一种绝缘漆生产用转运车,其特征在于:所述盛放箱(1)顶部的左端设置有加注口(2),所述加注口(2)的上端螺纹连接有密封盖(4),所述密封盖(4)的中端固定连接有灰尘过滤网(3)。

4.根据权利要求1所述的一种绝缘漆生产用转运车,其特征在于:所述盛放箱(1)右侧的下端设置有排料口(14),且排料口(14)表面的上端设置有手动阀门开关。

5.根据权利要求1所述的一种绝缘漆生产用转运车,其特征在于:所述盛放箱(1)的正表面开设有观察窗(24),且观察窗(24)的内侧包括透明钢化玻璃。

一种绝缘漆生产用转运车

技术领域

[0001] 本实用新型涉及绝缘漆生产技术领域，具体为一种绝缘漆生产用转运车。

背景技术

[0002] 转运车是一个以人力推动的小型运载工具，能够在崎岖路面行进，但是不能在太过倾斜的地面作物资或工具运输，绝缘漆生产过程中往往会通过转运车对加工原料进行转运，由于在对加工原料进行转运过程中，原料会在转运车的内部沉淀，粘附于转运车的内部，不便于原料排出的同时，造成原料内部的部分物质的含量不达标，影响后期的生产。

实用新型内容

[0003] 本实用新型的目的在于提供一种绝缘漆生产用转运车，具备能够对绝缘漆原料进行搅拌的优点，解决了对加工原料进行转运过程中，原料会在转运车的内部沉淀，粘附于转运车的内部，不便于原料排出的同时，造成原料内部的部分物质的含量不达标，影响后期生产的问题。

[0004] 为实现上述目的，本实用新型提供如下技术方案：一种绝缘漆生产用转运车，包括放置台，所述放置台顶部的中端固定连接有盛放箱，所述盛放箱内腔表面的两侧通过轴承活动连接有第二转轴，所述第二转轴表面的下端固定连接有螺旋形扇叶，所述第二转轴表面上端的两侧均固定连接有搅拌杆，所述搅拌杆的另一侧固定连接有刮板，所述第二转轴的底部固定连接有第二带轮，所述放置台底部右侧的两端均通过轴承活动连接有活动轮，所述放置台底部左侧的两端均固定连接有连接杆，两个所述连接杆表面的下端之间通过轴承活动连接有转动轴，所述转动轴的两侧均固定连接有轮毂，所述转动轴表面的中端固定连接有主动齿轮，两个所述连接杆表面的中端之间固定连接有横板，所述横板的中端通过轴承活动连接有第一转轴，且第一转轴的上端通过轴承活动连接于放置台底部左侧的中端，所述第一转轴的底部固定连接有从动齿轮，且从动齿轮与主动齿轮啮合，所述第一转轴表面的上端固定连接有第一带轮，所述第一带轮的表面活动连接有皮带，且皮带另一侧的表面活动连接于第二带轮的表面。

[0005] 优选的，所述放置台顶部的左端固定连接有立板，所述立板左侧的上端固定连接有扶手。

[0006] 优选的，所述盛放箱顶部的左端设置有加注口，所述加注口的上端螺纹连接有密封盖，所述密封盖的中端固定连接有灰尘过滤网。

[0007] 优选的，所述盛放箱右侧的下端设置有排料口，且排料口表面的上端设置有手动阀门开关。

[0008] 优选的，所述盛放箱的正表面开设有观察窗，且观察窗的内侧包括透明钢化玻璃。

[0009] 与现有技术相比，本实用新型的有益效果如下：

[0010] 1、本实用新型通过人工的推动下使得活动轮与轮毂进行转动，轮毂转动带动转动轴与主动齿轮旋转，主动齿轮旋转的同时带动从动齿轮旋转，从动齿轮旋转带动第一转轴

与第一带轮进行旋转，第一带轮旋转带动皮带进行运动，皮带运动带动第二带轮与第二转轴旋转，第二转轴旋转带动搅拌杆、螺旋形扇叶与刮板进行旋转，搅拌杆旋转能够对盛放箱内部的绝缘漆原料进行搅拌，使得绝缘漆原料不会静止沉淀，通过刮板旋转能够对盛放箱内壁上粘附的物质进行刮除，避免原料内部的物质粘附于盛放箱的内壁上，通过螺旋形扇叶旋转，能够将盛放箱内腔底部的绝缘漆原料向上进行输送，使得搅拌杆对绝缘漆原料的搅拌效果更好，在整体的配合作用下，实现了对绝缘漆原料转运过程中进行搅拌的效果，有效的防止绝缘漆原料在盛放箱的内部沉淀，而造成绝缘漆原料内部的物质含量不达标，解决了对加工原料进行转运过程中，原料会在转运车的内部沉淀，粘附于转运车的内部，不便于原料排出的同时，造成原料内部的部分物质的含量不达标，影响后期生产的问题。

附图说明

[0011] 图1为本实用新型结构示意图；

[0012] 图2为本实用新型左视局部结构示意图；

[0013] 图3为本实用新型盛放箱正视结构示意图。

[0014] 图中：1、盛放箱；2、加注口；3、灰尘过滤网；4、密封盖；5、扶手；6、立板；7、连接杆；8、第一带轮；9、轮毂；10、皮带；11、第二带轮；12、活动轮；13、放置台；14、排料口；15、螺旋形扇叶；16、刮板；17、第二转轴；18、搅拌杆；19、第一转轴；20、横板；21、从动齿轮；22、主动齿轮；23、转动轴；24、观察窗。

具体实施方式

[0015] 下面将结合本实用新型实施例中的附图，对本实用新型实施例中的技术方案进行清楚、完整地描述，显然，所描述的实施例仅仅是本实用新型一部分实施例，而不是全部的实施例。基于本实用新型中的实施例，本领域普通技术人员在没有做出创造性劳动前提下所获得的所有其他实施例，都属于本实用新型保护的范围。

[0016] 在本申请文件的描述中，需要理解的是，术语“中心”、“上”、“下”、“前”、“后”、“左”、“右”、“竖直”、“水平”、“顶”、“底”、“内”、“外”等指示的方位或位置关系为基于附图所示的方位或位置关系，仅是为了便于描述本专利和简化描述，而不是指示或暗示所指的装置或元件必须具有特定的方位、以特定的方位构造和操作，因此不能理解为对本专利的限制。在本申请文件的描述中，需要说明的是，除非另有明确的规定和限定，术语“安装”、“相连”、“连接”、“设置”应做广义理解，例如，可以是固定相连、设置，也可以是可拆卸连接、设置，或一体地连接、设置。对于本领域的普通技术人员而言，可以根据具体情况理解上述术语在本专利中的具体含义。

[0017] 请参阅图1-3，一种绝缘漆生产用转运车，包括放置台13，放置台13顶部的左端固定连接有立板6，立板6左侧的上端固定连接有扶手5，放置台13顶部的中端固定连接有盛放箱1，盛放箱1顶部的左端设置有加注口2，加注口2的上端螺纹连接有密封盖4，密封盖4的中端固定连接有灰尘过滤网3，盛放箱1右侧的下端设置有排料口14，且排料口14表面的上端设置有手动阀门开关，盛放箱1的正表面开设有观察窗24，且观察窗24的内侧包括透明钢化玻璃，盛放箱1内腔表面的两侧通过轴承活动连接有第二转轴17，第二转轴17表面的下端固定连接有螺旋形扇叶15，第二转轴17表面上端的两侧均固定连接有搅拌杆18，搅拌杆18的

另一侧固定连接有刮板16，第二转轴17的底部固定连接有第二带轮11，放置台13底部右侧的两端均通过轴承活动连接有活动轮12，放置台13底部左侧的两端均固定连接有连接杆7，两个连接杆7表面的下端之间通过轴承活动连接有转动轴23，转动轴23的两侧均固定连接有轮毂9，转动轴23表面的中端固定连接有主动齿轮22，两个连接杆7表面的中端之间固定连接有横板20，横板20的中端通过轴承活动连接有第一转轴19，且第一转轴19的上端通过轴承活动连接于放置台13底部左侧的中端，第一转轴19的底部固定连接有从动齿轮21，且从动齿轮21与主动齿轮22啮合，第一转轴19表面的上端固定连接有第一带轮8，第一带轮8的表面活动连接有皮带10，且皮带10另一侧的表面活动连接于第二带轮11的表面，通过人工的推动下使得活动轮12与轮毂9进行转动，轮毂9转动带动转动轴23与主动齿轮22旋转，主动齿轮22旋转的同时带动从动齿轮21旋转，从动齿轮21旋转带动第一转轴19与第一带轮8进行旋转，第一带轮8旋转带动皮带10进行运动，皮带10运动带动第二带轮11与第二转轴17旋转，第二转轴17旋转带动搅拌杆18、螺旋形扇叶15与刮板16进行旋转，搅拌杆18旋转能够对盛放箱1内部的绝缘漆原料进行搅拌，使得绝缘漆原料不会静止沉淀，通过刮板16旋转能够对盛放箱1内壁上粘附的物质进行刮除，避免原料内部的物质粘附于盛放箱1的内壁上，通过螺旋形扇叶15旋转，能够将盛放箱1内腔底部的绝缘漆原料向上进行输送，使得搅拌杆18对绝缘漆原料的搅拌效果更好，在整体的配合作用下，实现了对绝缘漆原料转运过程中进行搅拌的效果，有效的防止绝缘漆原料在盛放箱1的内部沉淀，而造成绝缘漆原料内部的物质含量不达标，解决了对加工原料进行转运过程中，原料会在转运车的内部沉淀，粘附于转运车的内部，不便于原料排出的同时，造成原料内部的部分物质的含量不达标，影响后期生产的问题。

[0018] 本实用新型中的所有部件均为通用标准件或本领域技术人员知晓的部件，其结构和原理都为本技术人员均可通过技术手册得知或通过常规实验方法获知，同时本申请文件中使用到的标准零件均可以从市场上购买，本申请文件中各部件根据说明书和附图的记载均可以进行订制，各个零件的具体连接方式均采用现有技术中成熟的螺栓、铆钉、焊接等常规手段，机械、零件和设备均采用现有技术中常规的型号。

[0019] 使用时，通过人工的推动下使得活动轮12与轮毂9进行转动，轮毂9转动带动转动轴23与主动齿轮22旋转，主动齿轮22旋转的同时带动从动齿轮21旋转，从动齿轮21旋转带动第一转轴19与第一带轮8进行旋转，第一带轮8旋转带动皮带10进行运动，皮带10运动带动第二带轮11与第二转轴17旋转，第二转轴17旋转带动搅拌杆18、螺旋形扇叶15与刮板16进行旋转，搅拌杆18旋转能够对盛放箱1内部的绝缘漆原料进行搅拌，使得绝缘漆原料不会静止沉淀，通过刮板16旋转能够对盛放箱1内壁上粘附的物质进行刮除，避免原料内部的物质粘附于盛放箱1的内壁上，通过螺旋形扇叶15旋转，能够将盛放箱1内腔底部的绝缘漆原料向上进行输送，使得搅拌杆18对绝缘漆原料的搅拌效果更好，在整体的配合作用下，实现了对绝缘漆原料转运过程中进行搅拌的效果，有效的防止绝缘漆原料在盛放箱1的内部沉淀，而造成绝缘漆原料内部的物质含量不达标。

[0020] 尽管已经示出和描述了本实用新型的实施例，对于本领域的普通技术人员而言，可以理解在不脱离本实用新型的原理和精神的情况下可以对这些实施例进行多种变化、修改、替换和变型，本实用新型的范围由所附权利要求及其等同物限定。

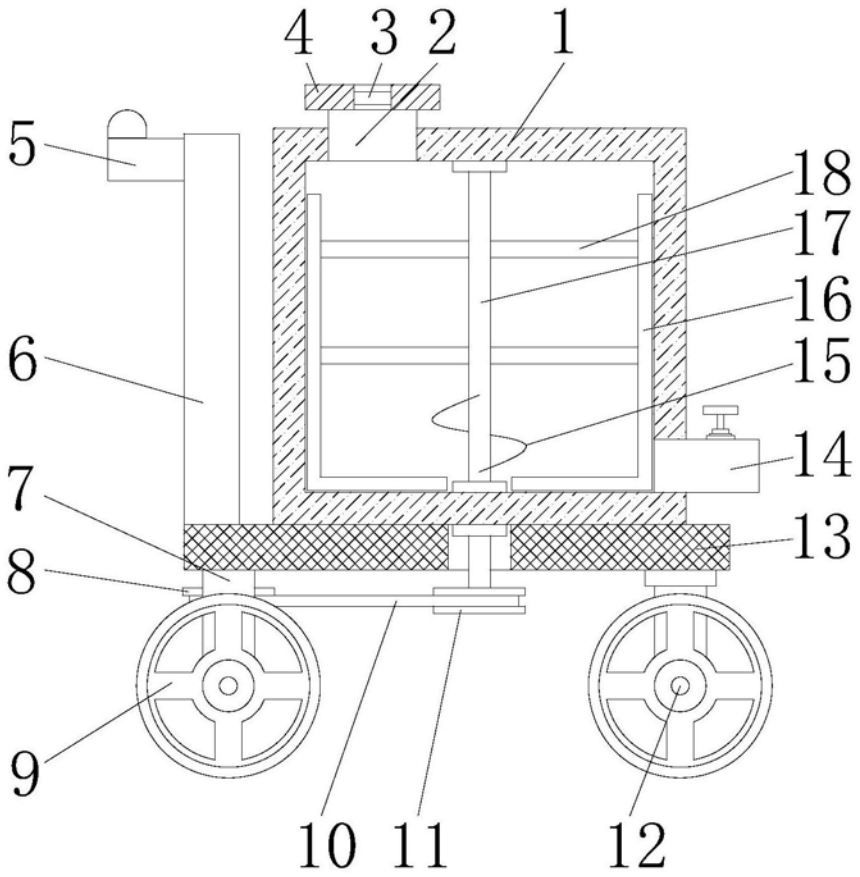

图1

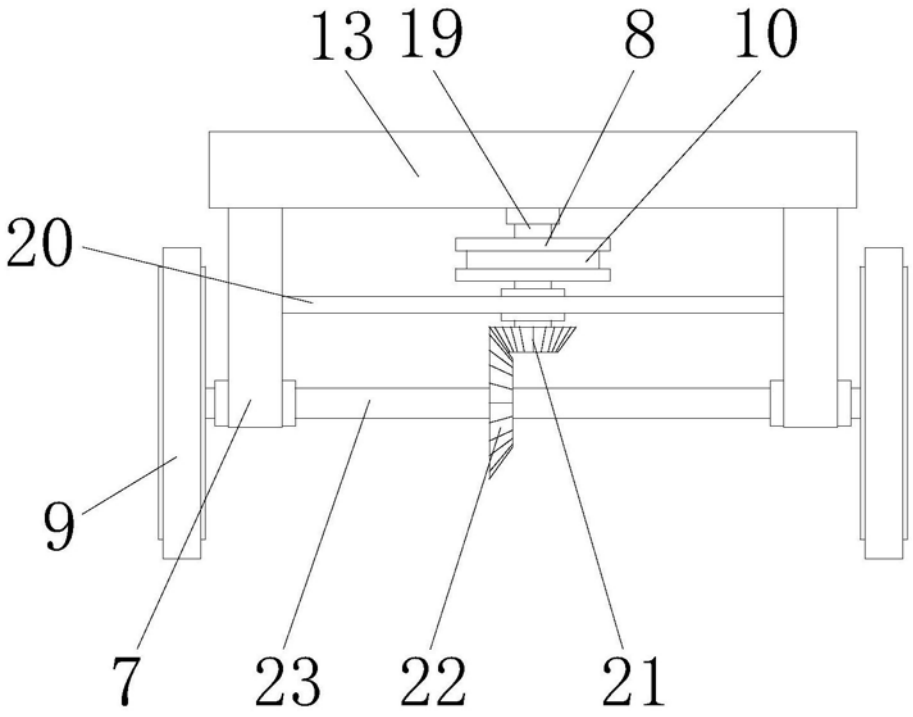

图2

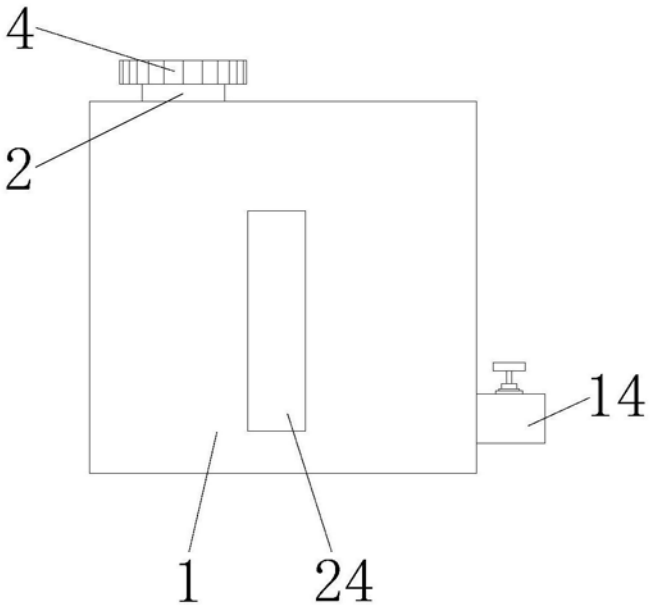

图3