(19)中华人民共和国国家知识产权局

(12)实用新型专利

(10)授权公告号 CN 209466754 U
(45)授权公告日 2019.10.08

(21)申请号 201822237890.4

(22)申请日 2018.12.29

(73)专利权人 天津市旭辉恒远塑料包装股份有限公司
地址 301800 天津市宝坻区口东工业区福德路6号

(72)发明人 厉艳荣

(74)专利代理机构 天津市新天方专利代理有限责任公司 12104
代理人 张强

(51)Int.Cl.
B31B 70/20(2017.01)
B31B 70/74(2017.01)

权利要求书1页 说明书2页 附图1页

(54)实用新型名称

一种编织袋防皱切割装置

(57)摘要

本实用新型是一种编织袋防皱切割装置，包括工作台，其特征在于，所述工作台底部四角处竖直固接有支撑杆，所述工作台一侧竖直安有U形支撑架，所述支撑架上的横杆套置有编织袋卷轴，所述工作台另一侧设有支撑板，所述支撑板底部四角处竖直固接有支撑柱，所述工作台顶部沿宽度方向设有切槽，所述动力机构Ⅰ的输出端竖直固接有推动杆Ⅰ，所述动力机构Ⅱ的输出端竖直固接有推动杆Ⅱ，所述刀片槽底部中心可拆卸插有刀片，所述支撑板的顶部前后两侧水平固接有动力机构Ⅲ，所述动力机构Ⅲ的输出端水平固接有伸缩管，两个所述动力机构Ⅲ之间的所述支撑板上竖直固接有抽风机。本实用新型避免了编织袋在切割时发皱变形，并且工作效率高，易收集。

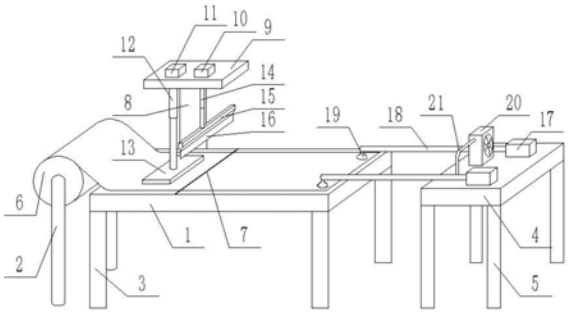

CN 209466754 U

1.一种编织袋防皱切割装置,包括工作台(1),其特征在于,所述工作台(1)底部四角处竖直固接有支撑杆(3),所述工作台(1)一侧竖直安有U形支撑架(2),所述支撑架(2)上的横杆套置有编织袋卷轴(6),所述工作台(1)另一侧设有支撑板(4),所述支撑板(4)底部四角处竖直固接有支撑柱(5),所述工作台(1)顶部沿宽度方向设有切槽(7),所述编织袋卷轴(6)上的编织袋平铺在所述工作台(1)顶部,所述工作台(1)后侧壁靠近所述支撑架(2)的位置竖直固接有支撑梁(8),所述支撑梁(8)的顶部水平固接有安装板(9),所述安装板(9)位于所述工作台(1)上方,所述安装板(9)顶部靠近所述支撑架(2)的一侧竖直安装有动力机构Ⅰ(11),所述安装板(9)另一侧竖直安装有动力机构Ⅱ(10),所述动力机构Ⅰ(11)的输出端竖直固接有推动杆Ⅰ(12),所述推动杆Ⅰ(12)的底部穿过所述安装板(9)并水平固接有压板(13),所述动力机构Ⅱ(10)的输出端竖直固接有推动杆Ⅱ(14),所述推动杆Ⅱ(14)的底部穿过所述安装板(9)并水平固接有刀片槽(15),所述刀片槽(15)底部中心可拆卸插有刀片(16),所述刀片(16)位于所述切槽(7)的正上方,所述支撑板(4)的顶部前后两侧水平固接有动力机构Ⅲ(17),所述动力机构Ⅲ(17)的输出端水平固接有伸缩管(18),所述伸缩管(18)的头端密封并且所述伸缩管(18)头端的底部固接有吸盘(19),所述吸盘(19)与所述伸缩管(18)连通设置,两个所述动力机构Ⅲ(17)之间的所述支撑板(4)上竖直固接有抽风机(20),所述抽风机(20)的前后两侧固接有连接管(21),所述连接管(21)的一端开口与所述抽风机(20)连通设置,所述连接管(21)的另一端开口与所述伸缩管(18)连通设置。

2.根据权利要求1所述的一种编织袋防皱切割装置,其特征在于,所述动力机构Ⅰ(11)、所述动力机构Ⅱ(10)、所述动力机构Ⅲ(17)均为液压缸。

3.根据权利要求2所述的一种编织袋防皱切割装置,其特征在于,所述工作台(1)和所述支撑板(4)之间设有收集箱。

一种编织袋防皱切割装置

技术领域

[0001] 本实用新型涉及编织袋切割技术领域，尤其涉及一种编织袋防皱切割装置。

背景技术

[0002] 编织袋广泛应用于蔬菜等农业产品包装、食品包装、日常生活用品包装等包装领域，其生产过程中需要经过圆织、裁袋、缝底、打包等制造环节，在编织袋进行裁切工序时，采用人工方式裁剪，工作效率低下；采用机械裁切时，一般采用辊筒夹持的方式进行切割，将袋子缠绕在线轮上后竖直垂下，由切割机构进行切割，在使用这种装置进行编织袋的切割时，袋子与切割机构接触的部分并未进行限位，并且由于编织材料本身容易变形的特性，使得编织袋在切割的瞬间容易发皱变形，从而导致切割不准确，影响编织袋的生产质量。

发明内容

[0003] 本实用新型旨在解决现有技术的不足，而提供一种编织袋防皱切割装置。

[0004] 本实用新型为实现上述目的，采用以下技术方案：一种编织袋防皱切割装置，包括工作台，其特征在于，所述工作台底部四角处竖直固接有支撑杆，所述工作台一侧竖直安有U形支撑架，所述支撑架上的横杆套置有编织袋卷轴，所述工作台另一侧设有支撑板，所述支撑板底部四角处竖直固接有支撑柱，所述工作台顶部沿宽度方向设有切槽，所述编织袋卷轴上的编织袋平铺在所述工作台顶部，所述工作台后侧壁靠近所述支撑架的位置竖直固接有支撑梁，所述支撑梁的顶部水平固接有安装板，所述安装板位于所述工作台上方，所述安装板顶部靠近所述支撑架的一侧竖直安装有动力机构Ⅰ，所述安装板另一侧竖直安装有动力机构Ⅱ，所述动力机构Ⅰ的输出端竖直固接有推动杆Ⅰ，所述推动杆Ⅰ的底部穿过所述安装板并水平固接有压板，所述动力机构Ⅱ的输出端竖直固接有推动杆Ⅱ，所述推动杆Ⅱ的底部穿过所述安装板并水平固接有刀片槽，所述刀片槽底部中心可拆卸插有刀片，所述刀片位于所述切槽的正上方，所述支撑板的顶部前后两侧水平固接有动力机构Ⅲ，所述动力机构Ⅲ的输出端水平固接有伸缩管，所述伸缩管的头端密封并且所述伸缩管头端的底部固接有吸盘，所述吸盘与所述伸缩管连通设置，两个所述动力机构Ⅲ之间的所述支撑板上竖直固接有抽风机，所述抽风机的前后两侧固接有连接管，所述连接管的一端开口与所述抽风机连通设置，所述连接管的另一端开口与所述伸缩管连通设置。

[0005] 特别的，所述动力机构Ⅰ、所述动力机构Ⅱ、所述动力机构Ⅲ均为液压缸。

[0006] 特别的，所述工作台和所述支撑板之间设有收集箱。

[0007] 本实用新型的有益效果是：本实用新型通过设置工作台、支撑架、支撑板、动力机构Ⅰ、动力机构Ⅱ、动力机构Ⅲ、推动杆Ⅰ、推动杆Ⅱ、伸缩管、压板、刀片、切槽、抽风机、吸盘、连接管，使编织袋在裁切时，处于绷紧状态，并且切槽窄小，刀片快速下移切割，避免了编织袋在切割时发皱变形，并且工作效率高，易收集。

附图说明

[0008] 图1为本实用新型的结构示意图；

[0009] 图中：1-工作台；2-支撑架；3-支撑杆；4-支撑板；5-支撑柱；6-编织袋卷轴；7-切槽；8-支撑梁；9-安装板；10-动力机构Ⅱ；11-动力机构Ⅰ；12-推动杆Ⅰ；13-压板；14-推动杆Ⅱ；15-刀片槽；16-刀片；17-动力机构Ⅲ；18-伸缩管；19-吸盘；20-抽风机；21-连接管；

[0010] 以下将结合本实用新型的实施例参照附图进行详细叙述。

具体实施方式

[0011] 下面结合附图和实施例对本实用新型作进一步说明：

[0012] 如图1所示，一种编织袋防皱切割装置，包括工作台1，其特征在于，所述工作台1底部四角处竖直固接有支撑杆3，所述工作台1一侧竖直安有U形支撑架2，所述支撑架2上的横杆套置有编织袋卷轴6，所述工作台1另一侧设有支撑板4，所述支撑板4底部四角处竖直固接有支撑柱5，所述工作台1顶部沿宽度方向设有切槽7，所述编织袋卷轴6上的编织袋平铺在所述工作台1顶部，所述工作台1后侧壁靠近所述支撑架2的位置竖直固接有支撑梁8，所述支撑梁8的顶部水平固接有安装板9，所述安装板9位于所述工作台1上方，所述安装板9顶部靠近所述支撑架2的一侧竖直安装有动力机构Ⅰ11，所述安装板9另一侧竖直安装有动力机构Ⅱ10，所述动力机构Ⅰ11的输出端竖直固接有推动杆Ⅰ12，所述推动杆Ⅰ12的底部穿过所述安装板9并水平固接有压板13，所述动力机构Ⅱ10的输出端竖直固接有推动杆Ⅱ14，所述推动杆Ⅱ14的底部穿过所述安装板9并水平固接有刀片槽15，所述刀片槽15底部中心可拆卸插有刀片16，所述刀片16位于所述切槽7的正上方，所述支撑板4的顶部前后两侧水平固接有动力机构Ⅲ17，所述动力机构Ⅲ17的输出端水平固接有伸缩管18，所述伸缩管18的头端密封并且所述伸缩管18头端的底部固接有吸盘19，所述吸盘19与所述伸缩管18连通设置，两个所述动力机构Ⅲ17之间的所述支撑板4上竖直固接有抽风机20，所述抽风机20的前后两侧固接有连接管21，所述连接管21的一端开口与所述抽风机20连通设置，所述连接管21的另一端开口与所述伸缩管18连通设置。

[0013] 特别的，所述动力机构Ⅰ11、所述动力机构Ⅱ10、所述动力机构Ⅲ17均为液压缸。

[0014] 特别的，所述工作台1和所述支撑板4之间设有收集箱。

[0015] 本实用新型工作时，编织袋卷轴6上的编织袋平铺在工作台1上，启动动力机构Ⅰ11，推动杆Ⅰ12带动压板13下移，并压住编织袋，启动动力机构Ⅲ17，伸缩管18带动吸盘19位于编织袋边缘处，启动抽风机20，吸盘19吸住编织袋，启动动力机构Ⅱ10，推动杆Ⅱ14带动刀片16下移并切割编织袋，切割完成后，推动杆Ⅱ14带动刀片16上移，伸缩管18带动吸盘19往回移动，吸盘19吸住编织袋移动至收集箱上方时，关闭抽风机20，编织袋掉落入收集箱内，继续启动动力机构Ⅲ17，伸缩管18带动吸盘19位于编织袋切割边缘处，启动抽风机20，吸盘19吸住编织袋，推动杆Ⅰ带动压板13上移，吸盘19带动编织袋往回移动至工作台1边缘处，启动动力机构Ⅰ11，推动杆Ⅰ带动压板13下移，并压住编织袋，重复上述步骤。本实用新型避免了编织袋在切割时发皱变形，并且工作效率高，易收集。

[0016] 上面结合附图对本实用新型进行了示例性描述，显然本实用新型具体实现并不受上述方式的限制，只要采用了本实用新型的方法构思和技术方案进行的各种改进，或未经改进直接应用于其它场合的，均在本实用新型的保护范围之内。

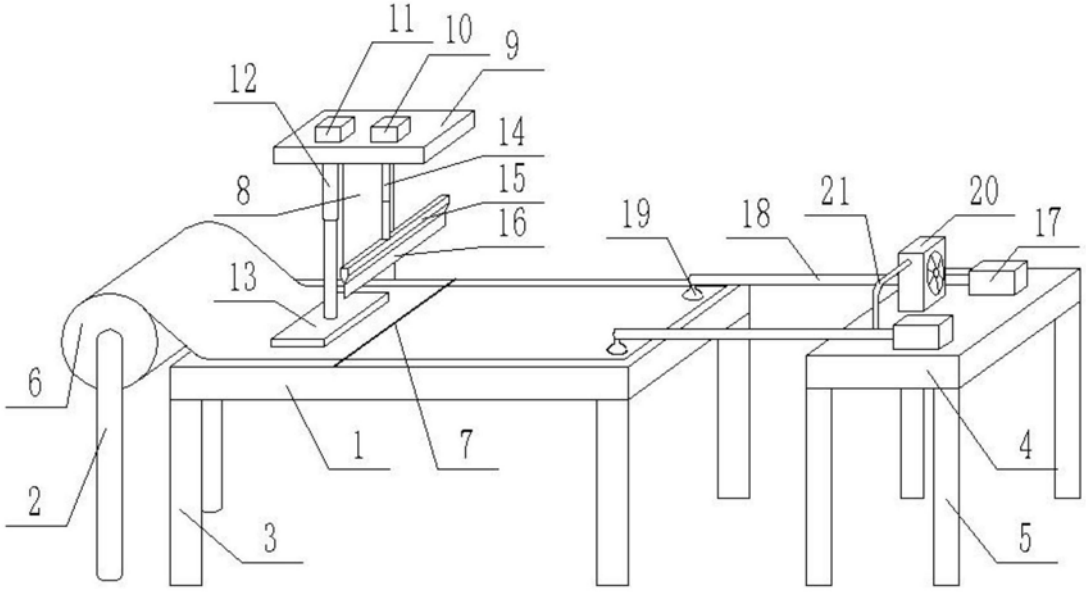

图1