(19)中华人民共和国国家知识产权局

(12)实用新型专利

(10)授权公告号 CN 211673086 U
(45)授权公告日 2020.10.16

(21)申请号 201921947014.9

(22)申请日 2019.11.12

(73)专利权人 曹会兰
地址 071000 河北省保定市望都县固店镇北阳村540号

(72)发明人 曹会兰

(51)Int.Cl.
A47B 63/00(2006.01)
A47B 45/00(2006.01)
A47B 91/06(2006.01)

权利要求书1页 说明书3页 附图2页

(54)实用新型名称

一种办公文件收纳柜

(57)摘要

本实用新型公开了一种办公文件收纳柜，包括柜体和箱体，所述柜体位于箱体的下方，所述柜体的内腔固定连接有支撑板，所述柜体顶部的两侧均开设有螺纹孔，所述螺纹孔的内腔螺纹连接有螺纹杆，所述螺纹杆的顶部贯穿箱体并延伸至箱体的内腔，所述螺纹杆的顶部与箱体内腔的顶部活动连接，所述螺纹杆位于箱体内腔的一端固定套设有第一锥齿轮，所述第一锥齿轮的一侧啮合有第二锥齿轮，两个第二锥齿轮之间固定连接有横杆。本实用新型具备容易可调节，便于存放文件的优点，解决了现有的办公文件收纳柜结构简单，收纳柜的容积固定不变，不能根据使用者的需求进行增大和缩小，降低了收纳柜的适用性，不便于人们使用的问题。

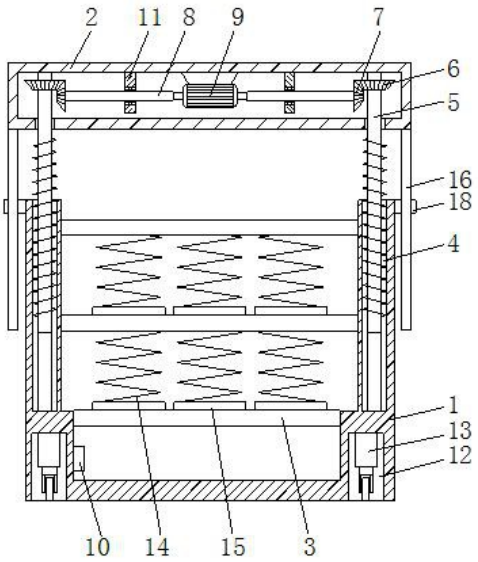

CN 211673086 U

1.一种办公文件收纳柜,包括柜体(1)和箱体(2),其特征在于:所述柜体(1)位于箱体(2)的下方,所述柜体(1)的内腔固定连接有支撑板(3),所述柜体(1)顶部的两侧均开设有螺纹孔(4),所述螺纹孔(4)的内腔螺纹连接有螺纹杆(5),所述螺纹杆(5)的顶部贯穿箱体(2)并延伸至箱体(2)的内腔,所述螺纹杆(5)的顶部与箱体(2)内腔的顶部活动连接,所述螺纹杆(5)位于箱体(2)内腔的一端固定套设有第一锥齿轮(6),所述第一锥齿轮(6)的一侧啮合有第二锥齿轮(7),两个第二锥齿轮(7)之间固定连接有横杆(8),所述箱体(2)内腔的底部固定连接有双轴电机(9),所述双轴电机(9)的转轴与横杆(8)固定连接,所述柜体(1)内腔左侧的底部固定连接有控制器(10),所述控制器(10)与双轴电机(9)电性连接。

2.根据权利要求1所述的一种办公文件收纳柜,其特征在于:所述横杆(8)的表面活动套设有套板(11),所述套板(11)的顶部与箱体(2)内腔的顶部固定连接。

3.根据权利要求1所述的一种办公文件收纳柜,其特征在于:所述柜体(1)底部的四角均开设有凹槽(12),所述凹槽(12)内腔的顶部固定连接有电动伸缩杆(13),所述电动伸缩杆(13)的底部通过转轴活动连接有滚轮,所述控制器(10)与电动伸缩杆(13)电性连接。

4.根据权利要求1所述的一种办公文件收纳柜,其特征在于:所述支撑板(3)的底部固定连接有弹簧(14),所述弹簧(14)的底部固定连接有压板(15),所述压板(15)的底部与支撑板(3)的顶部接触。

5.根据权利要求1所述的一种办公文件收纳柜,其特征在于:所述箱体(2)底部的两侧均固定连接有竖板(16),所述竖板(16)的表面开设有导向槽(17),所述柜体(1)两侧的顶部均固定连接有导向块(18),所述导向块(18)远离柜体(1)的一侧贯穿导向槽(17),所述柜体(1)的正面通过铰链活动连接有柜门(19),所述箱体(2)的正面活动连接有检修门。

一种办公文件收纳柜

技术领域

[0001] 本实用新型涉及办公用品技术领域，具体为一种办公文件收纳柜。

背景技术

[0002] 办公用品指人们在日常工作中所使用的辅助用品，主要被应用于企业单位，它涵盖的种类非常广泛，包括：文件档案用品、桌面用品、办公设备、财务用品、耗材等一系列与工作相关的用品，人们将办公文具存储至收纳柜中，现有的办公文件收纳柜结构简单，收纳柜的容积固定不变，不能根据使用者的需求进行增大和缩小，降低了收纳柜的适用性，不便于人们的使用。

实用新型内容

[0003] 本实用新型的目的在于提供一种办公文件收纳柜，具备容易可调节，便于存放文件的优点，解决了现有的办公文件收纳柜结构简单，收纳柜的容积固定不变，不能根据使用者的需求进行增大和缩小，降低了收纳柜的适用性，不便于人们使用的问题。

[0004] 为实现上述目的，本实用新型提供如下技术方案：一种办公文件收纳柜，包括柜体和箱体，所述柜体位于箱体的下方，所述柜体的内腔固定连接有支撑板，所述柜体顶部的两侧均开设有螺纹孔，所述螺纹孔的内腔螺纹连接有螺纹杆，所述螺纹杆的顶部贯穿箱体并延伸至箱体的内腔，所述螺纹杆的顶部与箱体内腔的顶部活动连接，所述螺纹杆位于箱体内腔的一端固定套设有第一锥齿轮，所述第一锥齿轮的一侧啮合有第二锥齿轮，两个第二锥齿轮之间固定连接有横杆，所述箱体内腔的底部固定连接有双轴电机，所述双轴电机的转轴与横杆固定连接，所述柜体内腔左侧的底部固定连接有控制器，所述控制器与双轴电机电性连接。

[0005] 优选的，所述横杆的表面活动套设有套板，所述套板的顶部与箱体内腔的顶部固定连接。

[0006] 优选的，所述柜体底部的四角均开设有凹槽，所述凹槽内腔的顶部固定连接有电动伸缩杆，所述电动伸缩杆的底部通过转轴活动连接有滚轮，所述控制器与电动伸缩杆电性连接。

[0007] 优选的，所述支撑板的底部固定连接有弹簧，所述弹簧的底部固定连接有压板，所述压板的底部与支撑板的顶部接触。

[0008] 优选的，所述箱体底部的两侧均固定连接有竖板，所述竖板的表面开设有导向槽，所述柜体两侧的顶部均固定连接有导向块，所述导向块远离柜体的一侧贯穿导向槽，所述柜体的正面通过铰链活动连接有柜门，所述箱体的正面活动连接有检修门。

[0009] 与现有技术相比，本实用新型的有益效果如下：

[0010] 1、本实用新型通过柜体、箱体、支撑板、支撑板、螺纹杆、第一锥齿轮、第二锥齿轮、横杆、双轴电机和控制器进行配合，具备容易可调节，便于存放文件的优点，解决了现有的办公文件收纳柜结构简单，收纳柜的容积固定不变，不能根据使用者的需求进行增大和缩

小，降低了收纳柜的适用性，不便于人们使用的问题。

[0011] 2、本实用新型通过设置套板，能够对横杆进行平衡支撑，便于套板的旋转，通过设置凹槽、电动伸缩杆和滚轮，通过能够使滚轮竖向移动与地面接触，便于收纳柜的移动，通过设置弹簧和压板，能够对文件进行压紧，通过设置竖板、导向槽和导向块，能够对箱体进行导向，便于箱体平稳竖向移动。

附图说明

[0012] 图1为本实用新型结构示意图；

[0013] 图2为本实用新型竖板结构侧视示意图；

[0014] 图3为本实用新型结构正视示意图。

[0015] 图中：1柜体、2箱体、3支撑板、4螺纹孔、5螺纹杆、6第一锥齿轮、7第二锥齿轮、8横杆、9双轴电机、10控制器、11套板、12凹槽、13电动伸缩杆、14弹簧、15压板、16竖板、17导向槽、18导向块、19柜门。

具体实施方式

[0016] 下面将结合本实用新型实施例中的附图，对本实用新型实施例中的技术方案进行清楚、完整地描述，显然，所描述的实施例仅仅是本实用新型一部分实施例，而不是全部的实施例。基于本实用新型中的实施例，本领域普通技术人员在没有做出创造性劳动前提下所获得的所有其他实施例，都属于本实用新型保护的范围。

[0017] 在实用新型的描述中，需要说明的是，术语“上”、“下”、“内”、“外”“前端”、“后端”、“两端”、“一端”、“另一端”等指示的方位或位置关系为基于附图所示的方位或位置关系，仅是为了便于描述本实用新型和简化描述，而不是指示或暗示所指的装置或元件必须具有特定的方位、以特定的方位构造和操作，因此不能理解为对本实用新型的限制。此外，术语“第一”、“第二”仅用于描述目的，而不能理解为指示或暗示相对重要性。

[0018] 在实用新型的描述中，需要说明的是，除非另有明确的规定和限定，术语“安装”、“设置有”、“连接”等，应做广义理解，例如“连接”，可以是固定连接，也可以是可拆卸连接，或一体地连接；可以是机械连接，也可以是电连接；可以是直接相连，也可以通过中间媒介间接相连，可以是两个元件内部的连通。对于本领域的普通技术人员而言，可以具体情况理解上述术语在本实用新型中的具体含义。

[0019] 本实用新型的柜体1、箱体2、支撑板3、支撑板3、螺纹杆5、第一锥齿轮6、第二锥齿轮7、横杆8、双轴电机9、控制器10、套板11、凹槽12、电动伸缩杆13、弹簧14、压板15、竖板16、导向槽17、导向块18和柜门19部件均为通用标准件或本领域技术人员知晓的部件，其结构和原理都为本技术人员均可通过技术手册得知或通过常规实验方法获知。

[0020] 请参阅图1-3，一种办公文件收纳柜，包括柜体1和箱体2，柜体1位于箱体2的下方，柜体1底部的四角均开设有凹槽12，凹槽12内腔的顶部固定连接有电动伸缩杆13，电动伸缩杆13的底部通过转轴活动连接有滚轮，控制器10与电动伸缩杆13电性连接，通过设置凹槽12、电动伸缩杆13和滚轮，通过能够使滚轮竖向移动与地面接触，便于收纳柜的移动，柜体1的内腔固定连接有支撑板3，支撑板3的底部固定连接有弹簧14，弹簧14的底部固定连接有压板15，压板15的底部与支撑板3的顶部接触，通过设置弹簧14和压板15，能够对文件进行

压紧，柜体1顶部的两侧均开设有螺纹孔4，螺纹孔4的内腔螺纹连接有螺纹杆5，螺纹杆5的顶部贯穿箱体2并延伸至箱体2的内腔，螺纹杆5的顶部与箱体2内腔的顶部活动连接，螺纹杆5位于箱体2内腔的一端固定套设有第一锥齿轮6，第一锥齿轮6的一侧啮合有第二锥齿轮7，两个第二锥齿轮7之间固定连接有横杆8，横杆8的表面活动套设有套板11，套板11的顶部与箱体2内腔的顶部固定连接，通过设置套板11，能够对横杆8进行平衡支撑，便于套板11的旋转，箱体2内腔的底部固定连接有双轴电机9，双轴电机9的转轴与横杆8固定连接，柜体1内腔左侧的底部固定连接有控制器10，控制器10与双轴电机9电性连接，箱体2底部的两侧均固定连接有竖板16，竖板16的表面开设有导向槽17，柜体1两侧的顶部均固定连接有导向块18，导向块18远离柜体1的一侧贯穿导向槽17，柜体1的正面通过铰链活动连接有柜门19，箱体2的正面活动连接有检修门，通过设置竖板16、导向槽17和导向块18，能够对箱体2进行导向，便于箱体2平稳竖向移动，通过柜体1、箱体2、支撑板3、支撑板3、螺纹杆5、第一锥齿轮6、第二锥齿轮7、横杆8、双轴电机9和控制器10进行配合，具备容易可调节，便于存放文件的优点，解决了现有的办公文件收纳柜结构简单，收纳柜的容积固定不变，不能根据使用者的需求进行增大和缩小，降低了收纳柜的适用性，不便于人们使用的问题。

[0021] 使用时，将文件放置在支撑板3上，通过弹簧14对压板15产生张力，压板15压紧文件，控制器10控制双轴电机9的转轴带动横杆8旋转，横杆8带动第一锥齿轮6旋转，第一锥齿轮6带动第二锥齿轮7旋转，第二锥齿轮7带动螺纹杆5旋转，使箱体2向上移动，可以在最顶部的支撑板3上放置更多的文件，增大收纳柜的容积，控制器10控制电动伸缩杆13伸长带动滚轮向下移动，使滚轮与地面接触，便于柜体1的移动。

[0022] 综上所述：该办公文件收纳柜，通过柜体1、箱体2、支撑板3、支撑板3、螺纹杆5、第一锥齿轮6、第二锥齿轮7、横杆8、双轴电机9和控制器10进行配合，解决了现有的办公文件收纳柜结构简单，收纳柜的容积固定不变，不能根据使用者的需求进行增大和缩小，降低了收纳柜的适用性，不便于人们使用的问题。

[0023] 尽管已经示出和描述了本实用新型的实施例，对于本领域的普通技术人员而言，可以理解在不脱离本实用新型的原理和精神的情况下可以对这些实施例进行多种变化、修改、替换和变型，本实用新型的范围由所附权利要求及其等同物限定。

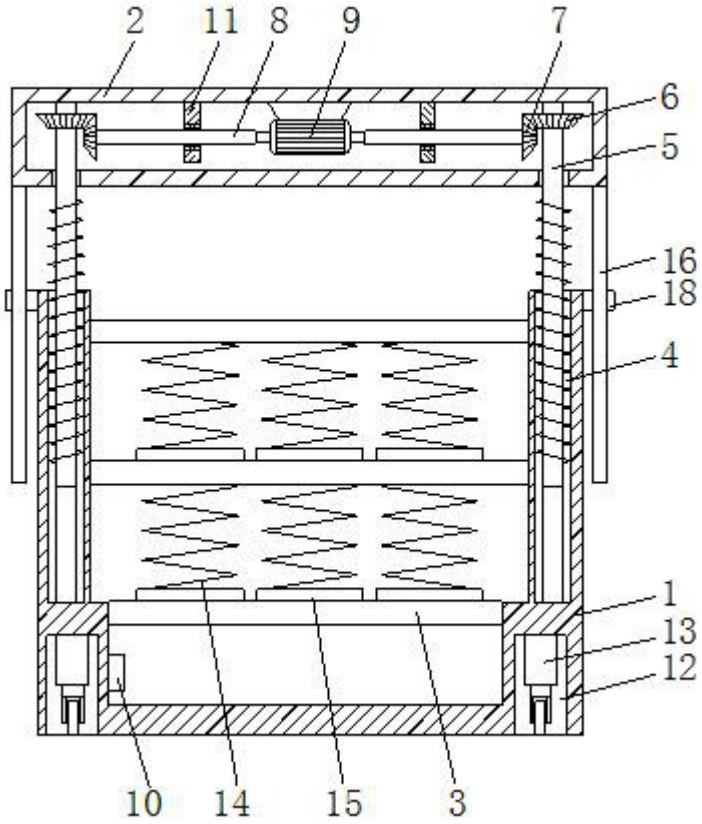

图 1

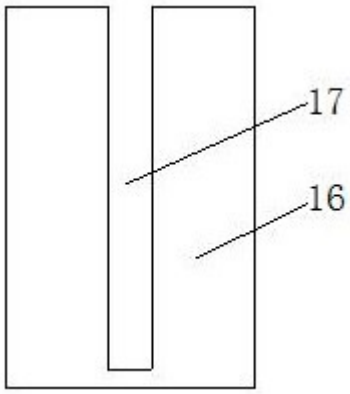

图 2

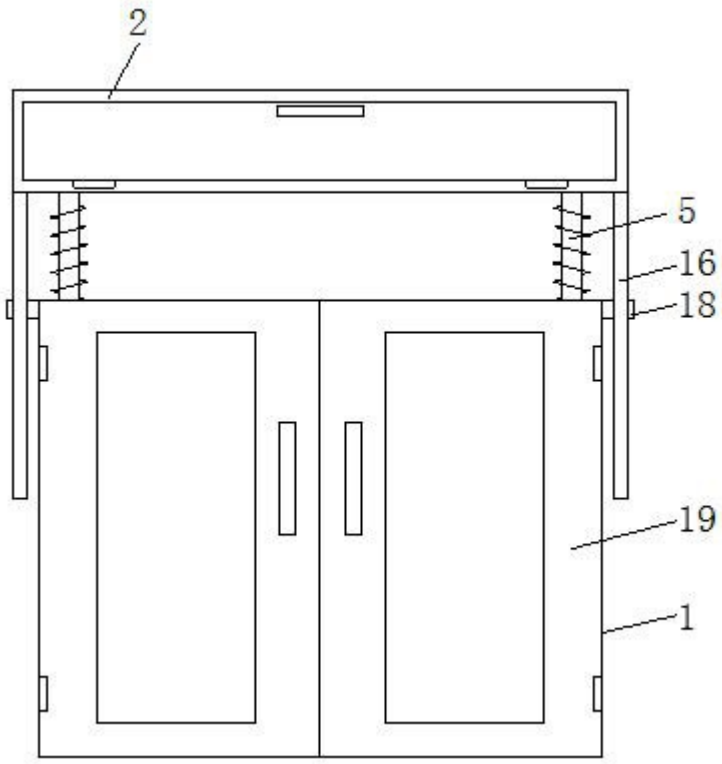

图 3