(19)国家知识产权局

(12)实用新型专利

(10)授权公告号 CN 222436179 U
(45)授权公告日 2025.02.07

(21)申请号 202420873657.8

(22)申请日 2024.04.25

(73)专利权人 宜兴市盛唐门窗有限公司
地址 214000 江苏省无锡市宜兴市屺亭街道前亭村

(72)发明人 唐英良

(51)Int.Cl.
E06B 3/263(2006.01)
E06B 3/62(2006.01)
E06B 3/67(2006.01)
E06B 5/16(2006.01)
E06B 7/14(2006.01)
E06B 7/23(2006.01)
E06B 7/28(2006.01)

权利要求书1页 说明书3页 附图3页

(54)实用新型名称

一种双层保温平移窗

(57)摘要

本实用新型公开了一种双层保温平移窗，属于平移窗技术领域，其技术方案要点包括窗外框，窗外框的内部滑动连接有两个平移窗扇，且平移窗扇的内部设置有窗扇玻璃，窗扇玻璃靠近平移窗扇的一侧分别设置有密封皮条和阻水皮条，通过设置密封皮条、阻水皮条和玻璃压条，密封皮条和玻璃压条的配合使用，不仅可以将窗扇玻璃限制在平移窗扇的内部，还可起到对于窗扇玻璃和平移窗扇之间进行密封的效果，避免热量向外界传递，从而保证了室内温度，并且在阻水皮条的作用下，能够起到防止外界水分进入室内的效果，同时两个平移窗扇之间以及平移窗扇与窗外框之间设置有密封结构，从而可以降低间隙，使得热量不易从此处排出，达到保温作用。

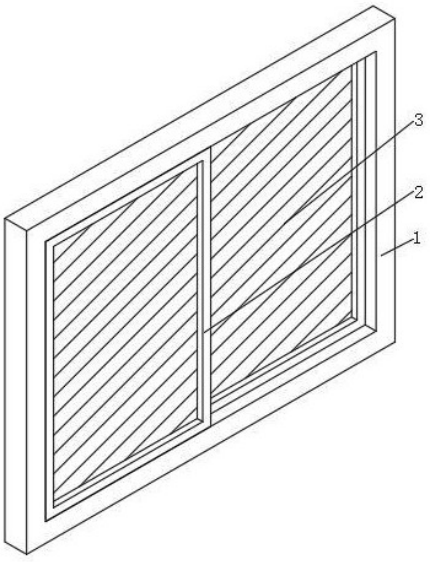

CN 222436179 U

1.一种双层保温平移窗,包括窗外框(1),其特征在于:所述窗外框(1)的内部滑动连接有两个平移窗扇(2),且平移窗扇(2)的内部设置有窗扇玻璃(3),所述窗扇玻璃(3)靠近平移窗扇(2)的一侧分别设置有密封皮条(4)和阻水皮条(5),且密封皮条(4)和阻水皮条(5)靠近平移窗扇(2)的一侧与其紧密接触,所述平移窗扇(2)内部的后侧设置有玻璃压条(6),且玻璃压条(6)与窗扇玻璃(3)配合使用,所述平移窗扇(2)靠近窗外框(1)的一侧设置有密封条(7),且两个密封条(7)之间配合使用。

2.根据权利要求1所述的一种双层保温平移窗,其特征在于:所述密封皮条(4)设置在窗扇玻璃(3)的后侧,且靠近窗扇玻璃(3)和玻璃压条(6)的一侧分别与两者紧密接触。

3.根据权利要求1所述的一种双层保温平移窗,其特征在于:所述阻水皮条(5)处于窗扇玻璃(3)的前侧,且与平移窗扇(2)的内壁紧密接触。

4.根据权利要求1所述的一种双层保温平移窗,其特征在于:所述窗扇玻璃(3)为三玻两腔中空钢化玻璃构成,且内部填充有氩气。

5.根据权利要求1所述的一种双层保温平移窗,其特征在于:所述密封条(7)分别套接在前侧平移窗扇(2)的右侧和后侧平移窗扇(2)的左侧。

一种双层保温平移窗

技术领域

[0001] 本实用新型涉及平移窗技术领域,特别涉及一种双层保温平移窗。

背景技术

[0002] 平移窗又叫推拉窗,根据推拉方向不同分为水平推拉窗和垂直推拉窗两种,水平推拉窗需要在窗扇上下设轨槽,垂直推拉窗要有滑轮及平衡措施。

[0003] 而现有的常规平移窗在玻璃窗扇与窗框之间存在少量间隙,使得热量容易通过此间隙溢出,从而降低了平移窗的保温性能。

实用新型内容

[0004] 本实用新型提供一种双层保温平移窗,旨在解决现有的常规平移窗在玻璃窗扇与窗框之间存在少量间隙,使得热量容易通过此间隙溢出,从而降低了平移窗的保温性能,从而影响保温效果的问题。

[0005] 本实用新型是这样实现的,一种双层保温平移窗,包括窗外框,所述窗外框的内部滑动连接有两个平移窗扇,且平移窗扇的内部设置有窗扇玻璃,所述窗扇玻璃靠近平移窗扇的一侧分别设置有密封皮条和阻水皮条,且密封皮条和阻水皮条靠近平移窗扇的一侧与其紧密接触,所述平移窗扇内部的后侧设置有玻璃压条,且玻璃压条与窗扇玻璃配合使用。

[0006] 为了达到保温的效果,作为本实用新型的一种双层保温平移窗优选的,所述密封皮条设置在窗扇玻璃的后侧,且靠近窗扇玻璃和玻璃压条的一侧分别与两者紧密接触。

[0007] 为了达到隔水的效果,作为本实用新型的一种双层保温平移窗优选的,所述阻水皮条处于窗扇玻璃的前侧,且与平移窗扇的内壁紧密接触。

[0008] 为了达到提升平移窗保温性能的效果,作为本实用新型的一种双层保温平移窗优选的,所述窗扇玻璃为三玻两腔中空钢化玻璃构成,且内部填充有氩气。

[0009] 为了达到提升两个平移窗之间保温性能的效果,作为本实用新型的一种双层保温平移窗优选的,所述平移窗扇靠近窗外框的一侧设置有密封条,且两个密封条之间配合使用。

[0010] 为了达到便于两个密封条之间配合使用的效果,作为本实用新型的一种双层保温平移窗优选的,所述密封条分别套接在前侧平移窗扇的右侧和后侧平移窗扇的左侧。

[0011] 与现有技术相比,本实用新型的有益效果是:

[0012] 该双层保温平移窗,通过设置密封皮条、阻水皮条和玻璃压条,密封皮条和玻璃压条的配合使用,不仅可以将窗扇玻璃限制在平移窗扇的内部,还可起到对于窗扇玻璃和平移窗扇之间进行密封的效果,避免热量向外界传递,从而保证了室内温度,并且在阻水皮条的作用下,能够起到防止外界水分进入室内的效果,同时两个平移窗扇之间以及平移窗扇与窗外框之间设置有密封结构,从而可以降低间隙,使得热量不易从此处排出,达到保温作用。

附图说明

[0013] 图1为本实用新型的双层保温平移窗的整体结构图；

[0014] 图2为本实用新型中双层保温平移窗的整体平面示意图；

[0015] 图3为本实用新型中双层保温平移窗的俯视剖视示意图；

[0016] 图4为本实用新型中双层保温平移窗的侧视剖视示意图。

[0017] 图中，1、窗外框；2、平移窗扇；3、窗扇玻璃；4、密封皮条；5、阻水皮条；6、玻璃压条；7、密封条。

具体实施方式

[0018] 为了使本实用新型的目的、技术方案及优点更加清楚明白，以下结合附图及实施例，对本实用新型进行进一步详细说明。应当理解，此处所描述的具体实施例仅仅用以解释本实用新型，并不用于限定本实用新型。

[0019] 在本实用新型的描述中，需要理解的是，术语“长度”、“宽度”、“上”、“下”、“前”、“后”、“左”、“右”、“竖直”、“水平”、“顶”、“底”“内”、“外”等指示的方位或位置关系为基于附图所示的方位或位置关系，仅是为了便于描述本实用新型和简化描述，而不是指示或暗示所指的装置或元件必须具有特定的方位、以特定的方位构造和操作，因此不能理解为对本实用新型的限制。此外，在本实用新型的描述中，“多个”的含义是两个或两个以上，除非另有明确具体的限定。

[0020] 请参阅图1-4，本实用新型提供技术方案：一种双层保温平移窗，包括窗外框1，窗外框1的内部滑动连接有两个平移窗扇2，且平移窗扇2的内部设置有窗扇玻璃3，窗扇玻璃3靠近平移窗扇2的一侧分别设置有密封皮条4和阻水皮条5，且密封皮条4和阻水皮条5靠近平移窗扇2的一侧与其紧密接触，平移窗扇2内部的后侧设置有玻璃压条6，且玻璃压条6与窗扇玻璃3配合使用。

[0021] 在本实施例中：通过设置密封皮条4、阻水皮条5和玻璃压条6，密封皮条4和玻璃压条6的配合使用，不仅可以将窗扇玻璃3限制在平移窗扇2的内部，还可起到对于窗扇玻璃3和平移窗扇2之间进行密封的效果，避免热量向外界传递，从而保证了室内温度，并且在阻水皮条5的作用下，能够起到防止外界水分进入室内的效果，同时两个平移窗扇2之间以及平移窗扇2与窗外框1之间设置有密封结构，从而可以降低间隙，使得热量不易从此处排出，达到保温作用。

[0022] 作为本实用新型的技术优化方案，密封皮条4设置在窗扇玻璃3的后侧，且靠近窗扇玻璃3和玻璃压条6的一侧分别与两者紧密接触。

[0023] 在本实施例中：通过设置密封皮条4设置在窗扇玻璃3的后侧，能够与玻璃压条6配合使用，不仅可以将窗扇玻璃3限制在平移窗扇2的内部，还可起到对于窗扇玻璃3和平移窗扇2之间进行密封的效果，避免热量向外界传递，从而保证了室内温度。

[0024] 作为本实用新型的技术优化方案，阻水皮条5处于窗扇玻璃3的前侧，且与平移窗扇2的内壁紧密接触。

[0025] 在本实施例中：通过设置阻水皮条5处于窗扇玻璃3的前侧，能够起到防止外界水分进入室内的效果。

[0026] 作为本实用新型的技术优化方案，窗扇玻璃3为三玻两腔中空钢化玻璃构成，且内

部填充有氩气。

[0027] 在本实施例中:通过设置窗扇玻璃3为三玻两腔中空钢化玻璃构成,且内部填充有氩气,可以达到提升平移窗保温性能的效果。

[0028] 作为本实用新型的技术优化方案,平移窗扇2靠近窗外框1的一侧设置有密封条7,且两个密封条7之间配合使用。

[0029] 在本实施例中:通过设置密封条7,能够降低两个平移窗扇2之间的间隙,从而使热量不易从此处排出,达到保温作用。

[0030] 作为本实用新型的技术优化方案,密封条7分别套接在前侧平移窗扇2的右侧和后侧平移窗扇2的左侧。

[0031] 在本实施例中:通过设置密封条7分别套接在前侧平移窗扇2的右侧和后侧平移窗扇2的左侧,能够达到便于两个密封条7之间配合使用的效果。

[0032] 工作原理:首先,通过设置密封皮条4、阻水皮条5和玻璃压条6,密封皮条4和玻璃压条6的配合使用,不仅可以将窗扇玻璃3限制在平移窗扇2的内部,还可起到对于窗扇玻璃3和平移窗扇2之间进行密封的效果,避免热量向外界传递,从而保证了室内温度,并且在阻水皮条5的作用下,能够起到防止外界水分进入室内的效果,同时两个平移窗扇2之间以及平移窗扇2与窗外框1之间设置有密封结构,从而可以降低间隙,使得热量不易从此处排出,达到保温作用。

[0033] 以上仅为本实用新型的较佳实施例而已,并不用以限制本实用新型,凡在本实用新型的精神和原则之内所作的任何修改、等同替换和改进等,均应包含在本实用新型的保护范围之内。

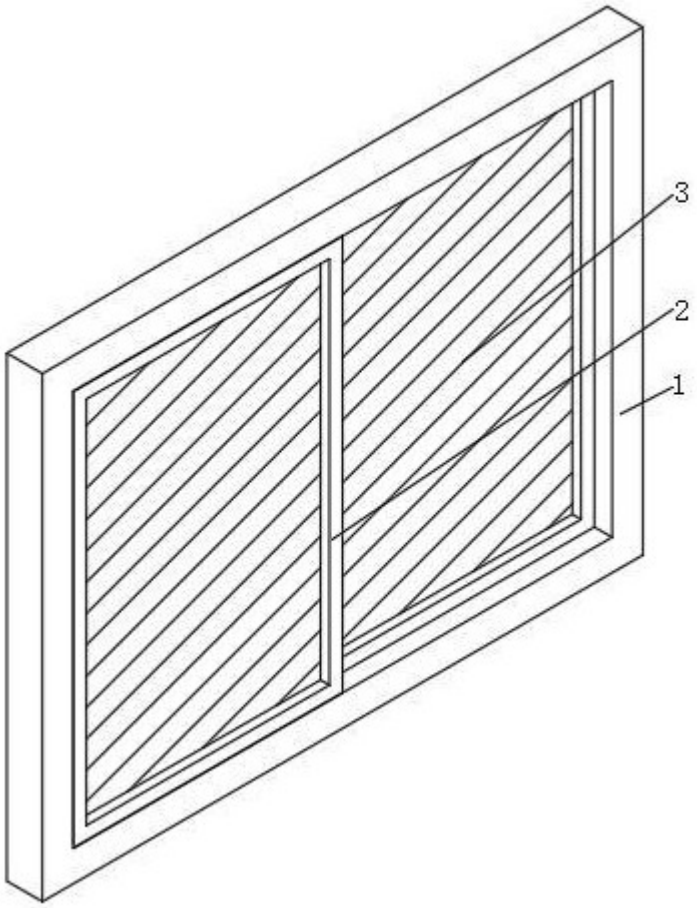

图 1

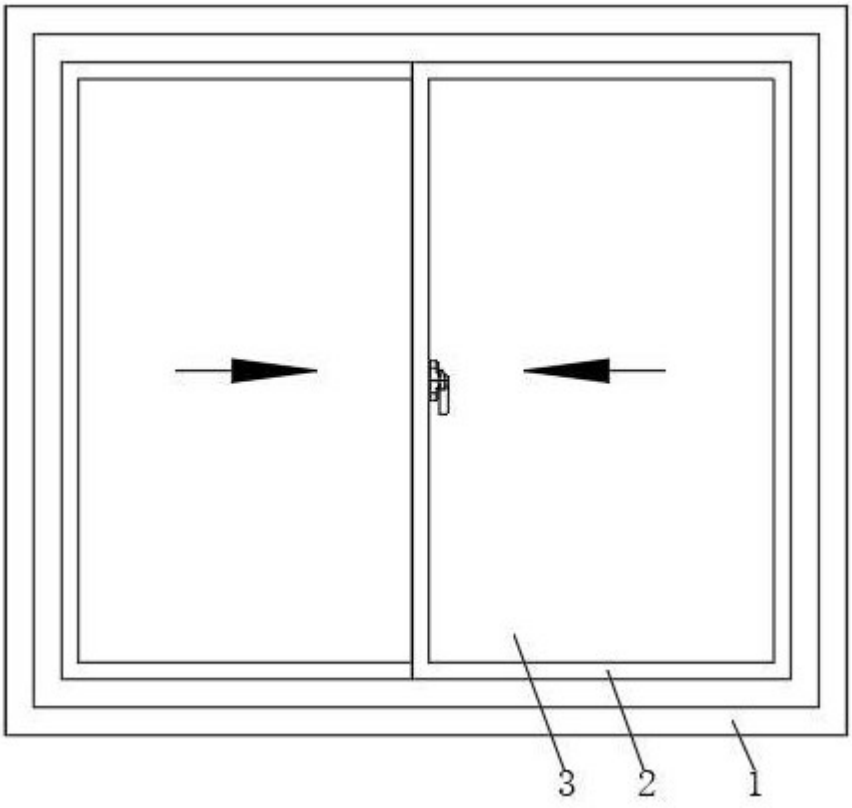

图 2

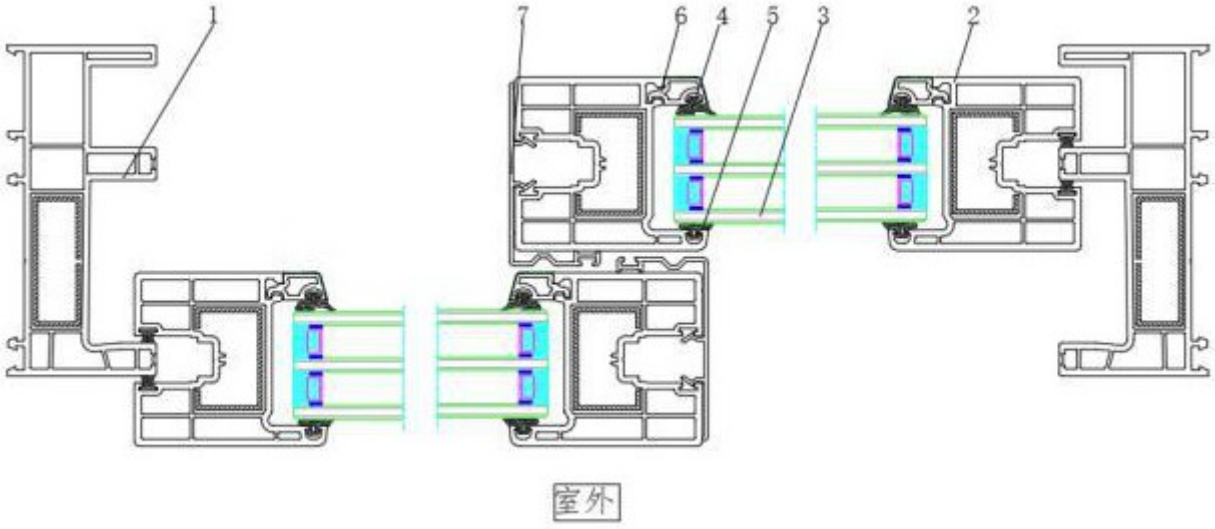

图 3

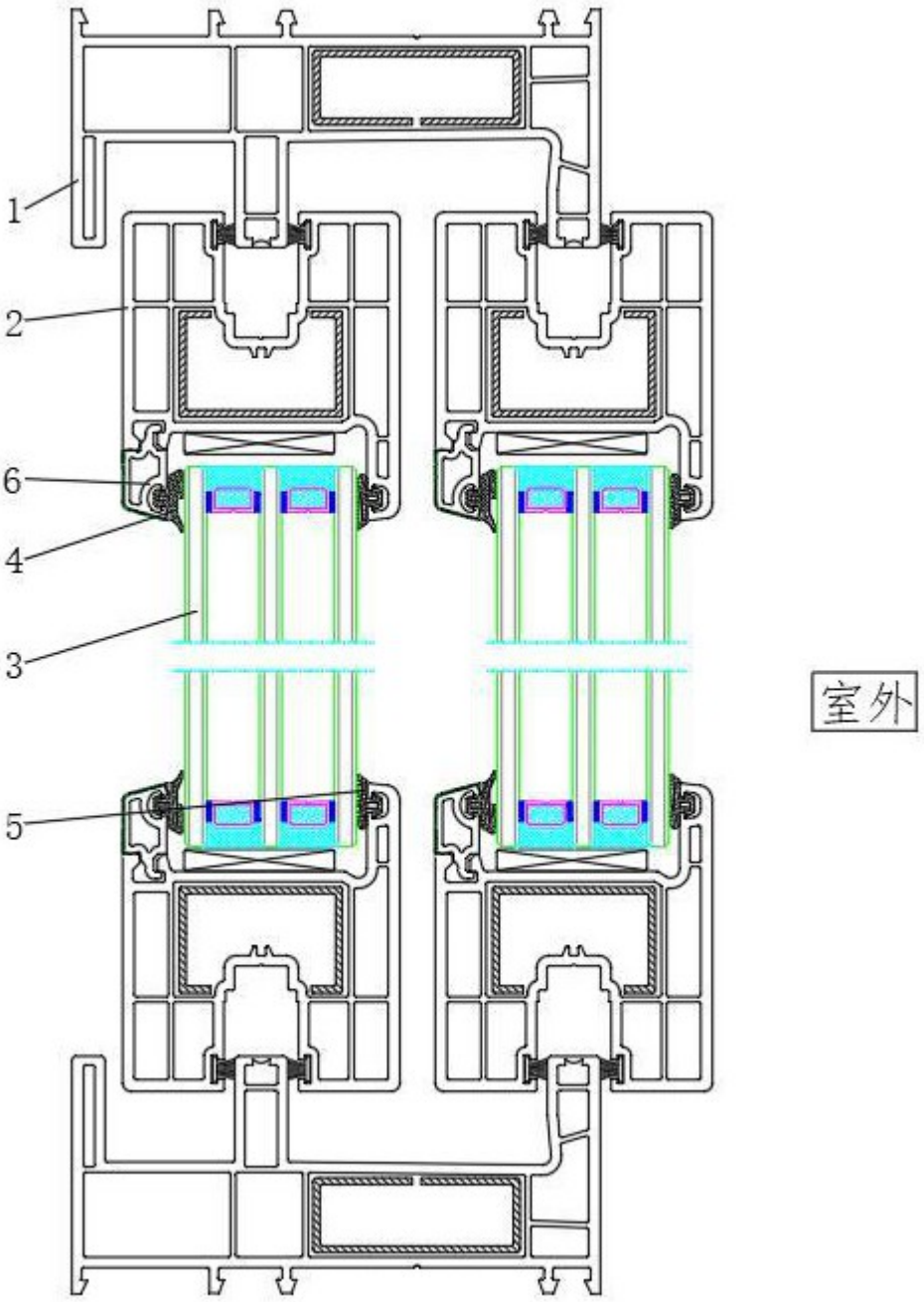

图 4