(19)中华人民共和国国家知识产权局

(12)实用新型专利

(10)授权公告号 CN 204318958 U
(45)授权公告日 2015.05.13

(21)申请号 201420793502.X

(22)申请日 2014.12.16

(73)专利权人 肖圣钊
地址 264000 山东省烟台市芝罘区北大街142号烟台市口腔医院

(72)发明人 肖圣钊 柳忠豪 任光辉 肖慧娟 陈浩 韩晓鹏 刘树泰 尚将 宋健 王玉兰 栾俐阳

(74)专利代理机构 烟台双联专利事务所(普通合伙) 37225
代理人 曲显荣

(51)Int.Cl.
A61C 19/00(2006.01)
A61C 19/04(2006.01)

权利要求书1页 说明书3页 附图1页

(54)实用新型名称

口腔颌位关系转移工具

(57)摘要

本实用新型涉及一种口腔颌位关系转移工具,属于口腔科专用器械结构技术领域。其包括用于测量上下颌牙齿之间距离的测量片,测量片的一端设有通孔,连接钮扣穿过通孔将各测量片叠层放置、活动连接在一起。本实用新型口腔颌位关系转移工具,通过选择不同厚度的测量片,可以将患者的最适颌位关系简单迅速精确地转移到颌架上,真实地反映口内咬合的实际情况,以方便临床医生研究分析,制定下一步的治疗方案,操作简单、实用方便,患者舒适性好,可以适应不同患者需要。

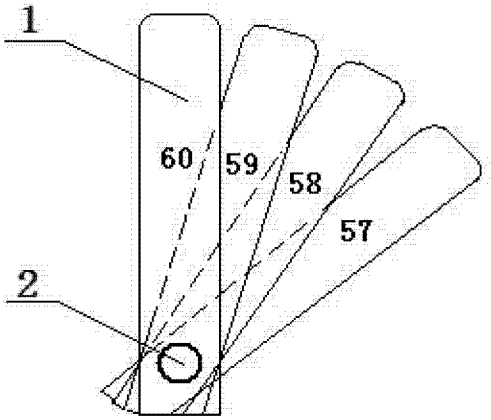

CN 204318958 U

1. 口腔颌位关系转移工具，其特征在于包括用于测量上下颌牙齿之间距离的测量片(1)，测量片的一端设有通孔，连接钮扣(2)穿过通孔将各测量片叠层放置、活动连接在一起。

2. 按照权利要求 1 所述口腔颌位关系转移工具，其特征在于测量片的前端即伸入口腔端设计成外倒圆角弧线形。

3. 按照权利要求 1 所述口腔颌位关系转移工具，其特征在于测量片的前端即伸入口腔端设计成圆弧形。

4. 按照权利要求 1 或 2 或 3 所述口腔颌位关系转移工具，其特征在于所述测量片采用不同颜色标记其不同厚度。

5. 按照权利要求 1-3 任一权利要求所述口腔颌位关系转移工具，其特征在于所述测量片为 2-200 个。

6. 按照权利要求 1 或 2 或 3 所述口腔颌位关系转移工具，其特征在于所述测量片的外形尺寸为：厚度 0.01-1mm，长度 2-15cm，宽度 0.2-3cm。

7. 按照权利要求 1 或 2 或 3 所述口腔颌位关系转移工具，其特征在于测量片上均标示有厚度标记。

8. 按照权利要求 1 或 2 或 3 所述口腔颌位关系转移工具，其特征在于所述测量片为薄膜样无毒无害材料制成。

口腔颌位关系转移工具

技术领域

[0001] 本实用新型涉及一种口腔颌位关系转移工具，属于口腔科专用器械结构技术领域。

背景技术

[0002] 在口腔科中由于牙齿缺失、牙齿移动、不良修复体、不良正畸矫正等都可能导致患者出现咬合错乱、颞下颌关节移位、颞下颌关节疼痛等不良症状，此时恢复患者的最适颌位关系具有重要的临床意义。临床医生需要将患者的最适颌位关系转移到颌架上进行研究分析，制定下一步的治疗方案。传统取颌位关系的方法包括哥德氏弓描记法、吞咽法、功能反射法、髁区诱导法、肌监测仪等方法，但这些方法需要患者的配合程度高、操作复杂、使用不便、精确度差。目前国内尚缺少简单有效的口腔最适颌位关系转移工具，临床治疗中无法将患者的最适颌位关系简单迅速精确地转移到颌架上。

发明内容

[0003] 本实用新型的目的在于提供一种口腔科专用最适颌位关系转移工具，可以将患者的最适颌位关系简单迅速精确地转移到颌架上，以利于临床医生研究分析，制定下一步的治疗方案。

[0004] 本实用新型采用以下技术方案：

[0005] 口腔颌位关系转移工具，其特别之处在于包括用于测量上下颌牙齿之间距离的测量片 1，测量片的一端设有通孔，连接钮扣 2 穿过通孔将各测量片叠层放置、活动连接在一起。

[0006] 测量片的前端即伸入口腔端设计成外倒圆角弧线形，避免因测量片锋利划破口腔黏膜。

[0007] 或者测量片的前端即伸入口腔端设计成圆弧形。

[0008] 进一步，口腔颌位关系转移工具由不同厚度的测量片组成，不同厚度的测量片用不同颜色的测量片标记，以方便使用。

[0009] 所述测量片为 2-200 个，以适应不同患者上下颌牙间距需求。

[0010] 所述测量片的外形尺寸为：厚度 0.01-1mm，长度 2-15cm，宽度 0.2-3cm。

[0011] 每片测量片上均标示有其厚度标记，以便快速计算上下颌牙间距。

[0012] 所述测量片为薄膜样无毒无害材料制成，测量片厚度均匀一致，易于弯曲，反复弯曲之后没有皱褶，弯曲使用之后可以反弹到原来的形状以便使用。

[0013] 本实用新型口腔颌位关系转移工具，通过选择不同厚度的测量片，可以将患者的最适颌位关系简单迅速精确地转移到颌架上，真实地反映口内咬合的实际情况，以方便临床医生研究分析，制定下一步的治疗方案，操作简单、实用方便，患者舒适性好，可以适应不同患者需要。

附图说明

[0014] 图 1：本实用新型结构示意图；

[0015] 图 2：为测量片前端设计成圆弧形的口腔颌位关系转移工具结构示意图；

[0016] 图中：1、测量片，2、连接钮扣。

具体实施方式

[0017] 以下参照附图，给出本实用新型的具体实施方式，用来对本实用新型的结构进行进一步说明。

[0018] 实施例 1

[0019] 本实施例口腔颌位关系转移工具，如附图 1 所示，包括用于测量上下颌牙齿之间距离的测量片 1，测量片的一端设有通孔，通孔直径为 4mm，连接钮扣 2 穿过通孔将各测量片叠层放置、活动连接在一起。测量片的长度为 6cm，宽度为 1cm；共有 60 片，其中有 30 片厚度为 0.1mm，测量片颜色为透明色；10 片厚度为 0.2mm，测量片颜色为白色；10 片厚度为 0.075mm，测量片颜色为红色；10 片厚度为 0.05mm，测量片颜色为蓝色。

[0020] 测量片的前端即伸入口腔端部制成半径为 1.5mm 的外圆角弧线形，避免因测量片锋利划破口腔黏膜。每片测量片上均标示有其厚度标记，以便快速计算上下颌牙间距。测量片采用薄膜样无毒无害材料制成，测量片厚度均匀一致，易于弯曲，反复弯曲之后没有皱褶，弯曲使用之后可以反弹到原来的形状以便使用。

[0021] 实施例 2

[0022] 本实施例口腔颌位关系转移工具，包括用于测量上下颌牙齿之间距离的测量片 1，测量片的一端设有通孔，通孔直径为 3mm，连接钮扣 2 穿过通孔将各测量片叠层放置、活动连接在一起。测量片的长度为 5cm，宽度为 0.8cm；共有 40 片，其中有 20 片厚度为 0.1mm，测量片颜色为透明色；10 片厚度为 0.2mm，测量片颜色为白色；5 片厚度为 0.075mm，测量片颜色为红色；5 片厚度为 0.05mm，测量片颜色为蓝色。

[0023] 测量片的前端即伸入口腔端部制成半径为 1.0mm 的外圆角弧线形，避免因测量片锋利划破口腔黏膜。每片测量片上均标示有其厚度标记，以便快速计算上下颌牙间距。测量片采用薄膜样无毒无害材料制成，测量片厚度均匀一致，易于弯曲，反复弯曲之后没有皱褶，弯曲使用之后可以反弹到原来的形状以便使用。

[0024] 实施例 3

[0025] 本实施例口腔颌位关系转移工具与实施例 1 不同之处在于：

[0026] 测量片的前端即伸入口腔端部制成半径为 0.5cm 圆弧形，如附图 2 所示，避免因测量片锋利划破口腔黏膜。

[0027] 口腔颌位关系转移工具使用方法：

[0028] 1. 先将测量片放入患者口内前牙部位，使患者上下颌牙齿之间脱离接触，然后再减少测量片的数量，使此时上下颌牙刚好脱离接触，记录此时所用到的测量片的数量为 N 片。此时让患者轻咬测量片放松 10-15 秒左右，消除原有颌位关系记忆，使上下颌牙齿重又接触，此时再依次增加几片测量片，使上下颌牙齿再次达到刚好脱离接触状态。记录此时测量片的数量为：厚度为 0.2mm 的测量片 N1 片，厚度为 0.1mm 的测量片 N2 片，厚度为 0.075mm 的测量片 N3 片，厚度 0.05mm 的测量片 N4 片，使上下颌牙齿再次刚好脱离接触。计算测量

片总厚度为 H=N1×0.2+N2×0.1+N3×0.075+N4×0.05mm。

[0029] 2. 用软的咬合记录材料，置于上下颌牙列之间，记录此时的颌位关系。

[0030] 3. 将上下颌牙取模，将所取石膏模型至于颌架上。此时上下颌牙前牙间的距离按照上述上下颌牙之间测量尺的距离以及用咬合记录材料所确定的颌位关系进行颌架定位。

[0031] 本实用新型的保护范围并不限于以上所给出的实施例，凡是根据本实用新型的思路所能实现的所有的技术方案，均属于本实用新型的保护范围。

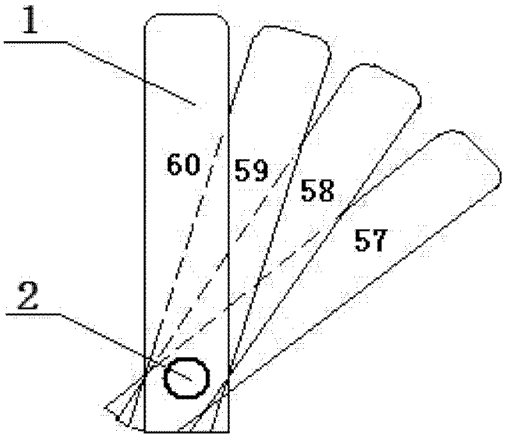

图 1

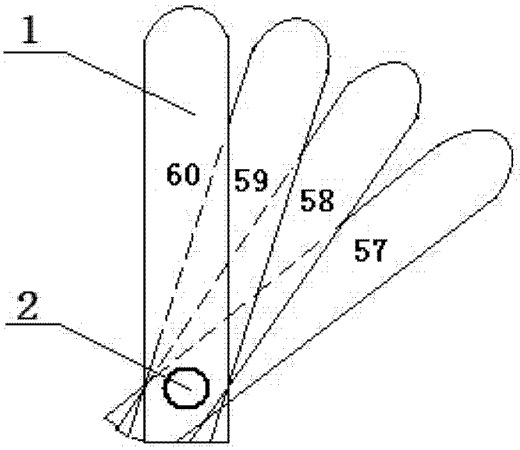

图 2