(19)中华人民共和国国家知识产权局

(12)实用新型专利

(10)授权公告号 CN 209332944 U
(45)授权公告日 2019.09.03

(21)申请号 201822015616.2

(22)申请日 2018.11.30

(73)专利权人 广东省中医院(广州中医药大学第二附属医院、广州中医药大学第二临床医学院、广东省中医药科学院)

地址 510000 广东省广州市越秀区大德路111号

(72)发明人 陈伯钧 林黄果 黄妹 黄秋萍 蔡彦 林敏如

(74)专利代理机构 北京超凡志成知识产权代理事务所(普通合伙) 11371

代理人 崔振

(51)Int.Cl.

A61M 16/04(2006.01)

A61M 1/00(2006.01)

权利要求书2页 说明书7页 附图3页

(54)实用新型名称

可供氧及吸引的气管插管装置与气管插管设备

(57)摘要

本实用新型提供了一种可供氧及吸引的气管插管装置与气管插管设备,涉及医疗器械技术领域。可供氧及吸引的气管插管装置包括气管导管接头、封盖帽、封孔蒂、切换组件、氧气管接头和引流管接头;气管导管接头的一端与气管导管连接,另一端与封盖帽连接,且与切换组件连通;切换组件上设有第一通道和第二通道,第一通道能够使得气管导管接头与氧气管接头连通,第二通道能够使得气管导管接头与引流管接头连通,控制切换组件,以使第一通道或第二通道连通。解决了现有技术中,气管插管时气管导管不能连接负压吸痰装置或者连接供氧装置,需要分独立步骤进行的技术问题。本实用新型的切换组件能够实现气管导管与其他管道之间的切换。

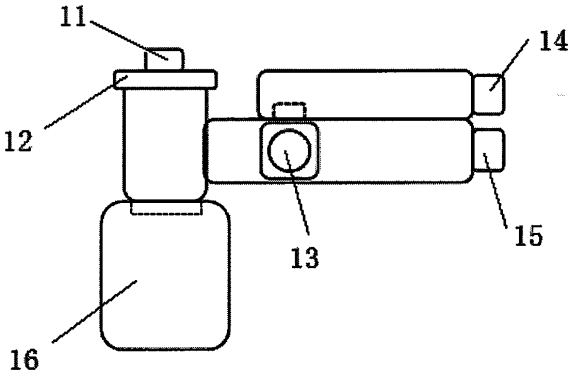

CN 209332944 U

1.一种可供氧及吸引的气管插管装置,其特征在于,包括气管导管接头、封盖帽、封孔蒂、切换组件、氧气管接头和引流管接头;

所述气管导管接头的一端与气管导管连接,所述气管导管接头的另一端与封盖帽的一端连接,所述切换组件与气管导管接头的另一端连通,所述封孔蒂与封盖帽的另一端连接;所述引流管接头的一端与封盖帽连接,用于与气管导管连通;所述切换组件上设有第一通道和第二通道,所述第一通道能够使得气管导管接头与氧气管接头连通,所述第二通道能够使得气管导管接头与引流管接头连通,控制切换组件,以使气管导管接头与氧气管接头连通或者气管导管接头与引流管接头连通。

2.根据权利要求1所述的可供氧及吸引的气管插管装置,其特征在于,所述切换组件包括切换件;

所述引流管接头设在氧气管接头的下方,所述切换件水平设置,且垂直贯穿所述引流管接头,所述第一通道与第二通道并列设置,所述第一通道为贯穿切换件的且与氧气管接头连通的通道,所述第二通道为连通气管导管接头与引流管接头的通道。

3.根据权利要求2所述的可供氧及吸引的气管插管装置,其特征在于,所述第一通道为L型通道,所述第二通道为与引流管接头中线平行的通道以及中间垂直通道连接组合的倒T型通道。

4.根据权利要求3所述的可供氧及吸引的气管插管装置,其特征在于,所述切换组件还包括切换盖;

所述切换盖的数量为两个,一个切换盖与切换件的一端连接,另一个切换盖与切换件的另一端连接。

5.根据权利要求4所述的可供氧及吸引的气管插管装置,其特征在于,所述切换组件还包括弹性件;

所述弹性件的一端与靠近第二通道的切换盖连接,所述弹性件的另一端与引流管接头连接,通过按压弹性件,实现第一通道与第二通道之间的转化。

6.根据权利要求5所述的可供氧及吸引的气管插管装置,其特征在于,所述切换组件还包括固定切换件与引流管接头的卡紧件。

7.根据权利要求6所述的可供氧及吸引的气管插管装置,其特征在于,所述卡紧件包括第一卡紧件和第二卡紧件;

所述第一卡紧件为连接在切换件外侧面的弹片,所述第二卡紧件为设在引流管接头内壁上的凹槽,所述弹片与凹槽连接,以使切换件与引流管接头连接。

8.根据权利要求1所述的可供氧及吸引的气管插管装置,其特征在于,所述切换组件为三通管件;

所述三通管件的一端与气管导管接头连通,所述三通管件的第二端与氧气管接头连通,所述三通管件的第三端与引流管接头连通。

9.根据权利要求1所述的可供氧及吸引的气管插管装置,其特征在于,所述切换组件为四通管件;

所述四通管件的一端与气管导管接头连通,所述四通管件的第二端与氧气管接头连通,所述四通管件的第三端与引流管接头连通,所述四通管件的第四端与引流管接头的侧壁接触。

10.一种气管插管设备，其特征在于，包括气管导管、氧气瓶、负压吸痰装置和如权利要求1-9中任一项所述的可供氧及吸引的气管插管装置；

所述气管导管与气管导管接头连接，所述氧气管接头与氧气瓶连接，所述引流管接头与负压吸痰装置连接。

可供氧及吸引的气管插管装置与气管插管设备

技术领域

[0001] 本实用新型涉及医疗器械技术领域，尤其是涉及一种可供氧及吸引的气管插管装置与气管插管设备。

背景技术

[0002] 气管插管是指将特制的气管导管，通过口腔或者鼻腔插入到病人气管内，是一种广泛应用于医疗抢救病人和手术麻醉病人中的重要技术。紧急插管技术已经成为心肺复苏及伴有呼吸功能障碍的急危重症患者抢救过程中的重要措施，是呼吸道管理中应用最广泛、最有效最快捷的手段之一，是医务人员必须熟练掌握的基本技能，对抢救患者生命、降低病死率起到至关重要的作用。

[0003] 气管插管能够为气道通畅、通气供氧、呼吸道吸引和防止误吸等提供最佳条件。随着科技发展，现有的气管插管可以通过可视喉镜来提高成功率，通过从可视喉镜来观察气管插管的放置位置，实现对气管插管的精准放置到位。

[0004] 但是气管插管在紧急救护特殊情况下，比如咽喉分泌物较多、咯血、误吸等病人，或者解剖结构复杂特殊的病人，只能先用吸痰管连接负压吸痰装置来吸引干净后，再行气管插管，耗费时间多，吸痰管管腔小，难以充分吸引，特别是有大的异物时，容易耽误插管时间及降低气管插管的成功率。而且在操作时不能连接供氧装置，难以保证供给病人氧气，可能导致患者缺氧出现脑死亡，为患者的救治带来了麻烦。

实用新型内容

[0005] 本实用新型的目的在于提供一种可供氧及吸引的气管插管装置，以解决现有技术中存在的，气管插管时气管导管不能连接负压吸痰装置或者连接供氧装置，需要分步骤进行，效果不理想，耗费时间多，给患者的救治带来困难的技术问题。

[0006] 本实用新型还提供了一种气管插管设备，以解决现有技术中存在的，气管插管时气管导管不能连接负压吸痰装置或者连接供氧装置，需要分步骤进行，效果不理想，耗费时间多，给患者的救治带来困难的技术问题。

[0007] 本实用新型提供的一种可供氧及吸引的气管插管装置，包括气管导管接头、封盖帽、封孔蒂、切换组件、氧气管接头和引流管接头；

[0008] 所述气管导管接头的一端与气管导管连接，所述气管导管接头的另一端与封盖帽的一端连接，所述切换组件与气管导管接头的另一端连通，所述封孔蒂与封盖帽的另一端连接；所述引流管接头的一端与封盖帽连接，用于与气管导管连通；所述切换组件上设有第一通道和第二通道，所述第一通道能够使得气管导管接头与氧气管接头连通，所述第二通道能够使得气管导管接头与引流管接头连通，控制切换组件，以使气管导管接头与氧气管接头连通或者气管导管接头与引流管接头连通。

[0009] 进一步的，所述切换组件包括切换件；

[0010] 所述引流管接头设在氧气管接头的下方，所述切换件水平设置，且垂直贯穿所述

引流管接头，所述第一通道与第二通道并列设置，所述第一通道为贯穿切换件的且与氧气管接头连通的通道，所述第二通道为连通气管导管接头与引流管接头的通道。

[0011] 进一步的，所述第一通道为L型通道，所述第二通道为与引流管接头中线平行的通道以及中间垂直通道连接组合的倒T型通道。

[0012] 进一步的，所述切换组件还包括切换盖；

[0013] 所述切换盖的数量为两个，一个切换盖与切换件的一端连接，另一个切换盖与切换件的另一端连接。

[0014] 进一步的，所述切换组件还包括弹性件；

[0015] 所述弹性件的一端与靠近第二通道的切换盖连接，所述弹性件的另一端与引流管接头连接，通过按压弹性件，实现第一通道与第二通道之间的转化。

[0016] 进一步的，所述切换组件还包括固定切换件与引流管接头的卡紧件。

[0017] 进一步的，所述卡紧件包括第一卡紧件和第二卡紧件；

[0018] 所述第一卡紧件为连接在切换件外侧面的弹片，所述第二卡紧件为设在引流管接头内壁上的凹槽，所述弹片与凹槽连接，以使切换件与引流管接头连接。

[0019] 进一步的，所述切换组件为三通管件；

[0020] 所述三通管件的一端与气管导管接头连通，所述三通管件的第二端与氧气管接头连通，所述三通管件的第三端与引流管接头连通。

[0021] 进一步的，所述切换组件为四通管件；

[0022] 所述四通管件的一端与气管导管接头连通，所述四通管件的第二端与氧气管接头连通，所述四通管件的第三端与引流管接头连通，所述四通管件的第四端与引流管接头的侧壁接触。

[0023] 本实用新型还提供一种气管插管装置，包括气管导管、氧气瓶、负压吸痰装置和如上所述的可供氧及吸引的气管插管装置；

[0024] 所述气管导管与气管导管接头连接，所述氧气管接头与氧气瓶连接，所述引流管接头与负压吸痰装置连接。

[0025] 本实用新型提供的可供氧及吸引的气管插管装置，所述气管导管接头的下端与气管导管连接，所述气管导管接头的上端与封盖帽的下端连接，所述气管导管接头的下端的圆柱管与切换组件连接，所述封孔蒂与封盖帽的上端连接，实现对气管导管的密封；所述引流管接头的左端与封盖帽的右侧连接，实现引流管接头与气管导管的连通；所述切换组件的第一通道能够实现气管导管接头与氧气管接头的连通，实现对气管导管与供氧装置的连通；所述切换组件的第二通道能够实现气管导管接头与引流管接头的连通，实现对气管导管与负压吸痰装置的连通；通过控制切换组件，能够实现第一通道与第二通道之间的转化，实现负压吸痰装置与供氧装置之间连接的转化，通过控制切换组件，转化方便，节约时间，避免了对患者救治时间的耽误，在气管插管的同时可以实现给病人负压吸引，清除口腔唾液及异物，并保证供给病人氧气。

[0026] 本实用新型提供的气管插管设备，所述气管导管与气管导管接头连接，氧气管接头与氧气瓶连接，引流管接头与负压吸痰装置连接，通过控制切换组件，能够实现第一通道与第二通道之间的转化，实现负压吸痰装置与供氧装置之间连接的转化，通过控制切换组件，转化方便，节约时间，避免了对患者救治时间的耽误，在气管插管的同时可以实现给病

人负压吸引，清除口腔唾液及异物，并保证供给病人氧气。

附图说明

[0027] 为了更清楚地说明本实用新型具体实施方式或现有技术中的技术方案，下面将对具体实施方式或现有技术描述中所需要使用的附图作简单地介绍，显而易见地，下面描述中的附图是本实用新型的一些实施方式，对于本领域普通技术人员来讲，在不付出创造性劳动的前提下，还可以根据这些附图获得其他的附图。

[0028] 图1为本实用新型实施例一提供的可供氧及吸引的气管插管装置的结构示意图；

[0029] 图2为本实用新型实施例一提供的可供氧及吸引的气管插管装置的切换组件的第一状态的结构示意图；

[0030] 图3为本实用新型实施例一提供的可供氧及吸引的气管插管装置的切换组件的第二状态的结构示意图；

[0031] 图4为本实用新型实施例二提供的可供氧及吸引的气管插管装置的结构示意图；

[0032] 图5为本实用新型实施例二提供的可供氧及吸引的气管插管装置的主视图；

[0033] 图6为本实用新型实施例三提供的可供氧及吸引的气管插管装置的主视图。

[0034] 图标：11-封孔蒂；12-封盖帽；13-切换组件；14-氧气管接头；15-引流管接头；16-气管导管接头；131-第一通道；132-第二通道；133-切换件；134-切换盖；135-弹性件；136-卡紧件；1361-第一卡紧件；1362-第二卡紧件。

具体实施方式

[0035] 下面将结合附图对本实用新型的技术方案进行清楚、完整地描述，显然，所描述的实施例是本实用新型一部分实施例，而不是全部的实施例。基于本实用新型中的实施例，本领域普通技术人员在没有做出创造性劳动前提下所获得的所有其他实施例，都属于本实用新型保护的范围。

[0036] 在本实用新型的描述中，需要说明的是，如出现术语“中心”、“上”、“下”、“左”、“右”、“竖直”、“水平”、“内”、“外”等指示的方位或位置关系为基于附图所示的方位或位置关系，仅是为了便于描述本实用新型和简化描述，而不是指示或暗示所指的装置或元件必须具有特定的方位、以特定的方位构造和操作，因此不能理解为对本实用新型的限制。此外，如出现术语“第一”、“第二”、“第三”仅用于描述目的，而不能理解为指示或暗示相对重要性。

[0037] 在本实用新型的描述中，需要说明的是，除非另有明确的规定和限定，如出现术语“安装”、“相连”、“连接”应做广义理解，例如，可以是固定连接，也可以是可拆卸连接，或一体地连接；可以是机械连接，也可以是电连接；可以是直接相连，也可以通过中间媒介间接相连，可以是两个元件内部的连通。对于本领域的普通技术人员而言，可以具体情况理解上述术语在本实用新型中的具体含义。

[0038] 实施例一

[0039] 本实用新型提供了一种可供氧及吸引的气管插管装置，所述可供氧及吸引的气管插管装置包括气管导管接头16、封盖帽12、封孔蒂11、切换组件13、氧气管接头14和引流管接头15；所述气管导管接头16的一端与气管导管连接，所述气管导管接头16的另一端与封

盖帽12连接，所述切换组件13与气管导管接头16的另一端连通，所述封孔蒂11与封盖帽12的另一端连接；所述引流管接头15的一端与封盖帽12连接，用于与气管导管连通；所述切换组件13上设有第一通道131和第二通道132，所述第一通道131能够使得气管导管接头16与氧气管接头14连通，所述第二通道132能够使得气管导管接头16与引流管接头15连通，控制切换组件13，以使气管导管接头16与氧气管接头14连通或者气管导管接头16与引流管接头15连通。

[0040] 如图1-3所示，所述气管导管接头16的下端与气管导管连接，所述气管导管接头16的上端与封盖帽12的下端连接，所述封孔蒂11与封盖帽12的上端连接，所述切换组件13与气管导管接头16的下端的圆柱管连接，实现切换组件13与气管导管接头16的连通；所述引流管接头15的左端与封盖帽12的右侧面连接，所述切换组件13的第一通道131能够实现气管导管接头16与氧气管接头14的连通，实现气管导管与供氧装置的连接，所述切换组件13的第二通道132能够实现气管导管接头16与引流管接头15的连通，实现气管导管与负压吸痰装置的连通；通过控制切换组件13，能够实现第一通道131与第二通道132之间的转化，实现负压吸痰装置与供氧装置之间连接的转化；通过控制切换组件13，转化方便，节约时间，避免了对患者救治时间的耽误。使用本实用新型提供的气管插管可以持续给病人供氧，防止插管过程导致病人缺氧时间过长死亡；插管时可以随时切换负压引流，吸引气道中过多痰液等分泌物以及气道异物等，防止病人窒息，提高气管插管的成功率；本实用新型直接以气管导管负压引流，口径大，负压力强，可以吸出较大的食物残渣及血凝块，特别适合食物误吸以及大咯血的病人抢救，快速保持气道通气，并可直接成功气管插管接呼吸机辅助治疗，提高抢救的成功率。

[0041] 需要说明的是，所述封孔蒂11能够对封盖帽12上的小孔起到一定的封堵作用，不让封盖帽12漏气，操作时也可以通过小孔置入导丝进行气管导管塑性插管，通过小孔也可以使用常规的吸痰管进行吸痰。

[0042] 进一步地，所述切换组件13包括切换件133；所述引流管接头15设在氧气管接头14的下方，所述切换件133水平设置，且垂直贯穿所述引流管接头15，所述第一通道131与第二通道132并列设置，所述第一通道131为贯穿切换件133的且与氧气管接头14连通的通道，所述第二通道132为连通气管导管接头16与引流管接头15的通道。

[0043] 所述切换件133由前到后垂直穿过所述引流管接头15的左侧，所述第一通道131设在第二通道132的前方，如图2所示，所述第一通道131为贯穿切换件133的且与氧气管接头14连通的通道，实现气管导管与供氧装置的连通；如图3所示，所述第二通道132为连通气管导管接头16与引流管接头15的通道，实现气管导管与负压吸痰装置的连通，通过设置切换件133在引流管接头15内，使得供氧与引流两功能切换方便。

[0044] 进一步地，所述第一通道131为L型通道，所述第二通道132为与引流管接头15中线平行的通道以及中间垂直通道连接组合的倒T型通道。

[0045] 如图2和图3所示，所述第一通道131为L型通道，实现气管导管与氧气管接头14的直接连通，氧气流通截面面积大，避免氧气的遗漏；所述第二通道132为与引流管接头15中线平行的通道以及中间垂直通道连接组合的倒T型通道，实现气体或者液体的便利的流通，避免堵塞。

[0046] 进一步地，所述切换组件13还包括切换盖134；所述切换盖134的数量为两个，一个

切换盖134与切换件133的一端连接，另一个切换盖134与切换件133的另一端连接。

[0047] 如图2和图3所示，上侧的切换盖134与切换件133的上端连接，下侧的切换盖134与切换件133的下端连接，通过按压切换盖134即可实现对切换件133的操作，控制方便；且切换盖134的直径大于切换件133的直径，按压舒适度增强，按压便利。

[0048] 进一步地，所述切换组件13还包括弹性件135；所述弹性件135的一端与靠近第二通道132的切换盖134连接，所述弹性件135的另一端与引流管接头15连接，通过按压弹性件135，实现第一通道131与第二通道132之间的转化。

[0049] 如图2和图3所示，所述弹性件135为弹簧，所述弹性件135套接在切换件133的上部上，所述弹簧的上端与上端的切换盖134的下端连接，所述弹簧的下端与引流管接头15的上侧面连接；初始状态时，弹簧处于正常状态，此时L型通道连通，即气管导管与氧气管接头14连通，实现对患者的供痒；需要对患者进行吸痰等操作时，按压切换件133，使得弹簧处于压缩状态，此时第二通道132连通，即气管导管与引流管接头15连通，实现对患者的吸痰的操作，通过弹簧的设置，使得切换组件13的按压及控制方便。

[0050] 进一步地，所述切换组件13还包括固定切换件133与引流管接头15的卡紧件136。

[0051] 所述卡紧件136用于固定第二状态下的切换件133与引流管接头15的位置，避免气管导管与引流管接头15连通时，切换件133在弹簧的作用下恢复到第一状态，保证第二通道132的正常使用。

[0052] 进一步地，所述卡紧件136包括第一卡紧件1361和第二卡紧件1362；所述第一卡紧件1361为连接在切换件133外侧面的弹片，所述第二卡紧件1362为设在引流管接头15内壁上的凹槽，所述弹片与凹槽连接，以使切换件133与引流管接头15连接。

[0053] 如图2所示，所述第一卡紧件1361为连接在切换件133外侧面的弹片，所述第二卡紧件1362为设在引流管接头15内壁的凹槽；按压切换件133后，弹片随切换件133下移，直到凹槽的位置，弹片与凹槽卡接，使得切换件133在引流管接头15内的位置固定，此时，第二通道132导通，实现气管导管与引流管接头15的连通；当无需第二通道132导通时，直接按压切换件133，使得弹片与凹槽脱离即可，切换件133在弹簧的作用下恢复第一状态。由于第一卡紧件1361为弹片，存在弹性，按压及卡紧方便，同时通过很小的力即可实现弹片与凹槽的脱离，控制方便。

[0054] 实施例二

[0055] 实施例二与实施例一不同的是，切换组件13的结构不同。

[0056] 本实用新型提供了一种可供氧及吸引的气管插管装置，所述可供氧及吸引的气管插管装置包括气管导管接头16、封盖帽12、封孔蒂11、切换组件13、氧气管接头14和引流管接头15；所述气管导管接头16的一端与气管导管连接，所述气管导管接头16的另一端与封盖帽12连接，所述切换组件13与气管导管接头16的另一端连通，所述封孔蒂11与封盖帽12的另一端连接；所述引流管接头15的一端与封盖帽12连接，用于与气管导管连通；所述切换组件13上设有第一通道131和第二通道132，所述第一通道131能够使得气管导管接头16与氧气管接头14连通，所述第二通道132能够使得气管导管接头16与引流管接头15连通，控制切换组件13，以使气管导管接头16与氧气管接头14连通或者气管导管接头16与引流管接头15连通。

[0057] 如图4-5所示，所述气管导管接头16的下端与气管导管连接，所述气管导管接头16

的上端与封盖帽12的下端连接，所述封孔蒂11与封盖帽12的上端连接，所述切换组件13与气管导管接头16的下端的圆柱管连接，实现切换组件13与气管导管接头16的连通；所述引流管接头15的左端与封盖帽12的右侧面连接，所述切换组件13的第一通道131能够实现气管导管接头16与氧气管接头14的连通，实现气管导管与供氧装置的连接，所述切换组件13的第二通道132能够实现气管导管接头16与引流管接头15的连通，实现气管导管与负压吸痰装置的连通；通过控制切换组件13，能够实现第一通道131与第二通道132之间的转化，实现负压吸痰装置与供氧装置之间连接的转化，通过控制切换组件13，转化方便，节约时间，避免了对患者救治时间的耽误。使用本实用新型提供的气管插管可以持续给病人氧气，防止插管过程导致病人缺氧时间过长死亡；插管时可以随时切换负压引流，吸引气道中过多痰液等分泌物以及气道异物等，防止病人窒息，提高气管插管的成功率；本实用新型直接以气管导管负压引流，口径大，负压力强，可以吸出较大的食物残渣及血凝块，特别适合食物误吸以及大咯血的病人抢救，快速保持气道通气，并可直接成功气管插管接呼吸机辅助治疗，提高抢救的成功率。

[0058] 需要说明的是，所述封孔蒂11能够对封盖帽12上的小孔起到一定的封堵作用，不让封盖帽12漏气，操作时也可以通过小孔置入导丝进行气管导管塑性插管，通过小孔也可以使用常规的吸痰管进行吸痰。

[0059] 进一步地，所述切换组件13为三通管件；所述三通管件的一端与气管导管接头16连通，所述三通管件的第二端与氧气管接头14连通，所述三通管件的第三端与引流管接头15连通。

[0060] 如图4-5所示，所述三通管件的左端与气管导管接头16连通，所述三通管件的后端与氧气管接头14连通，所述三通管件的右端与引流管接头15连通，通过旋转三通管件的旋钮，对连通管道进行切换，采用三通管件，切换方便，替换简单，成本低。

[0061] 实施例三

[0062] 实施例三与实施例一不同的是，切换组件13的结构不同。

[0063] 本实用新型提供了一种可供氧及吸引的气管插管装置，所述可供氧及吸引的气管插管装置包括气管导管接头16、封盖帽12、封孔蒂11、切换组件13、氧气管接头14和引流管接头15；所述气管导管接头16的一端与气管导管连接，所述气管导管接头16的另一端与封盖帽12连接，所述切换组件13与气管导管接头16的另一端连通，所述封孔蒂11与封盖帽12的另一端连接；所述引流管接头15的一端与封盖帽12连接，用于与气管导管连通；所述切换组件13上设有第一通道131和第二通道132，所述第一通道131能够使得气管导管接头16与氧气管接头14连通，所述第二通道132能够使得气管导管接头16与引流管接头15连通，控制切换组件13，以使气管导管接头16与氧气管接头14连通或者气管导管接头16与引流管接头15连通。

[0064] 如图6所示，所述气管导管接头16的下端与气管导管连接，所述气管导管接头16的上端与封盖帽12的下端连接，所述封孔蒂11与封盖帽12的上端连接，所述切换组件13与气管导管接头16的下端的圆柱管连接，实现切换组件13与气管导管接头16的连通；所述引流管接头15的左端与封盖帽12的右侧面连接，所述切换组件13的第一通道131能够实现气管导管接头16与氧气管接头14的连通，实现气管导管与供氧装置的连接，所述切换组件13的第二通道132能够实现气管导管接头16与引流管接头15的连通，实现气管导管与负压吸痰

装置的连通;通过控制切换组件13,能够实现第一通道131与第二通道132之间的转化,实现负压吸痰装置与供氧装置之间连接的转化;通过控制切换组件13,转化方便,节约时间,避免了对患者救治时间的耽误。使用本实用新型提供的气管插管可以持续给病人氧气,防止插管过程导致病人缺氧时间过长死亡;插管时可以随时切换负压引流,吸引气道中过多痰液等分泌物以及气道异物等,防止病人窒息,提高气管插管的成功率;本实用新型直接以气管导管负压引流,口径大,负压力强,可以吸出较大的食物残渣及血凝块,特别适合食物误吸以及大咯血的病人抢救,快速保持气道通气,并可直接成功气管插管接呼吸机辅助治疗,提高抢救的成功率。

[0065] 需要说明的是,所述封孔蒂11能够对封盖帽12上的小孔起到一定的封堵作用,不让封盖帽12漏气,操作时也可以通过小孔置入导丝进行气管导管塑性插管,通过小孔也可以使用常规的吸痰管进行吸痰。

[0066] 进一步地,所述切换组件13为四通管件;所述四通管件的一端与气管导管接头16连通,所述四通管件的第二端与氧气管接头14连通,所述四通管件的第三端与引流管接头15连通,所述四通管件的第四端与引流管接头15的侧壁接触。

[0067] 如图6所示,所述四通管件的左端与气管导管接头16连通,所述四通管件的后端与氧气管接头14连通,所述四通管件的右端与引流管接头15连通,所述四通管件的前端与引流管接头15的内壁接触,对四通管件的前端进行了封堵;通过旋转四通管件的旋钮,对连通管道进行切换,采用四通管件,切换方便,替换简单,成本低。

[0068] 本实用新型还提供了一种气管插管设备,所述气管插管设备包括气管导管、氧气瓶、负压吸痰装置和如上所述的可供氧及吸引的气管插管装置;所述气管导管与气管导管接头16连接,所述氧气管接头14与氧气瓶连接,所述引流管接头15与负压吸痰装置连接。

[0069] 本实用新型提供的气管插管设备,所述气管导管与气管导管接头16的下端连接,氧气管接头14的右端与氧气瓶连接,引流管接头15的右端与负压吸痰装置连接,通过控制切换组件13,能够实现第一通道131与第二通道132之间的转化,实现负压吸痰装置与供氧装置之间连接的转化,通过控制切换组件13,转化方便,节约时间,避免了对患者救治时间的耽误,在气管插管的同时可以实现给病人负压吸引,清除口腔唾液及异物,并保证供给病人氧气。

[0070] 最后应说明的是:以上各实施例仅用以说明本实用新型的技术方案,而非对其限制;尽管参照前述各实施例对本实用新型进行了详细的说明,本领域的普通技术人员应当理解:其依然可以对前述各实施例所记载的技术方案进行修改,或者对其中部分或者全部技术特征进行等同替换;而这些修改或者替换,并不使相应技术方案的本质脱离本实用新型各实施例技术方案的范围。

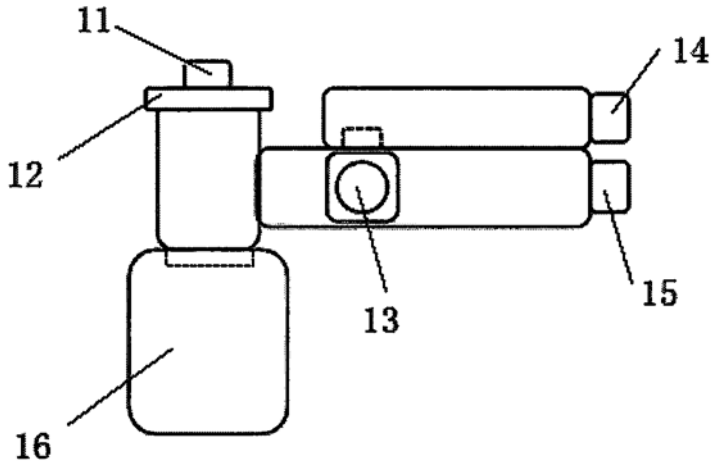
11
14
12
13
15
16

图1

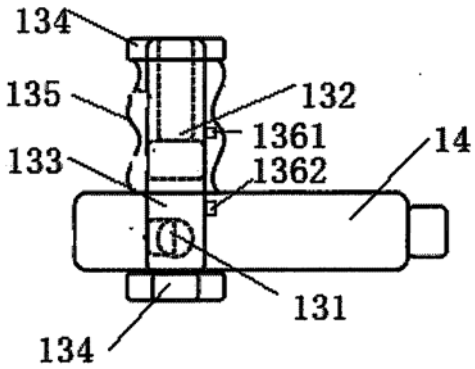
134
135
132
1361
14
133
1362
131
134

图2

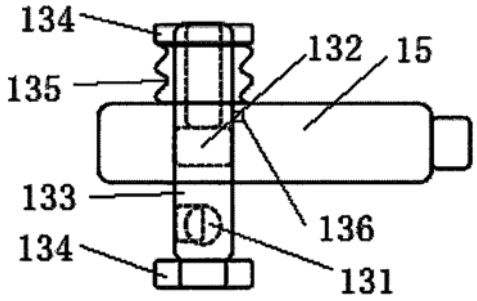
134
132
15
135
133
136
134
131

图3

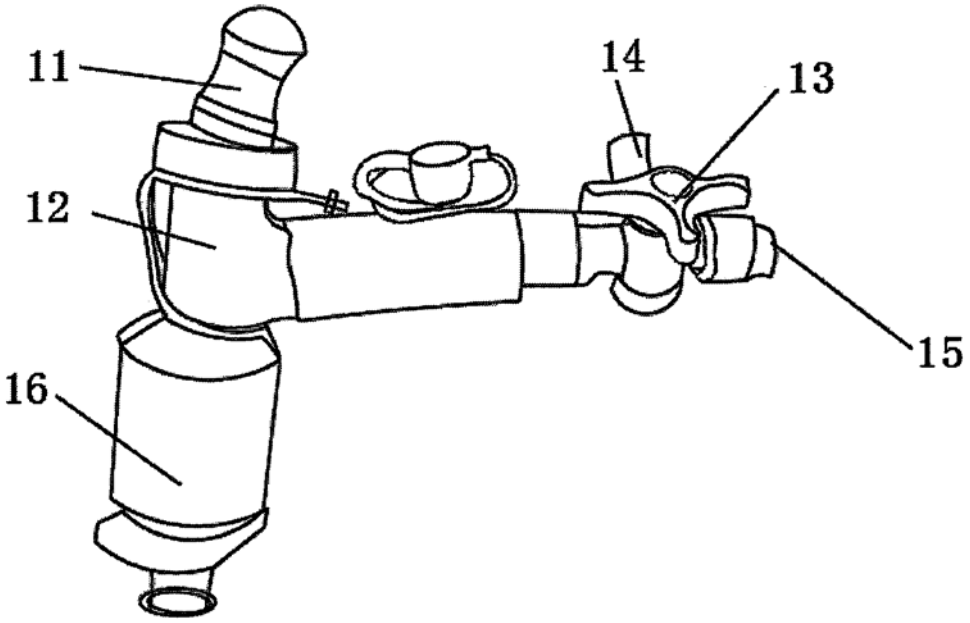

图4

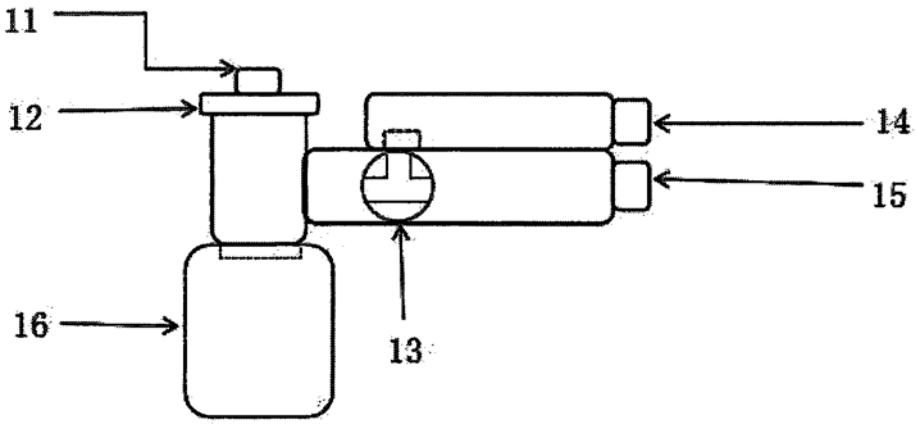

图5

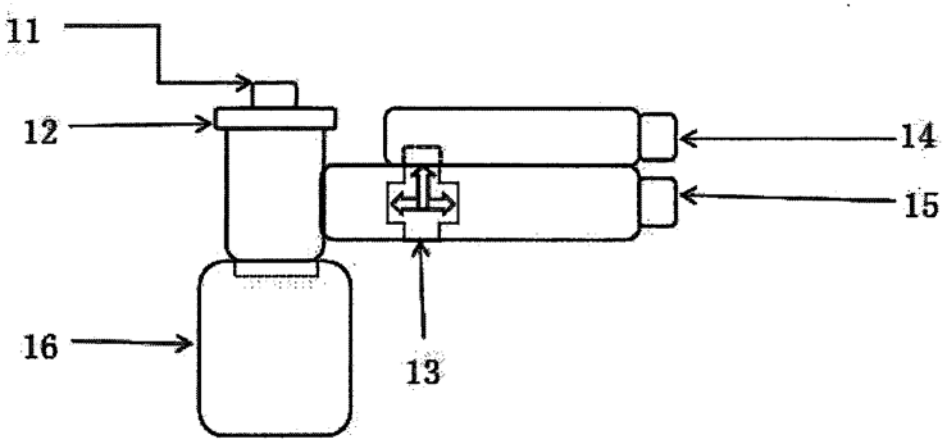

图6