(19)国家知识产权局

(12)实用新型专利

(10)授权公告号 CN 222917189 U
(45)授权公告日 2025.05.30

(21)申请号 202421424965.9

(22)申请日 2024.06.20

(73)专利权人 广东邦克厨卫有限公司
地址 528305 广东省佛山市顺德区容桂马冈工业区骏马路18号

(72)发明人 王惠坤 罗永杨 黄棉枝

(74)专利代理机构 广州德伟专利代理事务所(普通合伙) 44436
专利代理师 何文颖

(51)Int.Cl.
A47B 77/06(2006.01)
A47B 77/02(2006.01)
A47B 96/18(2006.01)

权利要求书1页 说明书4页 附图3页

(54)实用新型名称

一种组合式不锈钢橱柜

(57)摘要

本实用新型提供一种组合式不锈钢橱柜,涉及不锈钢橱柜技术领域,包括第一柜体和一对第二柜体,第一柜体的外部一侧设有一对第一箱门和第二箱门,第一柜体的内部一侧清洗槽,第一柜体的内部在远离清洗槽的一侧设有放置槽,且放置槽的内部卡合有沥水框,一对第二柜体的一侧四角均连接有连接块,第一柜体的内部两侧四角均设有插槽,且若干连接块均与插槽相互卡合,一对第二柜体的内部一侧均设有收纳槽,且第二柜体的内部在收纳槽的底部一侧设有调节槽,收纳槽的内部设有扩展机构,且扩展机构包括扩展板。该实用新型,结构简单合理,设计新颖,操作简单便捷,有效便于对橱柜进行安装,同时增加橱柜的使用空间,具有较高的实用价值。

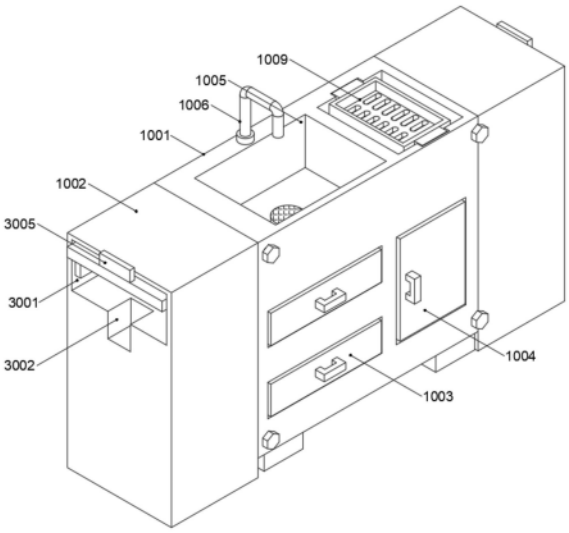

CN 222917189 U

1.一种组合式不锈钢橱柜,其特征在于:包括第一柜体(1001)和一对第二柜体(1002),所述第一柜体(1001)的外部一侧设有一对第一箱门(1003)和第二箱门(1004),所述第一柜体(1001)的内部一侧清洗槽(1005),且所述清洗槽(1005)的内部安装有过滤块(1007),所述第一柜体(1001)的内部在远离清洗槽(1005)的一侧设有放置槽(1008),且所述放置槽(1008)的内部卡合有沥水框(1009),一对所述第二柜体(1002)的一侧四角均连接有连接块(2001),所述第一柜体(1001)的内部两侧四角均设有插槽(2002),且若干所述连接块(2001)均与插槽(2002)相互卡合,所述第一柜体(1001)的外部两侧四角均插设有螺纹杆(2003),且若干所述连接块(2001)的内部均设有螺纹孔(2004),所述螺纹杆(2003)的一端贯穿插槽(2002),并与螺纹孔(2004)相互咬合,一对所述第二柜体(1002)的内部一侧均设有收纳槽(3001),且所述第二柜体(1002)的内部在收纳槽(3001)的底部一侧设有调节槽(3002),所述收纳槽(3001)的内部设有扩展机构,且所述扩展机构包括扩展板(3004)。

2.如权利要求1所述组合式不锈钢橱柜,其特征在于:所述收纳槽(3001)的内部两侧均设有滑槽(3003),且所述扩展板(3004)滑动安装有一对滑槽(3003)之间,所述扩展板(3004)的顶部一侧安装有拉板(3005)。

3.如权利要求1所述组合式不锈钢橱柜,其特征在于:所述扩展板(3004)的底部两侧分别连接有第一固定块(3006)和第二固定块(3009),且所述第一固定块(3006)的底部插设有插杆(3007),所述插杆(3007)的外部套设有支撑杆(3008),且所述支撑杆(3008)呈L型。

4.如权利要求3所述组合式不锈钢橱柜,其特征在于:所述第二固定块(3009)的底部铰接有第一调节杆(3010),且所述第一调节杆(3010)的底端铰接有第二调节杆(3011),所述第二调节杆(3011)的一端与支撑杆(3008)的一端相互铰接。

5.如权利要求4所述组合式不锈钢橱柜,其特征在于:所述扩展板(3004)的底部中心处安装有连接板(3012),且所述连接板(3012)和第一调节杆(3010)的一侧均铰接有连接杆(3013),且一对所述连接杆(3013)之间连接有弹簧(3014)。

6.如权利要求1所述组合式不锈钢橱柜,其特征在于:所述第一柜体(1001)的一侧插设有水管(1006),且所述清洗槽(1005)的内部中心设有通孔,所述通孔的内部卡合有过滤块(1007),所述沥水框(1009)的内部设有沥水槽,且所述沥水槽的内部设有若干沥水孔。

一种组合式不锈钢橱柜

技术领域

[0001] 本实用新型属于不锈钢橱柜技术领域,更具体地说,特别涉及一种组合式不锈钢橱柜。

背景技术

[0002] 橱柜,是指厨房中存放厨具以及做饭操作的平台。使用明度较高的色彩搭配,由五大件组成,柜体,门板,五金件,台面,电器,整体橱柜,亦称“整体厨房”,是指由橱柜、电器、燃气具、厨房功能用具四位一体组成的橱柜组合。

[0003] 基于上述,本发明人发现存在以下问题:现在的橱柜是厨房里存放各类餐盘器皿和油盐酱醋瓶的装置,同时大部分的橱柜都是单独固定放置的,厨房放置的橱柜通常都是根据尺寸定制的,无法进行重复使用,且橱柜的使用面积都是固定的,无法根据需求来进行调整。

[0004] 于是,有鉴于此,针对现有的结构及缺失予以研究改良,提供一种组合式不锈钢橱柜,以期达到更具有更加实用价值性的目的。

实用新型内容

[0005] 为了解决上述技术问题,本实用新型提供一种组合式不锈钢橱柜,以解决现在的背景技术中的问题。

[0006] 本实用新型组合式不锈钢橱柜的目的与功效,由以下具体技术手段所达成:

[0007] 一种组合式不锈钢橱柜,包括第一柜体和一对第二柜体,所述第一柜体的外部一侧设有一对第一箱门和第二箱门,所述第一柜体的内部一侧清洗槽,且所述清洗槽的内部安装有过滤块,所述第一柜体的内部在远离清洗槽的一侧设有放置槽,且所述放置槽的内部卡合有沥水框,一对所述第二柜体的一侧四角均连接有连接块,所述第一柜体的内部两侧四角均设有插槽,且若干所述连接块均与插槽相互卡合,所述第一柜体的外部两侧四角均插设有螺纹杆,且若干所述连接块的内部均设有螺纹孔,所述螺纹杆的一端贯穿插槽,并与螺纹孔相互咬合,一对所述第二柜体的内部一侧均设有收纳槽,且所述第二柜体的内部在收纳槽的底部一侧设有调节槽,所述收纳槽的内部设有扩展机构,且所述扩展机构包括扩展板。

[0008] 进一步的,所述收纳槽的内部两侧均设有滑槽,且所述扩展板滑动安装有一对滑槽之间,所述扩展板的顶部一侧安装有拉板。

[0009] 进一步的,所述扩展板的底部两侧分别连接有第一固定块和第二固定块,且所述第一固定块的底部插设有插杆,所述插杆的外部套设有支撑杆,且所述支撑杆呈L型。

[0010] 进一步的,所述第二固定块的底部铰接有第一调节杆,且所述第一调节杆的底端铰接有第二调节杆,所述第二调节杆的一端与支撑杆的一端相互铰接。

[0011] 进一步的,所述扩展板的底部中心处安装有连接板,且所述连接板和第一调节杆的一侧均铰接有连接杆,且一对所述连接杆之间连接有弹簧。

[0012] 进一步的,所述第一柜体的一侧插设有水管,且所述清洗槽的内部中心设有通孔,所述通孔的内部卡合有过滤块,所述沥水框的内部设有沥水槽,且所述沥水槽的内部设有若干沥水孔。

[0013] 与现有技术相比,本实用新型具有如下有益效果:

[0014] 1、该种组合式不锈钢橱柜,通过第二柜体、连接块、插槽、螺纹杆和螺纹孔的配合使用,把一对第二柜体放置在第一柜体的两侧,同时把连接块插入插槽的内部,使第二柜体进行初步的安装,然后把若干螺纹杆插入第一柜体的四角,转动螺纹杆,使螺纹杆进行移动,插入连接块的内部,从而使螺纹杆与螺纹孔相互啮合,使一对第二柜体与第一柜体相互固定,进行组合安装,可以使用与不同的厨房空间,当空间较小时,可以安装一个第二柜体,空间较大时,可以根据需要,安装一对第二柜体,增加收纳的面积;

[0015] 2、该种组合式不锈钢橱柜,通过收纳槽、调节槽、滑槽、扩展板、拉板、第一固定块、支撑杆、第一调节杆、第二调节杆、连接板和弹簧的配合使用,当厨房的空间不足以安装一个第二柜体时,可以拉动拉板,带动扩展板从收纳槽内移出,在移动过程中,当第一调节杆移动至调节槽一侧时,第一调节杆打开呈竖直状态,使第一调节杆带动第二调节杆拉动支撑杆转动,使支撑杆进行转动,带动支撑杆呈竖直状态,对扩展板进行支撑,便于增加橱柜的使用面积;本实用新型,结构简单合理,设计新颖,操作简单便捷,有效便于对橱柜进行安装,同时增加橱柜的使用空间,具有较高的实用价值。

附图说明

[0016] 图1是本实用新型的立体示意图。

[0017] 图2是本实用新型的立体展开示意图。

[0018] 图3是本实用新型的第二柜体立体示意图。

[0019] 图4是本实用新型的第二柜体平面剖视示意图。

[0020] 图中,部件名称与附图编号的对应关系为:

[0021] 1001、第一柜体;1002、第二柜体;1003、第一箱门;1004、第二箱门;1005、清洗槽;1006、水管;1007、过滤块;1008、放置槽;1009、沥水框;2001、连接块;2002、插槽;2003、螺纹杆;2004、螺纹孔;3001、收纳槽;3002、调节槽;3003、滑槽;3004、扩展板;3005、拉板;3006、第一固定块;3007、插杆;3008、支撑杆;3009、第二固定块;3010、第一调节杆;3011、第二调节杆;3012、连接板;3013、连接杆;3014、弹簧。

具体实施方式

[0022] 下面结合附图和实施例对本实用新型的实施方式作进一步详细描述。以下实施例用于说明本实用新型,但不能用来限制本实用新型的范围。

[0023] 实施例:

[0024] 如附图1至附图4所示:

[0025] 本实用新型提供一种组合式不锈钢橱柜,包括第一柜体1001和一对第二柜体1002,所述第一柜体1001的外部一侧设有一对第一箱门1003和第二箱门1004,所述第一柜体1001的内部一侧清洗槽1005,且所述清洗槽1005的内部安装有过滤块1007,所述第一柜体1001的内部在远离清洗槽1005的一侧设有放置槽1008,且所述放置槽1008的内部卡合有

沥水框1009,一对所述第二柜体1002的一侧四角均连接有连接块2001,所述第一柜体1001的内部两侧四角均设有插槽2002,且若干所述连接块2001均与插槽2002相互卡合,所述第一柜体1001的外部两侧四角均插设有螺纹杆2003,且若干所述连接块2001的内部均设有螺纹孔2004,所述螺纹杆2003的一端贯穿插槽2002,并与螺纹孔2004相互咬合,一对所述第二柜体1002的内部一侧均设有收纳槽3001,且所述第二柜体1002的内部在收纳槽3001的底部一侧设有调节槽3002,所述收纳槽3001的内部设有扩展机构,且所述扩展机构包括扩展板3004。

[0026] 其中,收纳槽3001的内部两侧均设有滑槽3003,且所述扩展板3004滑动安装有一对滑槽3003之间,所述扩展板3004的顶部一侧安装有拉板3005,通过安装有拉板3005,可以带动扩展板3004进行移动,便于增加橱柜的使用面积。

[0027] 其中,扩展板3004的底部两侧分别连接有第一固定块3006和第二固定块3009,且所述第一固定块3006的底部插设有插杆3007,所述插杆3007的外部套设有支撑杆3008,且所述支撑杆3008呈L型,通过安装有支撑杆3008,可以对扩展板3004进行支撑,便于在扩展板30004上进行使用。

[0028] 其中,第二固定块3009的底部铰接有第一调节杆3010,且所述第一调节杆3010的底端铰接有第二调节杆3011,所述第二调节杆3011的一端与支撑杆3008的一端相互铰接,通过第一调节杆3010的转动,可以使第二调节杆3011进行转动,带动支撑杆3008进行转动和收纳。

[0029] 其中,扩展板3004的底部中心处安装有连接板3012,且所述连接板3012和第一调节杆3010的一侧均铰接有连接杆3013,且一对所述连接杆3013之间连接有弹簧3014。

[0030] 其中,第一柜体1001的一侧插设有水管1006,且所述清洗槽1005的内部中心设有通孔,所述通孔的内部卡合有过滤块1007,所述沥水框1009的内部设有沥水槽,且所述沥水槽的内部设有若干沥水孔。

[0031] 本实施例的具体使用方式与作用:

[0032] 在使用该种产品时,首先,检测该产品的连接处是否紧固,在确保完好之后把一对第二柜体1002放置在第一柜体1001的两侧,同时把连接块2001插入插槽2002的内部,使第二柜体1002进行初步的安装,然后把若干螺纹杆2003插入第一柜体1001的四角,转动螺纹杆2003,使螺纹杆2003进行移动,插入连接块2001的内部,从而使螺纹杆2003与螺纹孔2004相互啮合,使一对第二柜体1002与第一柜体1001相互固定,进行组合安装,可以适应不同的厨房空间,当空间较小时,可以安装一个第二柜体1002,空间较大时,可以根据需要,安装一对第二柜体1002,增加收纳的面积,当厨房的空间不足以安装一个第二柜体1002时,可以拉动拉板3005,带动扩展板3004从收纳槽3001内移出,在移动过程中,当第一调节杆3010移动至调节槽3002一侧时,第一调节杆3010打开呈竖直状态,使第一调节杆3010带动第二调节杆3011拉动支撑杆3008转动,使支撑杆3008进行转动,带动支撑杆3008呈竖直状态,对扩展板3004进行支撑,便于增加橱柜的使用面积,在不需要使用时,拉动拉板3005,带动扩展板3004收缩至收纳槽3001内,在移动过程中,第一调节杆3010触碰到调节槽3002进行转动,缩回至收纳槽3001内,在第一调节杆3010转动时,带动第二调节杆3011进行转动,拉动支撑杆3008进行收缩至收纳槽3001内,对扩展板3004进行收纳,节省使用空间。

[0033] 本实用新型的实施例是为了示例和描述起见而给出的,而并不是无遗漏的或者将

本实用新型限于所公开的形式。很多修改和变化对于本领域的普通技术人员而言是显而易见的。选择和描述实施例是为了更好说明本实用新型的原理和实际应用,并且使本领域的普通技术人员能够理解本实用新型从而设计适于特定用途的带有各种修改的各种实施例。

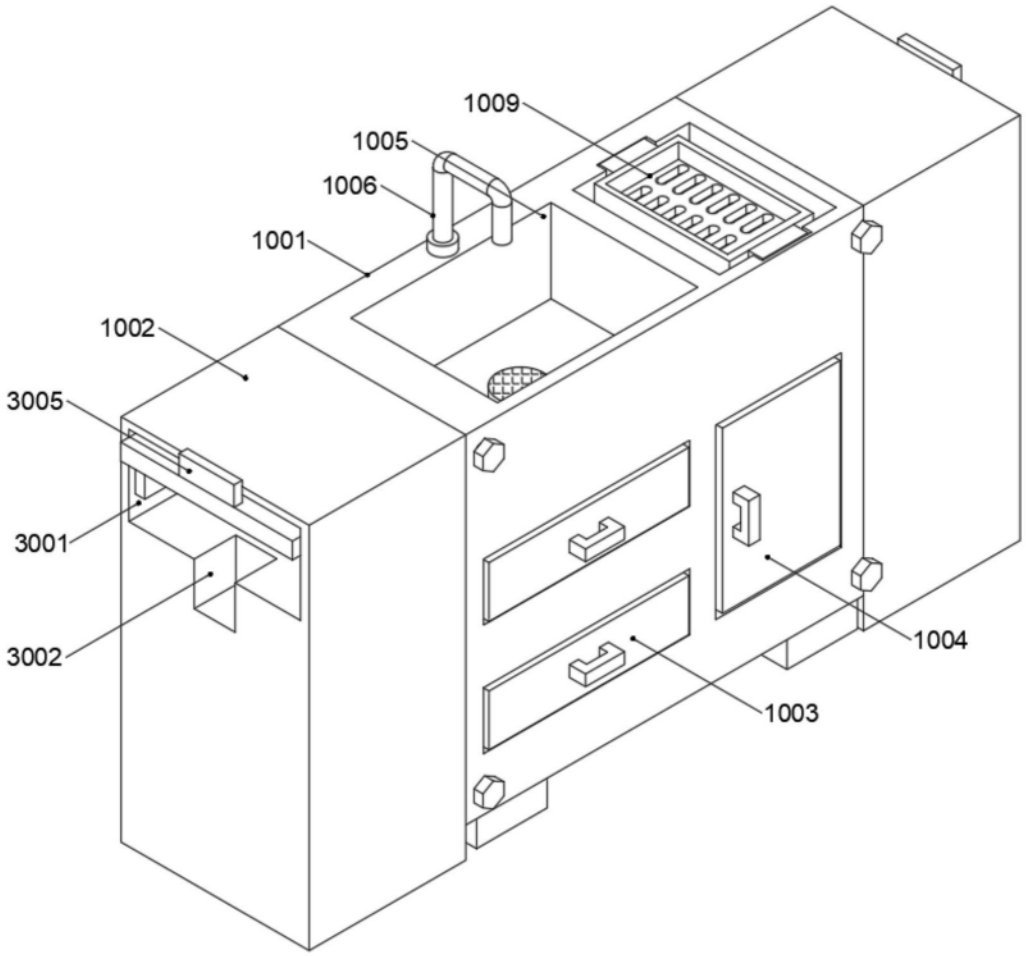

图1

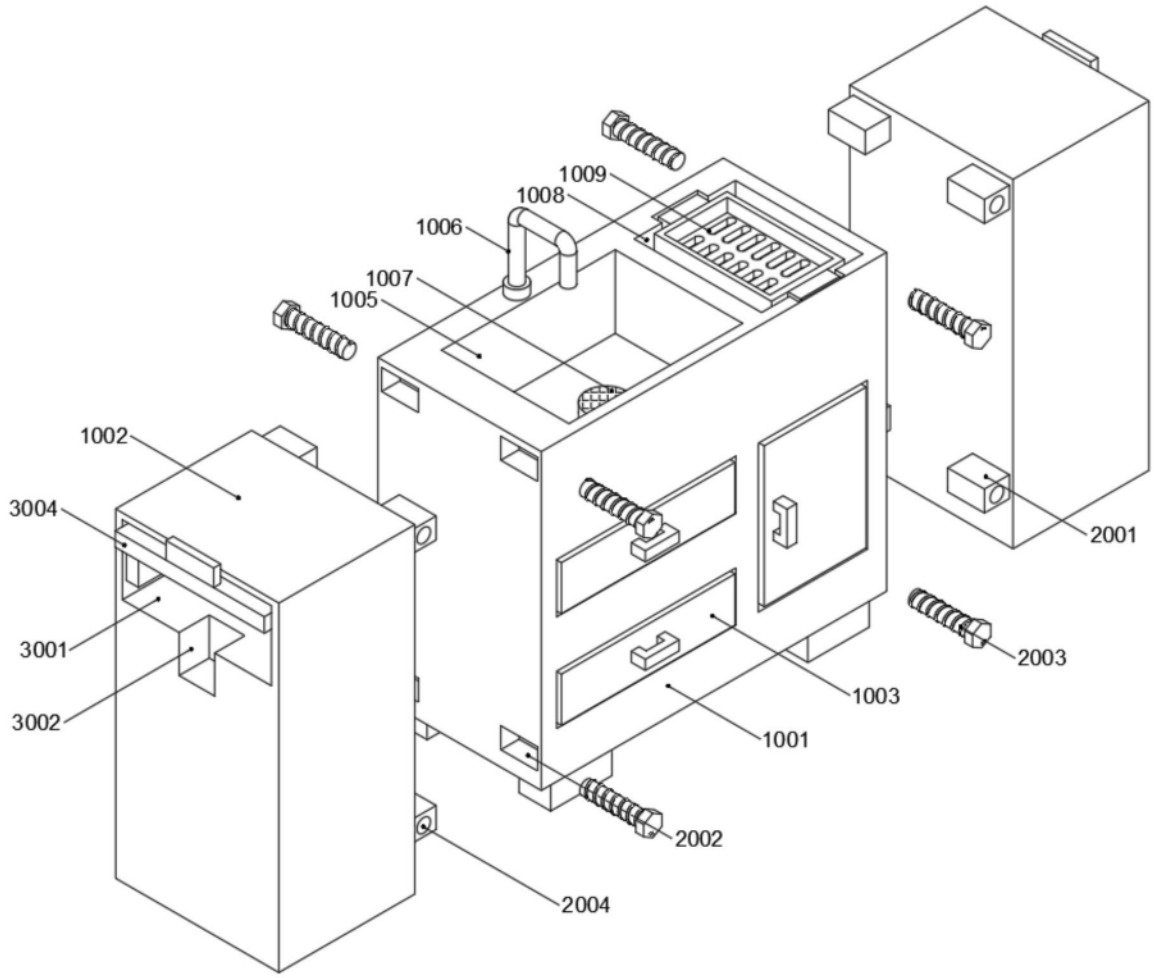
1009
1008
1006
1007
1005
1002
3004
3001
3002
2001
2003
1003
1001
2002
2004

图2

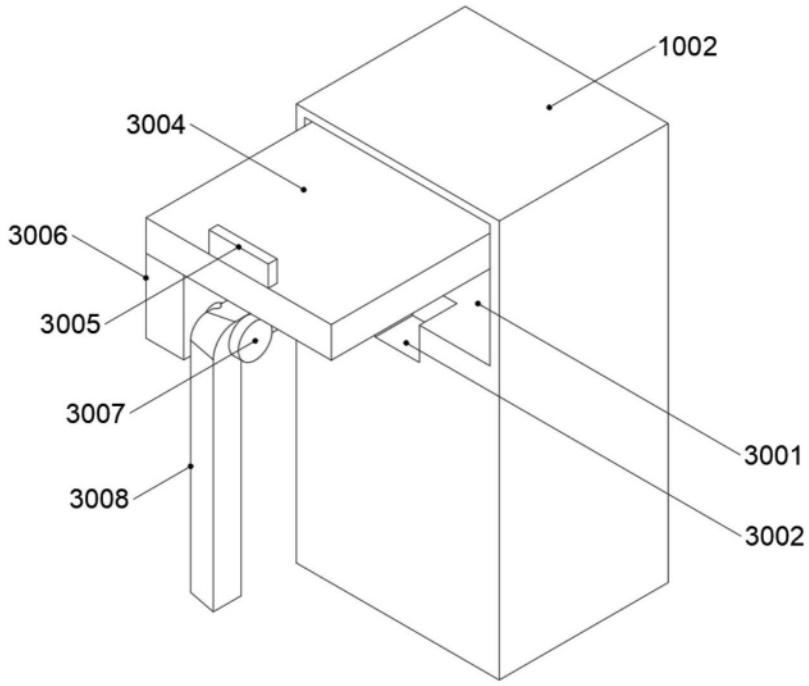
1002
3004
3006
3005
3007
3008
3001
3002

图3

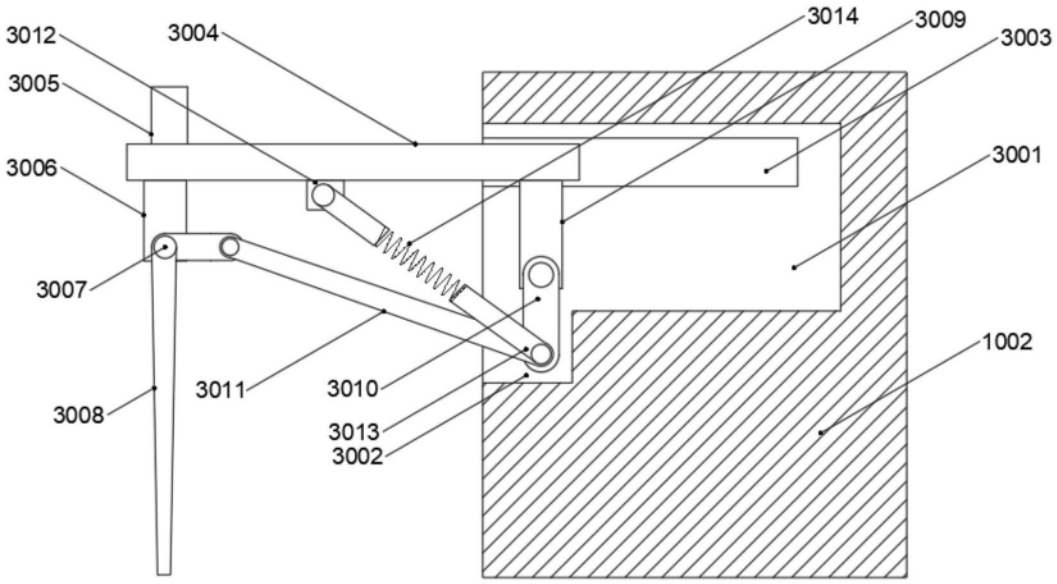
3012
3004
3014
3009
3003
3005
3006
3001
3007
1002
3011
3010
3008
3013
3002

图4