(19)대한민국특허청(KR)
(12) 등록실용신안공보(Y1)

(51) 。Int. Cl.
D06F 57/00 (2006.01)
D06F 57/08 (2006.01)
D06F 57/04 (2006.01)

(45) 공고일자 2006년12월22일
(11) 등록번호 20-0434609
(24) 등록일자 2006년12월18일

(21) 출원번호 20-2006-0026620
(22) 출원일자 2006년09월29일
심사청구일자 없음

(73) 실용신안권자 이영준
대전 서구 내동 173-6 이레빌라 501호

(72) 고안자 이영준
대전 서구 내동 173-6 이레빌라 501호

기초적요건 심사관 : 홍재영

전체 청구항 수 : 총 1 항

(54)태양광 건조대

(57) 요약

본 고안은 아파트와 같은 공동건물의 베란다 난간의 외측에 보다 쉽게 부착시켜 옥내가 아닌 옥외에서 태양광을 통하여 세탁물을 보다 신속하게, 효과적으로 건조시킬 수 있도록 하면서 베란다의 공간을 다용도로 활용할 수 있는 효과를 동시에 만족할 수 있도록 한 옥외용 세탁물 건조대에 관한 것으로, 이는 베란다(200)에 설치된 난간(210)의 외측방향에 옥외용 세탁물 건조대(100)를 설치할 수 있도록 하되, 상기 옥외용 세탁물 건조대(100)는 베란다(200)의 난간(210)을 구성하는 손잡이(212)의 하부방향에 위치한 가로바(214)에 소정의 이격거리를 두고 배치되어진 경첩(220)을 매개로 상,하방향으로 회동가능하게 결합되도록 하고, 상기 그물망형태로 구성되어진 세탁물 건조대(100)의 일측면(120)에는 상기 난간(210)의 세로바(216)로 부터 결합되어진 절첩형 지지대(140)가 연결되어 상기 세탁물 건조대(100)가 소정의 각도범위내에서 절첩될 수 있도록 구성되어진 것을 특징으로 한다.

대표도

도 1

실용신안 등록청구의 범위

청구항 1.

베란다(200)에 설치된 난간(210)의 외측방향에 옥외용 세탁물 건조대(100)를 설치할 수 있도록 하되, 상기 옥외용 세탁물 건조대(100)는 베란다(200)의 난간(210)을 구성하는 손잡이(212)의 하부방향에 위치한 가로바(214)에 소정의 이격거리

를 두고 배치되어진 경첩(220)을 매개로 상,하방향으로 회동가능하게 결합되도록 하고, 상기 그물망형태로 구성되어진 세탁물 건조대(100)의 일측면(120)에는 상기 난간(210)의 세로바(216)로 부터 결합되어진 절첩형 지지대(140)가 연결되어 상기 세탁물 건조대(100)가 소정의 각도범위내에서 절첩될 수 있도록 구성되어진 것을 특징으로 하는 옥외용 세탁물 건조대.

명세서

고안의 상세한 설명

고안의 목적

고안이 속하는 기술 및 그 분야의 종래기술

본 고안은 옥외용 세탁물 건조대에 관한 것이다. 더욱 상세하게, 아파트와 같은 공동건물의 베란다 난간 바깥쪽에 간편하게 설치하여 옥내가 아닌 옥외에서 태양광을 통하여 세탁물을 보다 신속하게 또한 효과적으로 건조시킬 수 있도록 하면서 베란다의 공간을 다용도로 활용할 수 있는 효과를 동시에 만족할 수 있도록 한 옥외용 세탁물 건조대이다.

일반적으로 세탁되어진 세탁물을 건조하는데 사용되는 세탁물 건조대가 최근에 널리 보급되어져 있다.

이와 같이 세탁물을 널어 이를 건조할 수 있도록 하는 세탁물 건조대가 최근에 들어 널리 사용되는 것은, 근래에 들어서 건축되는 대부분의 주택은 아파트나 연립주택과 같이 마당이 없는 공동주택이 널리 보급됨으로서 상기 공공주택에 공통적으로 마련되어 있는 다용도 공간인 베란다 내에 세탁물 건조대를 설치하여 세탁물을 옥내에서 건조하고 있다.

그러나 상기와 같이 세탁되어진 세탁물을 공동주택의 베란다와 같은 밀폐되어진 장소에서 세탁물을 건조시키게 되면, 세탁물의 건조시간이 지체되어 그 건조효율이 옥외에서 건조시킬 경우보다 상대적으로 떨어지게 되는 단점이 있고, 또한 햇빛에 의한 자연채광으로 세탁물이 건조되지 못함으로서 세탁물의 건조과정에서 태양광으로부터 방출되는 자외선에 의한 살균효과를 전혀 기대할 수 가 없다. 특히 밀폐된 장소인 베란다가 햇볕이 잘 들지 않는 장소에 위치한 경우에는 세탁물이 완전히 건조되더라도 상기 건조 완료된 세탁물에서 온전치 못한 냄새가 나게 되는 단점이 있게 된다.

한편, 종래의 세탁물 건조대에 있어서는 그 크기가 한정(통상적으로 베란다에 설치하여 사용하게 됨으로서 베란다의 폭에 준하여 제작되어짐)되어 있어 상기 한정되어진 크기로 제작되어진 세탁물 건조대에 이불등과 같이 넓은 면적을 차지하게 되는 세탁물을 널어놓을 경우 베란다의 바닥 면에 이불 등이 닿게 되는 경우가 발생하기 때문에 상기 세탁물 건조대로는 그것들을 건조시키기가 곤란하다.(특히 이불은 바닥 면에 닿지 않을 정도의 높이에 끈을 매다는 방식으로 해서 이불 빨래를 건조시키고 있는 실정이다.)

또한, 베란다 내에서 세탁물을 건조시키는 경우에는 상기 베란다의 공간을 세탁물을 건조시키기 위한 건조대가 차지하게 됨으로서, 다양한 용도로 사용될 수 있는 베란다를 다용도로 효과적으로 활용하지 못하게 되어 적은 평수의 아파트나 연립주택에 기거하는 사람에게는 상기 기존의 세탁물 건조대가 생활하는데 있어서 많은 불편함을 발생시키는 일이 있었다.

그러나 지금까지는 아파트와 같은 공동주택에서 주거하는 경우에 있어서, 마땅히 세탁물을 옥상과 같이 옥외에 널어놓고 건조시킬 수가 없어 이를 해결하고자 하는 방안이 절실히 요구되지만, 아직까지는 세탁되어진 세탁물을 건물의 옥외에 널어 효과적으로 건조시키기 위한 건조대가 개발되지를 못하였다.

고안이 이루고자 하는 기술적 과제

위와 같은 문제점을 해결하기 위해, 본 고안은 상기의 제반 문제점을 해소시키기 위해 만들어진 것으로, 본 고안은 아파트와 같은 공공건물의 베란다에 설치된 난간 등에 일체형으로 설치하여 옥내가 아닌 옥외에서 세탁물을 보다 효과적으로 건조시킬 수 있도록 하면서 베란다의 공간을 다용도로 활용할 수 있는 효과를 동시에 만족할 수 있도록 한 옥외용 세탁물 건조대를 제공하는데 그 목적이 있다.

본 고안의 다른 목적은 상기 옥외용 세탁물 건조대를 다양한 형태로 구성되는 베란다의 난간에 간편하면서도 쉽게 결합시켜 사용할 수 있도록 하였다.

상기의 목적을 달성시키기 위한 본 고안에 따른 옥외용 세탁물 건조대는, 베란다에 설치된 난간의 외측방향에 옥외용 세탁물 건조대를 설치할 수 있도록 하되, 상기 옥외용 세탁물 건조대는 베란다의 난간을 구성하는 손잡이의 하부방향에 위치한 가로 바에 소정의 이격거리를 두고 배치되어진 경첩을 매개로 상, 하 방향으로 회동가능하게 결합되도록 하고, 상기 그물망형태로 구성되어진 세탁물 건조대의 한 측면에는 상기 난간의 세로바로부터 결합되어진 절첩형 지지대가 연결되어 상기 세탁물 건조대가 소정의 각도 범위 내에서 절첩 될 수 있도록 한 것에 그 특징이 있는 것이다

고안의 구성

위의 목적을 달성하기 위해 본 고안은

(도 1 은 본 고안에 따른 옥외용 세탁물 건조대의 사시도를 나타낸 것이다.)

베란다(200)에 설치된 난간(210)의 외측방향에 옥외용 세탁물 건조대(100)를 설치할 수 있도록 하되, 상기 옥외용 세탁물 건조대(100)는 베란다(200)의 난간(210)을 구성하는 손잡이(212)의 하부방향에 위치한 가로 바(214)에 소정의 거리를 두고 배치되어진 경첩(220)을 매개로 상, 하방향으로 회동가능하게 결합하고, 상기 그물망형태로 구성되어진 세탁물 건조대(100)의 일측 면(120)에는 상기 난간(210)의 세로 바(216)로부터 결합되어진 절첩형 지지대(140)가 각각 연결되어 상기 세탁물 건조대(100)가 소정의 각도 범위 내에서 상, 하로 절첩될 수 있도록 구성되어졌다.

한편, 본 고안에 따른 세탁물 건조대(100)는 난간(210)을 구성하는 가로바(214)의 길이방향을 따라 세탁물의 양에 따라 복수 개, 또는 그 이상을 설치할 수가 있는 것이며, 특히 아파트 베란다(200)를 밀폐시키기 위한 난간(210) 및 샤시 공사를 할 때 상기 난간(210)에 세탁물 건조대(100)를 시전에 장착시킨 상태에서 시공해야한다.

상기와 같이 구성되어진 본 고안에 따른 옥외용 세탁물 건조대는, 베란다 난간의 외측에 세탁물을 효과적으로 건조 시킬 수 있도록 하는 세탁물 건조대를 설치함으로서 옥내가 아닌 옥외에서 자연채광에 의해 직접 세탁물을 건조시키게 됨으로서 세탁물의 건조효율을 극대화 할 수가 있는 것이다.

즉, 본 고안을 베란다의 난간에 적용하여 사용할 경우에는, 우선 난간(210)에 밀착되어진 세탁물 건조대(100)를 상 방향으로 들어올리게 된다.

상기와 같이 세탁물 건조대(100)를 상 방향으로 들어 올리게 되면, 상기 세탁물 건조대(100)가 난간(210)의 가로 바(214)에 부착되어진 경첩(220)을 중심축으로 하여 상 방향으로 축 선회 되어지고, 동시에 상기 세탁물 건조대(100)의 일 측면(120)에 결합되어지면서 두 개의 부재가 힌지결합 되어진 형태로 구성되어진 절첩형 지지대(140)가 펼쳐지게 된다.

상기 펼쳐지게 되는 세탁물 건조대(100)는 절첩형 지지대(140)가 완전히 펼쳐지는 싯점에 이르어 소정의 각도(첨부된 도면의 도2에 나타난 수평상대)에서 멈추어지게 됨과 아울러, 상기 완전하게 펼쳐진 절첩형 지지대(140)에 의해 수평상태로 위치 이동된 세탁물 건조대(100)는 지지되어진 상태를 유지하게 된다.

상기와 같이 난간(210)의 외측방향에 일체로 장착되어진 세탁물 건조대(100)가 펼쳐지게 되면, 상기 세탁물 건조대(100)에 각종 세탁물을 효과적으로 널어놓을 수가 있게 되는데, 이때 상기 펼쳐진 절첩형 지지대(140)에 세탁물이 널리게 되면서 그 하중이 가해지더라도 상기 발생되어진 하중은 절첩형 지지대(140)가 펼쳐지는 방향으로 가해지게 됨으로서 결국, 상기 절첩형 지지대(140)가 걸림돌기(142)에 의해 하부방향으로 더 이상 꺾이지 않게 되어 상기 세탁물 건조대(100)가 펼쳐진 상태를 유지하게 되는 것이다.

또한, 세탁물 건조대(100)에 널린 세탁물이 건조되어 널려진 세탁물을 수거하게 되면 상기 세탁물 건조대(100)의 일측면(120)에 결합된 펼쳐진 상태의 절첩형 지지대(140)를 손을 이용하여 상방향으로 들어올려 상기 걸림돌기(142)가 시계반대방향으로 선회하도록 한후 절첩형 지지대(140)를 절첩 시킴으로서 세탁물 건조대(100)를 베란다(200)의 난간(210)에 완전하게 밀착시킬 수가 있게 된다.

이와 같이 본 고안은 세탁물의 건조시 태양광이 투사되는 옥외에서 세탁물을 건조시킬수가 있어 세탁물의 건조효율이 극대화 되는 잇점이 있고, 아울러 건조대의 사용후에는 이를 베란다(200)의 난간(210)에 밀착시킨 상태로 보관할 수 있어 아파트 베란다(200)의 미관을 해치지 않게 되는 것이다.

또한, 본 고안에 따른 세탁물 건조대(100)는, 베란다(200)의 난간(210)에 매달린 형태로 결합됨으로서, 상기 세탁물 건조대(100)에 이불등과 같이 부피가 큰 세탁물을 널어놓게 되더라고 널려진 이불이 종래와 같이 베란다의 바닥면에 밀착되지 않고 허공에 위치하게 됨으로서 큰 이불빨래를 효과적으로 건조시킬수가 있게 되는 것이며 아울러, 본 고안에 따른 세탁물 건조대(100)에 널리게 되는 세탁물은 공히 바람의 영향을 쉽게 받게 됨으로 세탁물이 날아가는 것을 방지하기 위해 세탁물을 건조시킬때 공통적으로 빨래집게를 사용하게 된다.

또한, 우천시에는 첨부된 도면의 도 2 에 도시된 바와같이 난간(210)의 손잡이(212)에 투명아크릴판과 같이 태양관이 투시될수 있는 투명소재로 구성되어진 방수판(300)을 탄력적으로 결합시킴으로서 외출시에 세탁물이 빗물에 의해 젖는 일을 사전에 방지할 수도 있는 것이다.

한편, 본 고안에 적용되어진 세탁물 건조대를 지지시키기 위한 수단 및 세탁물 건조대의 부착방법은 상기 실시예에 적용된 것 만으로 반드시 한정되는 것은 아니고 그 기술범위를 벗어나지 않는 범위내에서 다양한 방법이 제시될 수 있음을 특징으로 한다.

고안의 효과

본 고안은 베란다에 설치된 난간의 외측방향에 옥외용 세탁물 건조대를 설치할 수 있도록 하되, 상기 옥외용 세탁물 건조대는 베란다의 난간을 구성하는 손잡이의 하부방향에 위치한 가로 바에 소정의 이격거리를 두고 배치되어진 경첩을 매개로 상, 하 방향으로 회동가능하게 결합되도록 하고, 상기 그물망형태로 구성되어진 세탁물 건조대의 일측면에는 상기 난간의 세로바로부터 결합되어진 절첩형 지지대가 연결되어 상기 세탁물 건조대가 각도 범위 내에서 절첩될 수 있도록 구성되어진 것으로, 이는 세탁물 건조대를 아파트 베란다의 난간에 견고하게 결합시켜 태양광을 직접 받을 수 있는 건물의 옥외에서 세탁물을 건조시키게 됨으로서, 세탁물을 보다 효과적으로 건조시킬 수 있고 또한, 베란다의 공간을 타용도로 활용할 수 있는 효과를 동시에 얻을 수가 있는 것이며 이불등과 같은 부피가 큰 빨래를 보다 효과적으로 건조할 수 있는 효과를 가져온다.

도면의 간단한 설명

도 1 - 본 고안에 따른 옥외용 건조대의 사시도,

도 2 - 본 고안에 따른 옥외용 건조대가 아파트 베란다의 난간에 장착되어진 상태를 나타낸 측면결합상태도.

도면의 주요 부분에 대한 부호의 설명

100: 세탁물 건조대 120: 측면

140: 절첩형 지지대 200: 베란다

210: 난간 212: 손잡이

214: 가로 바 216: 세로 바

220: 경첩 300: 방수 판

도면

도면1

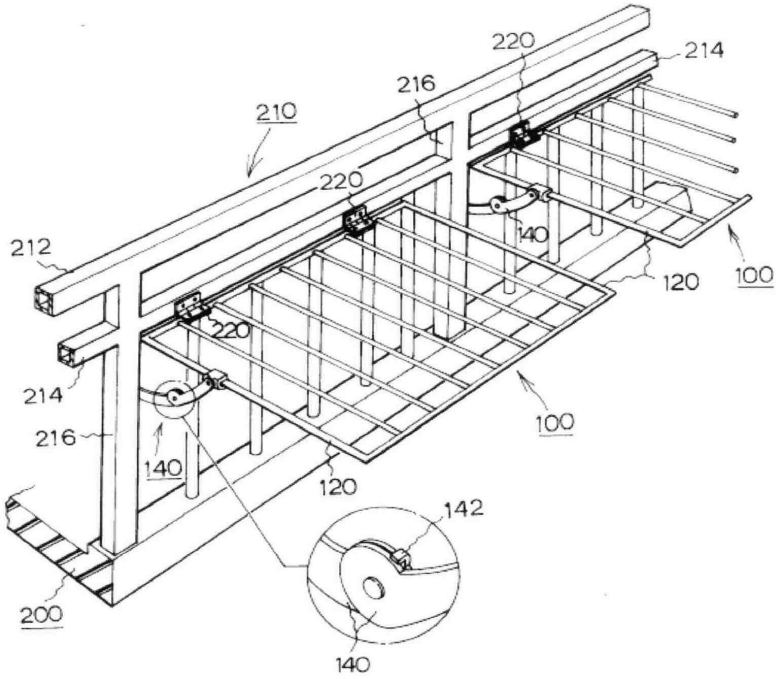
220
214
216
210
220
212
140
120
100
220
214
100
216
140
120
142
200
140

도면2

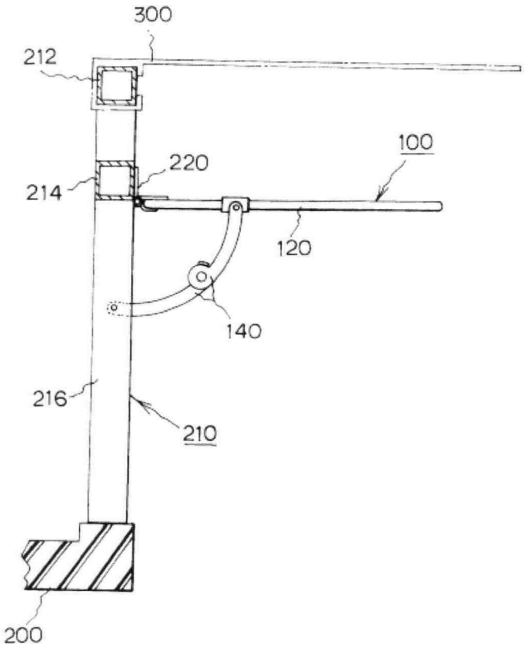
300
212
100
220
214
120
140
216
210
200