(19)中华人民共和国国家知识产权局

(12)实用新型专利

(10)授权公告号 CN 202657008 U
(45)授权公告日 2013.01.09

(21)申请号 201220273095.0

(22)申请日 2012.06.12

(73)专利权人 叶俊显
地址 430223 湖北省武汉市东湖高新技术开发区汤逊湖北路特 1 号

(72)发明人 叶俊显

(74)专利代理机构 武汉帅丞知识产权代理有限公司 42220
代理人 朱必武

(51)Int.Cl.
B60S 13/00(2006.01)

权利要求书 1 页 说明书 1 页 附图 1 页

(54)实用新型名称

电动车停驶移动支架

(57)摘要

本实用新型公布了一种电动车支架，具体的讲是一种电动车停驶移动支架，其特征在于：所述支架由焊接杆与转轴组成，所述万向轮设置转轮、弹簧与连接杆，所述转轴与转轮同圆心且二者由弹簧旋转连接，所述支架的焊接杆与电动车底部焊接。本实用新型的电动车停驶移动支架，能够在电动车停驶时，方便地在狭小空间内实现移动、掉头。

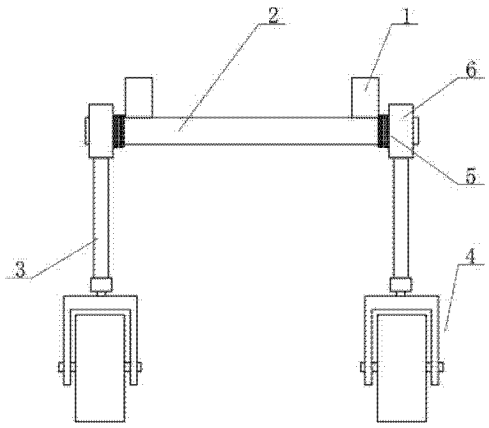

CN 202657008 U

1. 电动车停驶移动支架，其特征在于：所述支架由焊接杆与转轴组成，所述万向轮设置转轮、弹簧与连接杆，所述转轴与转轮同圆心且二者由弹簧旋转连接，所述支架的焊接杆与电动车底部焊接。

电动车停驶移动支架

技术领域

[0001] 本实用新型涉及助动车配件，尤其涉及一种电动车停驶移动支架。

背景技术

[0002] 电动车以其环保、方便，受到人们的喜欢，普及率非常高，但是，由于蓄电池的重量较重以及车身笨重，移动或掉头很不便，尤其是在走廊、车棚等空间狭小处，因此设计一种便于电动车在停驶状态下进行移动的支架成为需要。

发明内容

[0003] 为了解决现有电动车支架的不足，本实用新型的目的在于提供一种便于电动车在狭小空间进行移动或掉头的电动车停驶移动支架。

[0004] 本实用新型的目的是通过以下结构特征来实现的。

[0005] 电动车停驶移动支架，其特征在于：所述支架由焊接杆与转轴组成，所述万向轮设置转轮、弹簧与连接杆，所述转轴与转轮同圆心且二者由弹簧旋转连接，所述支架的焊接杆与电动车底部焊接。

[0006] 由于采用以上结构特征，本实用新型的电动车停驶移动支架具有以下优点：能够实现在电动车停驶时，方便地在狭小空间内实现移动、掉头。

附图说明

[0007] 图 1 是本实用新型实施例的电动车停驶移动支架的结构示意图。

[0008] 图 2 是本实用新型实施例的电动车停驶移动支架的使用状态示意图。

具体实施方式

[0009] 附图中的标记说明：焊接杆 1，转轴 2，连接杆 3，万向轮 4，弹簧 5，转轮 6.

[0010] 下面结合附图对本实用新型实施例的结构与工作原理进行详细说明。

[0011] 如图 1 所示，电动车停驶移动支架，所述支架由焊接杆 1 与转轴 2 组成，所述万向轮 4 设置转轮 6、弹簧 5 与连接杆 3，所述转轴 2 与转轮 6 同圆心且二者由弹簧 5 旋转连接。

[0012] 如图 2 所示，所述支架的焊接杆 1 与电动车底部焊接。

[0013] 由于电动车底部焊接了本实用新型的电动车停驶移动支架，在电动车停驶时，将万向轮 4 通过转轮 6 绕转轴 2 转下，即可将电动车后轮撑起腾空，便于电动车的移动和掉头。

[0014] 本实用新型的电动车停驶移动支架，对于轻松地操作电动车在狭小空间内移动和掉头有积极意义。

[0015] 最后，要说明的是，以上内容仅用以说明本实用新型的一种技术方案，而非对本实用新型保护范围的限制，本领域的技术人员对本实用新型的技术方案进行的简单修改或者等同替换，均不脱离本实用新型技术方案的实质和范围。

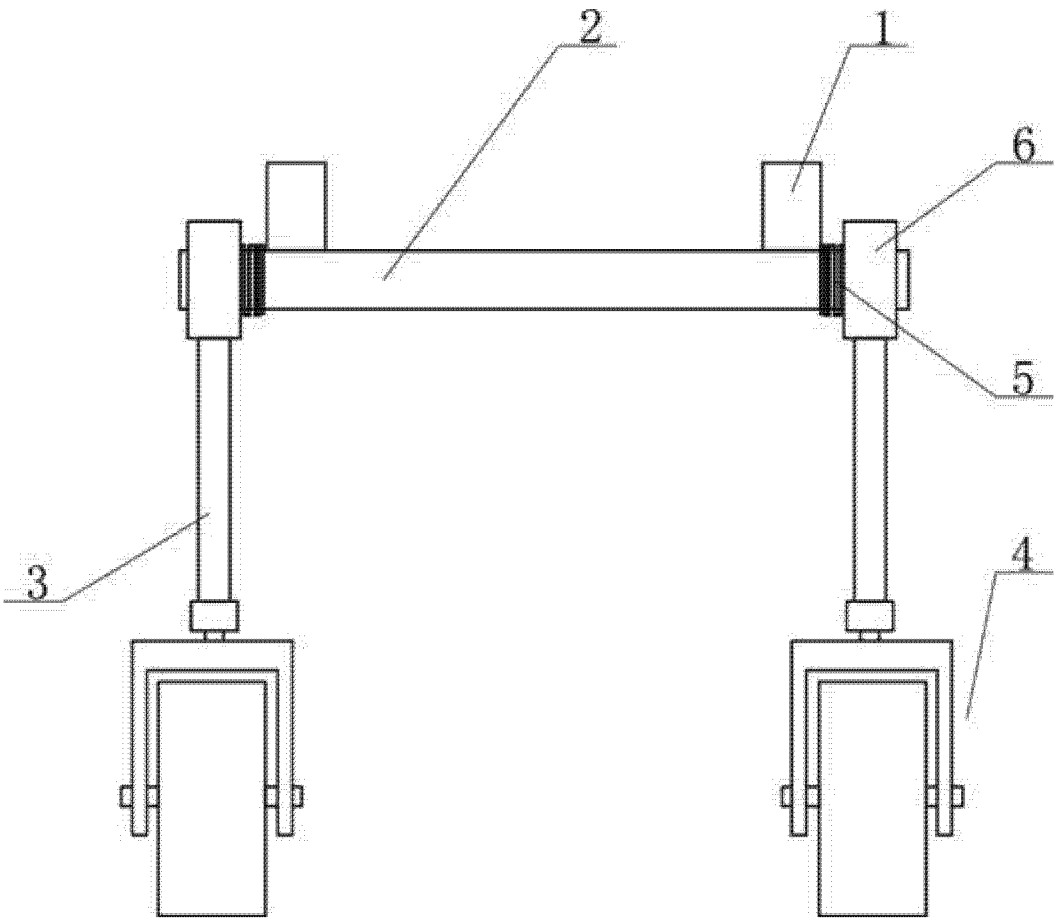

图 1

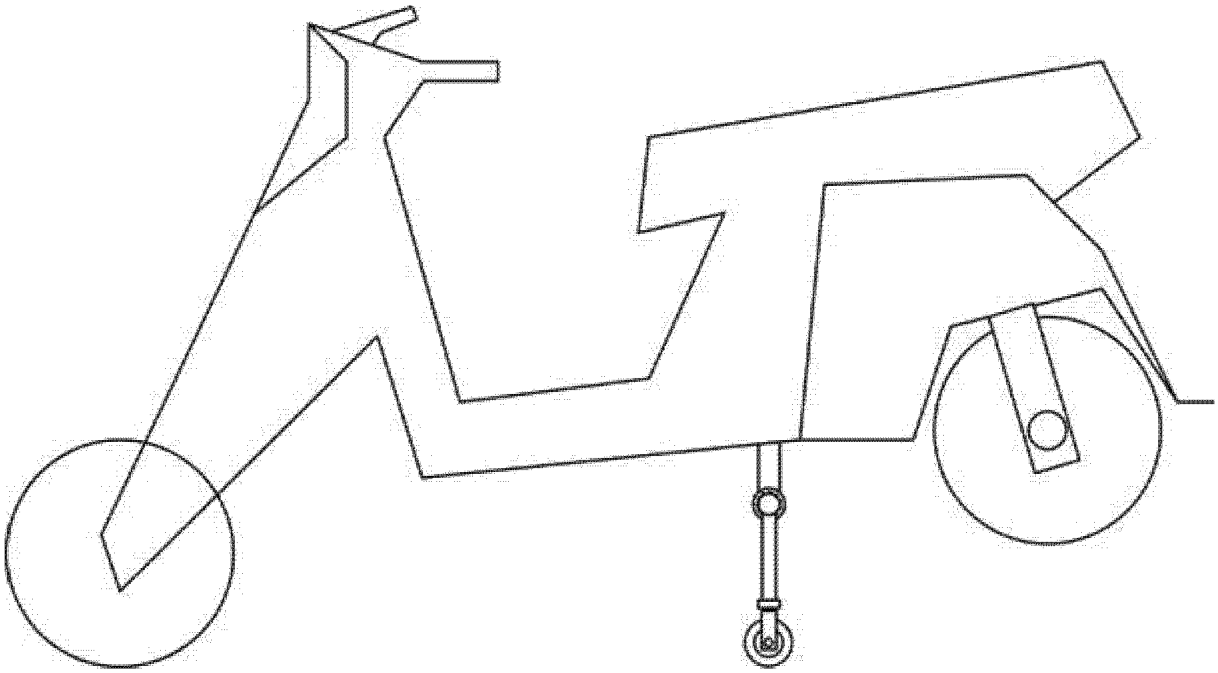

图 2