(19)中华人民共和国国家知识产权局

(12)实用新型专利

(10)授权公告号 CN 202681452 U
(45)授权公告日 2013.01.23

(21)申请号 201220437771.3

(22)申请日 2012.08.13

(73)专利权人 张晟廷
地址 325000 浙江省温州市鹿城区莲池街道新园觉 90 弄 5 号 106 室

(72)发明人 张晟廷

(51)Int.Cl.
A47G 19/22(2006.01)
A47G 19/14(2006.01)

权利要求书 1 页 说明书 2 页 附图 1 页

(54)实用新型名称

一种改进单耳茶盏

(57)摘要

一种改进单耳茶盏，包括盏体和弹力防滑垫，作为改进：盏体由上凹弧轴对称曲面光滑连接下凸弧轴对称曲面所构成，单耳手柄布置在上凹弧轴对称曲面与下凸弧轴对称曲面之间，盏体底部有一扁圆柱底座，扁圆柱底座外圆与弹力防滑垫的弹力外圈过盈配合，扁圆柱底座下底面贴着防滑垫上平面，且有1至5环布置的凹弧面真空吸罩固定在弹力防滑垫的下平面。本实用新型的有益效果是：利用凹弧面真空吸罩的凹弧面弹力变形与光滑桌面之间产生的真空吸附，任凭海船遇到多大风浪，只要桌子或茶几自身还没有翻倒，摆放在桌子或茶几的光滑平面上的盏子等也就不会倾斜滑溜掉地。

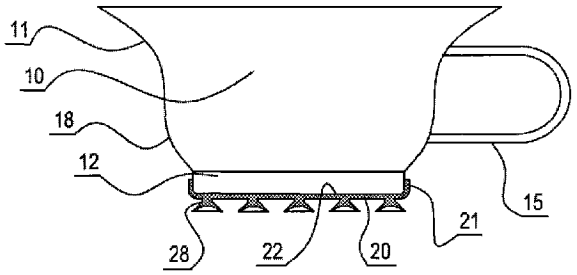

CN 202681452 U

1. 一种改进单耳茶盏，包括盏体 (10) 和弹力防滑垫 (20)，其特征是 ：盏体 (10) 由上凹弧轴对称曲面 (11) 光滑连接下凸弧轴对称曲面 (18) 所构成，单耳手柄 (15) 布置在上凹弧轴对称曲面 (11) 与下凸弧轴对称曲面 (18) 之间，盏体 (10) 底部有一扁圆柱底座 (12)，扁圆柱底座 (12) 外圆与弹力防滑垫 (20) 的弹力外圈 (21) 过盈配合，扁圆柱底座 (12) 下底面贴着防滑垫上平面 (22)，且有 1 至 5 环布置的凹弧面真空吸罩 (28) 固定在弹力防滑垫 (20) 的下平面。

2. 根据权利要求 1 所述的一种改进单耳茶盏，其特征是 ：所述的盏体 (10) 的高度为 28 至 48 毫米，盏体 (10) 的最大处直径为 80 至 120 毫米，盏体 (10) 的最小处直径为 60 至 100 毫米 ；所述的扁圆柱底座 (12) 高度为 3 至 9 毫米。

3. 根据权利要求 1 所述的一种改进单耳茶盏，其特征是 ：所述的凹弧面真空吸罩 (28) 底部外围直径在 4 至 12 毫米之间，底部凹弧面的凹弧深度在 1 至 3 毫米之间。

一种改进单耳茶盏

技术领域

[0001] 本实用新型属于海上生活用品，具体涉及海船上专用的一种改进单耳茶盏。

背景技术

[0002] 随着航海技术成熟与海洋交通的便利，出海旅游的人们越来越多，邮轮或游船在海上行驶时，起伏的波涛也时常使平放在桌面上的茶盏等倾斜滑溜掉地。为了就餐方便卫生，人们制造的茶盏等采用玻璃制品或瓷制品以及金属制品等，均具有光滑表面，而且桌子或茶几的上表面也越来越光滑，如玻璃桌面或玻璃茶几面等应用日益趋多。人们在整个聚餐过程中不能将盏子一直握在手中不放下，特别是在用餐时间一旦遇到稍微风浪，都有可能导致搁置在餐桌或茶几上的茶盏等瞬间倾斜而滑溜到地面，给人们造成不便。

发明内容

[0003] 本实用新型的目的是提供一种既具备光滑内外表面，又具备防滑功能的一种盏子。为了实现上述目的，本实用新型采用以下技术解决方案：

[0004] 一种改进单耳茶盏，包括盏体和弹力防滑垫，作为改进：盏体由上凹弧轴对称曲面光滑连接下凸弧轴对称曲面所构成，单耳手柄布置在上凹弧轴对称曲面与下凸弧轴对称曲面之间，盏体底部有一扁圆柱底座，扁圆柱底座外圆与弹力防滑垫的弹力外圈过盈配合，扁圆柱底座下底面贴着防滑垫上平面，且有 1 至 5 环布置的凹弧面真空吸罩固定在弹力防滑垫的下平面。

[0005] 作为进一步改进：所述的盏体的高度为 28 至 48 毫米，盏体的最大处直径为 80 至 120 毫米，盏体的最小处直径为 60 至 100 毫米；所述的扁圆柱底座高度为 3 至 9 毫米。

[0006] 作为进一步改进：所述的凹弧面真空吸罩底部外围直径在 4 至 12 毫米之间，底部凹弧面的凹弧深度在 1 至 3 毫米之间。

[0007] 本实用新型的有益效果是：利用凹弧面真空吸罩的凹弧面弹力变形与光滑桌面之间产生的真空吸附，任凭海船遇到多大风浪，只要桌子或茶几自身还没有翻倒，摆放在桌子或茶几的光滑平面上的盏等也就不会倾斜滑溜掉地。本实用新型构思新颖、制造简单、操作便捷，具备推广使用价值。

附图说明

[0008] 图 1 是本实用新型的外形图，其中弹力防滑垫 20 采用局部剖面。

具体实施方式

[0009] 结合附图和实施例对本实用新型作进一步说明：

[0010] 一种改进单耳茶盏，包括盏体 10 和弹力防滑垫 20，作为改进：盏体 10 由上凹弧轴对称曲面 11 光滑连接下凸弧轴对称曲面 18 所构成，单耳手柄 15 布置在上凹弧轴对称曲面 11 与下凸弧轴对称曲面 18 之间，盏体 10 底部有一扁圆柱底座 12，扁圆柱底座 12 外圆与弹

力防滑垫 20 的弹力外圈 21 过盈配合，扁圆柱底座 12 下底面贴着防滑垫上平面 22，且有 1 至 5 环布置的凹弧面真空吸罩 28 固定在弹力防滑垫 20 的下平面。

[0011] 作为进一步改进：所述的盏体 10 的高度为 28 至 48 毫米，盏体 10 的最大处直径为 80 至 120 毫米，盏体 10 的最小处直径为 60 至 100 毫米；所述的扁圆柱底座 12 高度为 3 至 9 毫米。

[0012] 作为进一步改进：所述的凹弧面真空吸罩 28 底部外围直径在 4 至 12 毫米之间，底部凹弧面的凹弧深度在 1 至 3 毫米之间。

[0013] 实施例选用：3 环布置的凹弧面真空吸罩 28 固定在弹力防滑垫 20 的下平面。中心环为 1 个凹弧面真空吸罩 28，中间环为 6 个凹弧面真空吸罩 28，外围环为 12 个凹弧面真空吸罩 28。盏体 10 的高度为 38 毫米，盏体 10 的最大处直径为 100 毫米，盏体 10 的最小处直径为 80 毫米；所述的扁圆柱底座 12 高度为 6 毫米。凹弧面真空吸罩 28 底部外围直径为 8 毫米 8，底部凹弧面的凹弧深度为 2 毫米。

[0014] 使用时只需将本实用新型往光滑的桌面上一放，利用本实用新型自身重力，就能使得凹弧面真空吸罩 28 底部的凹弧面发生微微变形，产生真空吸附在光滑的桌面上。

[0015] 要撤掉盏子 10 时，由于扁圆柱底座 12 外圆与弹力防滑垫 20 的弹力外圈 21 过盈配合，弹力防滑垫 20 会与盏子 10 一起离开桌面。

[0016] 洗刷时可将盏子 10 与弹力防滑垫 20 分开单独洗刷后再组装在一起待用。

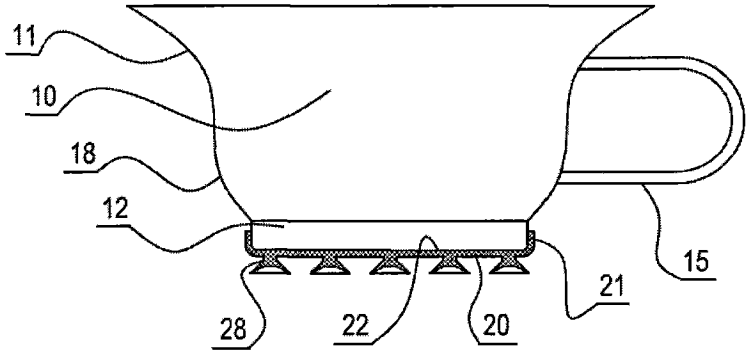

图 1