(19)国家知识产权局

(12)发明专利申请

(10)申请公布号 CN 117489928 A
(43)申请公布日 2024.02.02

(21)申请号 202311574683.7

(22)申请日 2023.11.22

(66)本国优先权数据
202321649788.X 2023.06.26 CN

(71)申请人 深圳市乐其网络科技有限公司
地址 518000 广东省深圳市龙华区观澜街道新澜社区观光路1301-50号丰和工业园厂房5栋103、501、601

(72)发明人 林强 周峰

(74)专利代理机构 深圳市沈合专利代理事务所(特殊普通合伙) 44373
专利代理师 沈祖锋

(51)Int.Cl.
F16M 11/04(2006.01)
G03B 17/56(2021.01)

权利要求书2页 说明书7页 附图5页

(54)发明名称

快拆组件、摄影配件及拆装套件

(57)摘要

本发明公开一种快拆组件、摄影配件及拆装套件，该快拆组件包括连接座，所述连接座上设置有套装槽并可通过所述套装槽套装于结构件，所述结构件具有卡槽，所述连接座上设有使动结构、复位件和卡持件，所述卡持件显露于所述套装槽的槽侧壁并与所述卡槽相适配，所述使动结构可活动地设置于所述连接座上，所述复位件向所述使动结构施加使其复位的作用力；其中，所述快拆组件具有锁定状态和解锁状态，所述解锁状态下，所述使动结构松掉所述卡持件，以使所述卡持件从所述卡槽松脱；所述锁定状态下，所述使动结构复位挤压所述卡持件，以使所述卡持件卡持于所述卡槽。本发明的快拆组件可使得摄影器材的器件之间连接紧密，有助于提升用户的使用体验。

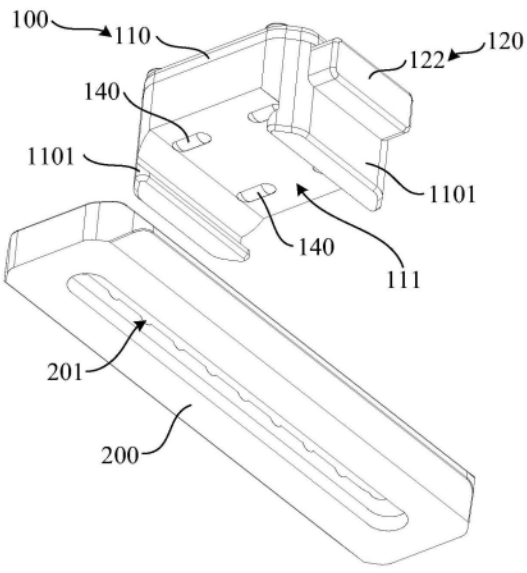

CN 117489928 A

1.一种快拆组件,用于摄影配件,其特征在于,所述快拆组件包括连接座,所述连接座上设置有套装槽并可通过所述套装槽套装于结构件,所述结构件具有卡槽,所述连接座上设有使动结构、复位件和卡持件,所述卡持件显露于所述套装槽的槽侧壁并与所述卡槽相适配,所述使动结构可活动地设置于所述连接座上,所述复位件向所述使动结构施加使其复位的作用力;

其中,所述快拆组件具有锁定状态和解锁状态,所述解锁状态下,所述使动结构松掉所述卡持件,以使所述卡持件从所述卡槽松脱;所述锁定状态下,所述使动结构复位挤压所述卡持件,以使所述卡持件卡持于所述卡槽。

2.根据权利要求1所述的快拆组件,其特征在于,所述连接座上设有安装腔,所述使动结构包括:

挤压件,可滑动地设置于所述安装腔内,所述卡持件位于所述挤压件的滑动路径上,所述挤压件用于挤压或松掉所述卡持件;

解锁按钮,可滑动地穿入所述安装腔中且至少部分显露于所述连接座外,所述挤压件与所述解锁按钮之间随动配合;

其中,所述复位件的一端抵接于所述解锁按钮,另一端抵接于所述安装腔的腔侧壁。

3.根据权利要求2所述的快拆组件,其特征在于,所述解锁按钮与所述挤压件层叠设置且所述解锁按钮和所述挤压件的滑动方向不同;

所述挤压件上设有插装部,所述解锁按钮上设有插槽,所述插装部插装于所述插槽中并可沿所述插槽滑动,所述插装部的滑动方向分别与所述解锁按钮和所述挤压件的滑动方向呈夹角设置。

4.根据权利要求3所述的快拆组件,其特征在于,所述挤压件至少设有一个,所述挤压件上设有两个所述插装部且两个所述插装部分别邻近所述挤压件的两侧设置;

所述解锁按钮上对应设置至少两个所述插槽,每一个所述插装部对应插装于一个所述插槽中。

5.根据权利要求2所述的快拆组件,其特征在于,所述挤压件的挤压面上设置有凹槽,所述凹槽用于在所述挤压件滑动过程中避让所述卡持件以松掉所述卡持件;

其中,所述凹槽位于所述挤压件的一侧边缘时,所述凹槽形成于所述挤压面与侧面的转角位置。

6.根据权利要求2所述的快拆组件,其特征在于,所述挤压件设有至少一个,所述卡持件设有至少两个,每一个所述挤压件对应作用于至少两个所述卡持件;

所述卡槽设有至少两个,每一个所述卡持件卡持于一个所述卡槽中。

7.根据权利要求2所述的快拆组件,其特征在于,所述卡持件为可形变结构,所述安装腔的腔底壁设有用于容置所述卡持件的容置槽,所述连接座上设有连通所述套装槽与所述容置槽的通孔,所述卡持件从所述通孔显露于所述套装槽的槽侧壁。

8.根据权利要求2所述的快拆组件,其特征在于,所述安装腔的两相对腔侧壁分别设有避让槽,所述避让槽用于避让所述挤压件的侧部以供其滑入;且/或

所述解锁按钮位于所述连接座的侧面,所述解锁按钮的按压方向与所述套装槽的延伸方向不同。

9.根据权利要求2所述的快拆组件,其特征在于,所述连接座的一端面设置有两相对布

置的套装部,两所述套装部的自由端弯折相对,两所述套装部与所述连接座之间形成所述套装槽。

10.根据权利要求9所述的快拆组件,其特征在于,两所述套装部其中之一所述套装部通过锁紧组件可相对所述连接座运动,所述锁定状态下,所述套装部压持所述结构件,所述解锁状态下,所述套装部松开所述结构件。

11.根据权利要求11所述的快拆组件,其特征在于,所述锁紧组件包括调节螺杆,所述调节螺杆穿设于所述套装部并与所述连接座螺纹连接,或所述调节螺杆穿设于所述连接座与所述套装部螺纹连接,所述调节螺杆的头部部分或全部外露于所述连接座的外表面;或

所述锁紧组件与所述解锁按钮驱动连接,按压所述解锁按钮时所述解锁按钮驱动所述锁紧组件解锁所述套装部,释放所述解锁按钮时所述解锁按钮驱动所述锁紧组件锁紧所述套装部。

12.一种摄影配件,其特征在于,所述摄影配件包括配件主体和如权利要求1-11任一项所述的快拆组件,所述连接座与所述配件主体连接。

13.一种拆装套件,其特征在于,所述拆装套件包括结构件和如权利要求12所述的摄影配件。

14.根据权利要求13所述的拆装套件,其特征在于,所述结构件包括滑条部,所述滑条部横向设有若干间隔等距设置的卡槽,并所述滑条部两侧边为倾斜边缘;且/或

所述滑条部沿其延伸方向设有条形孔,所述条形孔贯穿所述滑条部,所述条形孔用于容纳锁紧件。

快拆组件、摄影配件及拆装套件

技术领域

[0001] 本发明涉及摄影器材技术领域,特别涉及一种快拆组件、摄影配件及拆装套件。

背景技术

[0002] 在摄影器材领域,为实现两器件之间的连接,通常是其中一器件采用连接部件连接于另一器件,比如摄影支架上加装功能器件,功能器件通过连接部件设置于摄影支架上。然而,现有的连接部件结构复杂,容易滑脱,导致器件之间连接不够紧密,影响用户的使用体验。

发明内容

[0003] 本发明的主要目的是提出一种快拆组件,旨在解决目前摄影器材的器件之间采用连接部件连接不够紧密的技术问题。

[0004] 为实现上述目的,本发明提出一种快拆组件,用于摄影配件,该快拆组件包括连接座,所述连接座上设置有套装槽并可通过所述套装槽套装于结构件,所述结构件具有卡槽,所述连接座上设有使动结构、复位件和卡持件,所述卡持件显露于所述套装槽的槽侧壁并与所述卡槽相适配,所述使动结构可活动地设置于所述连接座上,所述复位件向所述使动结构施加使其复位的作用力;

[0005] 其中,所述快拆组件具有锁定状态和解锁状态,所述解锁状态下,所述使动结构松掉所述卡持件,以使所述卡持件从所述卡槽松脱;所述锁定状态下,所述使动结构复位挤压所述卡持件,以使所述卡持件卡持于所述卡槽。

[0006] 在一些实施例中,所述连接座上设有安装腔,所述使动结构包括:

[0007] 挤压件,可滑动地设置于所述安装腔内,所述卡持件位于所述挤压件的滑动路径上,所述挤压件用于挤压或松掉所述卡持件;

[0008] 解锁按钮,可滑动地穿入所述安装腔中且至少部分显露于所述连接座外,所述挤压件与所述解锁按钮之间随动配合;

[0009] 其中,所述复位件的一端抵接于所述解锁按钮,另一端抵接于所述安装腔的腔侧壁。

[0010] 在一些实施例中,所述解锁按钮与所述挤压件层叠设置且所述解锁按钮和所述挤压件的滑动方向不同;

[0011] 所述挤压件上设有插装部,所述解锁按钮上设有插槽,所述插装部插装于所述插槽中并可沿所述插槽滑动,所述插装部的滑动方向分别与所述解锁按钮和所述挤压件的滑动方向呈夹角设置。

[0012] 在一些实施例中,所述挤压件上设有两个所述插装部且两个所述插装部分别邻近所述挤压件的两侧设置;

[0013] 所述解锁按钮上对应设置两个所述插槽,每一个所述插装部对应插装于一个所述插槽中。

[0014] 在一些实施例中,所述挤压件的挤压面上设置有凹槽,所述凹槽用于在所述挤压件滑动过程中避让所述卡持件以松掉所述卡持件;

[0015] 其中,所述凹槽位于所述挤压件的一侧边缘时,所述凹槽形成于所述挤压面与侧面的转角位置。

[0016] 在一些实施例中,所述挤压件设有至少一个,所述卡持件设有至少两个,每一个所述挤压件对应作用于至少两个所述卡持件;

[0017] 所述卡槽设有至少两个,每一个所述卡持件卡持于一个所述卡槽中。

[0018] 在一些实施例中,所述卡持件为可形变结构,所述安装腔的腔底壁设有用于容置所述卡持件的容置槽,所述连接座上设有连通所述套装槽与所述容置槽的通孔,所述卡持件从所述通孔显露于所述套装槽的槽侧壁。

[0019] 在一些实施例中,所述安装腔的两相对腔侧壁分别设有避让槽,所述避让槽用于避让所述挤压件的侧部以供其滑入;且/或

[0020] 所述解锁按钮位于所述连接座的侧面,所述解锁按钮的按压方向与所述套装槽的延伸方向不同。

[0021] 在一些实施例中,所述连接座的一端面设置有两相对布置的套装部,两所述套装部的自由端弯折相对,两所述套装部与所述连接座之间形成所述套装槽。

[0022] 在一些实施例中,两所述套装部其中之一所述套装部通过锁紧组件可相对所述连接座运动,所述锁定状态下,所述套装部压持所述结构件,所述解锁状态下,所述套装部松开所述结构件。

[0023] 在一些实施例中,所述锁紧组件包括调节螺杆,所述调节螺杆穿设于所述套装部并与所述连接座螺纹连接,或所述调节螺杆穿设于所述连接座与所述套装部螺纹连接,所述调节螺杆的头部部分或全部外露于所述连接座的外表面;或

[0024] 所述锁紧组件与所述解锁按钮驱动连接,按压所述解锁按钮时所述解锁按钮驱动所述锁紧组件解锁所述套装部,释放所述解锁按钮时所述解锁按钮驱动所述锁紧组件锁紧所述套装部。

[0025] 本发明还提供一种摄影配件,所述摄影配件包括配件主体和如上所述的快拆组件,所述连接座与所述配件主体连接。

[0026] 本发明还提供一种拆装套件,该拆装套件包括结构件和如前述的摄影配件。

[0027] 在一些实施例中,所述结构件包括滑条部,所述滑条部横向设有若干间隔等距设置的卡槽,并所述滑条部两侧边为倾斜边缘;且/或

[0028] 所述滑条部沿其延伸方向设有条形孔,所述条形孔贯穿所述滑条部,所述条形孔用于容纳锁紧件。

[0029] 本发明所提供的快拆组件可与结构件连接,在实际应用时,摄影器材中的两器件(以下称为第一器件和第二器件)可通过快拆组件连接结构件以连接,其中,第一器件连接于快拆组件,所涉及的结构件可以是所需连接的第二器件,也可以是作为中间件连接于第二器件。解锁状态下,连接座上的使动结构松掉卡持件,以使卡持件从结构件上的卡槽松脱,如此,快拆组件与结构件可相分离;锁定状态下,连接座上的使动结构复位挤压卡持件,以使卡持件卡持于结构件上的卡槽,以此实现快拆组件和结构件的稳定连接,进而使得摄影器材的两器件之间连接紧密,有助于提升用户的使用体验。

附图说明

[0030] 图1为本发明一实施例中快拆组件与结构件连接的结构示意图；

[0031] 图2为本发明一实施例中快拆组件与结构件拆分的结构示意图；

[0032] 图3为本发明一实施例中快拆组件与结构件拆分的爆炸图；

[0033] 图4为图1实施例中快拆组件的爆炸图；

[0034] 图5为本发明另一实施例中快拆组件的结构示意图；

[0035] 图6为图5实施例中快拆组件的分解图；

[0036] 图7为本发明又一实施例中快拆组件的结构示意图；

[0037] 图8为图7实施例中快拆组件的分解图。

具体实施方式

[0038] 下面将结合本发明实施例中的附图，对本发明实施例中的方案进行清楚完整的描述，显然，所描述的实施例仅是本发明中的一部分实施例，而不是全部的实施例。基于本发明中的实施例，本领域普通技术人员在没有作出创造性劳动前提下所获得的所有其他实施例，都属于本发明保护的范围。

[0039] 需要说明，本发明实施例中所有方向性指示(诸如上、下、左、右、前、后……)仅用于解释在某一特定姿态(如附图所示)下各部件之间的相对位置关系、运动情况等，如果该特定姿态发生改变时，则该方向性指示也相应地随之改变。

[0040] 还需要说明的是，当元件被称为“固定于”或“设置于”另一个元件上时，它可以直接在另一个元件上或者可能同时存在居中元件。当一个元件被称为是“连接”另一个元件，它可以是直接连接另一个元件或者可能同时存在居中元件。

[0041] 另外，在本发明中涉及“第一”、“第二”等的描述仅用于描述目的，而不能理解为指示或暗示其相对重要性或者隐含指明所指示的技术特征的数量。由此，限定有“第一”、“第二”的特征可以明示或者隐含地包括至少一个该特征。另外，各个实施例之间的技术方案可以相互结合，但是必须是以本领域普通技术人员能够实现为基础，当技术方案的结合出现相互矛盾或无法实现时应当认为这种技术方案的结合不存在，也不在本发明要求的保护范围之内。

[0042] 本发明提出一种快拆组件100，参照图1至图3，该快拆组件100包括：

[0043] 连接座110，连接座110上设置有套装槽111并可通过套装槽111套装于结构件200，结构件200具有卡槽201，连接座110上设有使动结构120、复位件130和卡持件140，卡持件140显露于套装槽111的槽侧壁并与卡槽201相适配，使动结构120可活动地设置于连接座110上，复位件130向使动结构120施加使其复位的作用力；

[0044] 其中，快拆组件100具有锁定状态和解锁状态，解锁状态下，使动结构120松掉卡持件140，以使卡持件140从卡槽201松脱；锁定状态下，使动结构120复位挤压卡持件140，以使卡持件140卡持于卡槽201。

[0045] 本实施例中的快拆组件100应用于摄影器材，以实现摄影器材中器件(也称为摄影配件)之间的连接。快拆组件100可与结构件200连接，具体地，在实际应用时，摄影器材中的两器件(以下称为第一器件和第二器件)可通过快拆组件100连接结构件200以连接，其中，第一器件连接于快拆组件100，连接形式可以包括螺丝连接、卡扣连接等，比如，如图1所示，

快拆组件100的连接座110上设有连接孔112,通过连接孔112穿设紧固件以连接第一器件。所涉及的结构件200可以是所需连接的第二器件,即第一器件连接于快拆组件100,快拆组件100与结构件200(第二器件)连接,进而实现两器件之间的连接;结构件200也可以是作为中间件连接于第二器件,连接形式可以包括螺丝连接、卡扣连接等,即第一器件连接于快拆组件100,第二器件连接于结构件200,快拆组件100与结构件200连接,进而实现两器件之间的连接。对于结构件200的外形形状不作限制,可以根据实际情况设置。连接座110上的套装槽111可以位于其一侧,套装槽111与结构件200相适配,连接座110套装于结构件200时,结构件200从套装槽111的一端槽口穿入,并从另一端槽口穿出。卡持件140则在连接座110套装于结构件200时,以与结构件200上的卡槽201相卡持。使动结构120用于带动卡持件140移动,使动结构120的结构形式可以为多种,其可以是单个结构,也可以是组合结构,根据实际情况设置。可选地,复位件130采用弹簧,弹簧可以设置一个或多个,根据实际情况设置。

[0046] 快拆组件100的连接座110通过其套装槽111套装于结构件200,当卡持件140卡持于卡槽201时,连接座110在结构件200上相对结构件200固定;当卡持件140未卡持于卡槽201时,连接座110可在结构件200上滑动。具体地,解锁状态下,连接座110上的使动结构120松掉卡持件140,以使卡持件140从结构件200上的卡槽201松脱,如此,快拆组件100与结构件200可相分离;锁定状态下,连接座110上的使动结构120复位挤压卡持件140,以使卡持件140卡持于结构件200上的卡槽201,以此实现快拆组件100和结构件200的稳定连接,进而使得摄影器材的两器件之间连接紧密,有助于提升用户的使用体验。

[0047] 在一些实施例中,参照图1至图3,连接座110上设有安装腔110A,使动结构120包括:

[0048] 挤压件121,可滑动地设置于安装腔110A内,卡持件140位于挤压件121的滑动路径上,挤压件121用于挤压或松掉卡持件140;

[0049] 解锁按钮122,可滑动地穿入安装腔110A中且至少部分显露于连接座110外,挤压件121与解锁按钮122之间随动配合;

[0050] 其中,复位件130的一端抵接于解锁按钮122,另一端抵接于安装腔110A的腔侧壁。

[0051] 本实施例中,可通过按压解锁按钮122,解锁按钮122正向滑动以带动挤压件121滑动,挤压件121在滑动过程中松掉卡持件140,卡持件140进而从卡槽201中松脱,进而实现解锁,快拆组件100可与结构件200相分离;当松掉解锁按钮122时,在复位件130的作用下,解锁按钮122反向滑动以带动挤压件121滑动,挤压件121在滑动过程中挤压卡持件140,卡持件140进而可卡持于卡槽201,进而实现锁定,快拆组件100固定于结构件200。可选地,连接座110包括座体和座盖,座体上构造有安装腔110A,座盖安装于座体上并封盖安装腔110A,座体上还设有与安装腔110A连通的开口,解锁按钮122从开口处显露。挤压件121为条形板结构,安装腔110A内设有与挤压件121相适配的条形孔,挤压件121装配于条形孔中并可沿条形孔滑动。安装腔110A中容置挤压件121、复位件130以及解锁按钮122的主体结构,仅解锁按钮122的部分显露于连接座110外以供用户按压操作,实现部件的隐藏设置,提高结构的紧凑性以及外观的美观性。

[0052] 在一些实施例中,参照图3和图4,解锁按钮122与挤压件121层叠设置且解锁按钮122和挤压件121的滑动方向不同;

[0053] 挤压件121上设有插装部10,解锁按钮122上设有插槽20,插装部10插装于插槽20

中并可沿插槽20滑动,插装部10的滑动方向分别与解锁按钮122和挤压件121的滑动方向呈夹角设置。

[0054] 本实施例中,解锁按钮122和挤压件121的滑动方向垂直,插装部10的滑动方向与解锁按钮122的滑动方向和与挤压件121的滑动方向之间的夹角可以根据实际情况设置,比如45°。容易理解的是,在外力按压或复位件130的作用下,解锁按钮122滑动时,解锁按钮122上的插槽20位置改变,进而使得插装于插槽20中的插装部10受插槽20侧壁的推动而沿插槽20滑动,以带动挤压件121移动。除此以外,作为其它实施例方案,也可以是挤压件121上设有插槽20,解锁按钮122上设有插装部10,根据实际情况设置。其中,插装部10与插槽20的组数可以为一组或多组,根据实际情况设置。

[0055] 在一些实施例中,参照图3和图4,挤压件121上设有两个插装部10且两个插装部10分别邻近挤压件121的两端设置;

[0056] 解锁按钮122上对应设置两个插槽20,每一个插装部10对应插装于一个插槽20中。

[0057] 本实施例中,挤压件121通过两个插装部10插装于解锁按钮122的两个插槽20中,可提高二者之间随动配合的动作稳定性。容易理解的是,挤压件121可以设置多个,比如,挤压件121设置两个,两个挤压件121并列设置,解锁按钮122上设有四个插槽20,以供两个挤压件121上的四个插装部10一一对应插装,可以根据实际情况设置。

[0058] 在一些实施例中,参照图4,挤压件121的挤压面上设置有凹槽1211,凹槽1211用于在挤压件121滑动过程中避让卡持件140以松掉卡持件140;

[0059] 其中,凹槽1211位于挤压件121的一端边缘时,凹槽1211形成于挤压面与侧面的转角位置。

[0060] 本实施例中,挤压件121位于卡持件140的上侧并可相对卡持件140滑动,挤压件121通过其底部的挤压面接触卡持件140以对卡持件140形成挤压。在按压解锁按钮122以带动挤压件121滑动的过程中,凹槽1211从初始位置到达卡持件140的位置以对卡持件140避让,卡持件140从挤压面进入凹槽1211,进而松掉卡持件140,实现解锁。当松掉解锁按钮122时,通过复位件130的作用,解压按钮带动挤压件121滑动,凹槽1211从卡持件140的位置复位至初始位置,卡持件140从凹槽1211退出而回位至挤压面,进而挤压卡持件140,实现锁定。对于每一个卡持件140,挤压件121的挤压面上对应设有凹槽1211以用于对其进行避让,且凹槽1211在挤压面上的位置根据卡持件140的位置设定。并且,根据实际设置,凹槽1211位于挤压件121的一端边缘时,凹槽1211形成于挤压面与侧面的转角位置。凹槽1211可为弧形凹槽1211,两侧分别延伸至挤压件121的挤压面和侧面。

[0061] 在一些实施例中,参照图4,挤压件121设有至少一个,卡持件140设有至少两个,每一个挤压件121对应作用于至少两个卡持件140;

[0062] 卡槽201设有至少两个,每一个卡持件140卡持于一个卡槽201中。

[0063] 本实施例中,快拆组件100通过所设多个卡持件140与结构件200上的多个卡槽201形成卡持配合,可提高二者之间的连接稳定性,从而可进一步提升摄影器材的两器件之间的连接紧密性。进一步地,结构件200上的卡槽201设有多个,多个卡槽201沿快拆组件100的套装方向依次设置,如此,可灵活调节快拆组件100在结构件200上的套装位置,结合至实际应用,可改变器件的安装位置,以及对其他结构进行避让等。

[0064] 在一些实施例中,参照图4,卡持件140为可形变结构,安装腔110A的腔底壁设有用

于容置卡持件140的容置槽110B,连接座110上设有连通套装槽111与容置槽110B的通孔113,卡持件140从通孔113显露于套装槽111的槽侧壁。

[0065] 本实施例中,容置槽110B与卡持件140的外形形状相适配,卡持件140位于容置槽110B中并从通孔113显露于套装槽111的槽侧壁,挤压件121挤压卡持件140时,以使得卡持件140产生形变切换为紧绷状态,进而可与卡槽201形成稳固卡合;挤压件121未挤压卡持件140时,卡持件140恢复原形切换为松弛状态,进而可从卡槽201中松脱。可选地,卡持件140采用硅胶材质制成,包括但不仅限于此,还可采用其它可形变材料制成,根据实际情况设置。其中,当卡持件140为多个,安装腔110A中对应设有多个容置槽110B,每一个容置槽110B中容置一个卡持件140。

[0066] 在一些实施例中,参照图3和图4,安装腔110A的两相对腔侧壁分别设有避让槽110C,避让槽110C用于避让挤压件121的侧部以供其滑入。当进行解锁或锁定操作,挤压件121滑动到位时,挤压件121的侧部可对应滑入安装腔110A的腔侧壁的避让槽110C中。通过在安装腔110A的腔侧壁设置避让槽110C对挤压件121的侧部进行避让以供其滑入,而无需增大安装腔110A的腔体空间,可提高结构紧凑性,使连接座110的体积尽可能的小。

[0067] 在一些实施例中,参照图1至图4,连接座110的一端面设置有两相对布置的套装部1101,两套装部1101的自由端弯折相对,两套装部1101与连接座110之间形成套装槽111。两套装部1101与连接座110一体成型,两套装部1101自连接座110的端面延伸而出,套装槽111形成于两套装部1101与连接座110之间。连接座110套装于结构件200时,两套装部1101对应贴合于结构件200的相对两侧。

[0068] 其中,解锁按钮122位于连接座110的侧面,解锁按钮122的按压方向与套装槽111的延伸方向不同。可选地,解锁按钮122的按压方向与套装槽111的延伸方向垂直,其中,当结构件200上还安装有其它器件时,用户可从连接座110与其它器件非相对的侧面按压解锁按钮122,对按压解锁操作无干涉影响,使用方便。

[0069] 在一些实施例中,两套装部1101其中之一套装部1101通过锁紧组件300可相对连接座110运动,锁定状态下,套装部1101压持结构件200,解锁状态下,套装部1101松开结构件200。

[0070] 在一些实施例中,参照图5和图6,锁紧组件300包括调节螺杆301A,其中之一套装部1101包括L形夹持块1101A,调节螺杆301A从侧面穿设于L形夹持块1101A并与连接座110螺纹连接,旋拧调节螺杆301A可使得L形夹持块1101A靠近或远离其中另一套装部1101,以压持夹紧或释放结构件200。调节螺杆301A上还可以设有弹簧,弹簧位于L形夹持块1101A与连接座110之间,调节螺杆301A的头部全部外露于连接座110的外表面以便用户操作。

[0071] 在一些实施例中,参照图7和图8,锁紧组件300包括调节螺杆301B,其中之一套装部1101包括夹持块1101B,调节螺杆301B穿设于连接座110与夹持块1101B螺纹连接,调节螺杆301B的头部部分外露于连接座110的外侧面,使得整体结构紧凑美观。旋转调节螺杆可使得夹持块1101B靠近或远离套装槽的槽底壁表面,以压持或释放结构件200。

[0072] 在一些实施例中,为了便于锁紧组件和使动结构同步解锁或锁紧结构件,锁紧组件与解锁按钮驱动连接,按压解锁按钮时解锁按钮驱动锁紧组件解锁套装部,释放解锁按钮时解锁按钮驱动锁紧组件锁紧套装部。如锁紧组件包括螺杆,螺杆一端穿设于连接座与夹持块螺纹连接,螺杆另一端与锁紧组件驱动连接,按压解锁按钮时解锁按钮驱动螺杆沿

第一方向转动以释放结构件,释放解锁按钮时解锁按钮驱动螺杆沿第二方向转动以压紧结构件,具体地解锁按钮上设有弧形槽以驱动螺杆另一端转动。当然螺杆复位也可通过扭簧驱动复位。

[0073] 本发明还提出一种摄影配件,摄影配件包括配件主体和如前述实施例记载的快拆组件100,连接座110与配件主体固定、活动、可拆卸连接等。该快拆组件100的具体结构参照上述实施例,由于本拆装套件采用了上述所有实施例的所有技术方案,因此至少具有上述实施例的技术方案所带来的全部技术效果,在此不再一一赘述。

[0074] 本发明还提出一种拆装套件,该拆装套件包括结构件200和如前述实施例记载的摄影配件。该摄影配件的具体结构参照上述实施例,由于本拆装套件采用了上述所有实施例的所有技术方案,因此至少具有上述实施例的技术方案所带来的全部技术效果,在此不再一一赘述。其中,所涉及的结构件200可以是连接器件的中间件,比如,如图1所示,结构件200为连接板,连接板连接器件,连接板上设置有用于穿设紧固件的条形孔202,条形孔202沿连接板的长度方向延伸设置,器件可通过紧固件或锁紧件与连接板连接,并可沿条形孔202调整连接位置。结构件200也可为相机、手机、监视器等电子设备的保护框,结构件200包括滑条部,滑条部位于保护框的一侧边框,滑条部横向设有若干间隔等距设置的卡槽,并滑条部两侧边为倾斜边缘,滑条部沿其延伸方向设有条形孔202,条形孔202贯穿滑条部,条形孔用于容纳至少一个锁紧件。

[0075] 以上所述的仅为本发明的部分或优选实施例,无论是文字还是附图都不能因此限制本发明保护的范围,凡是在与本发明一个整体的构思下,利用本发明说明书及附图内容所作的等效结构变换,或直接/间接运用在其他相关的技术领域均包括在本发明保护的范围内。

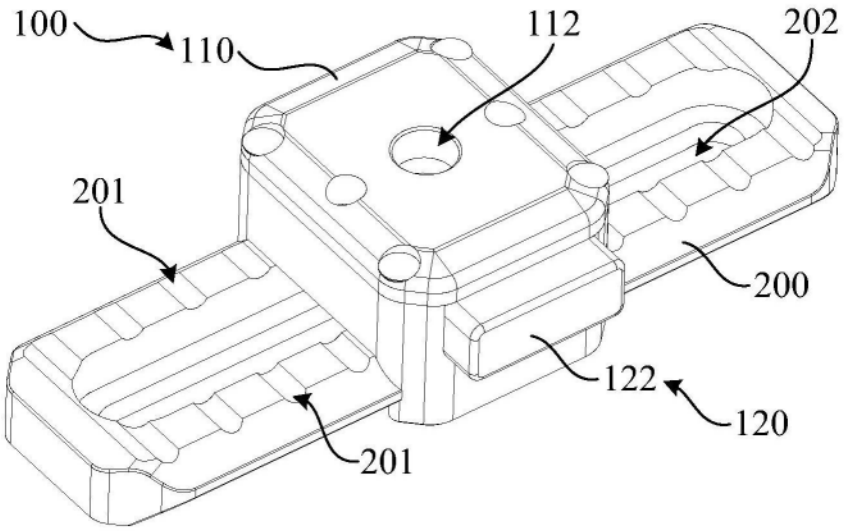
100
110
112
202
201
200
122
120
201

图1

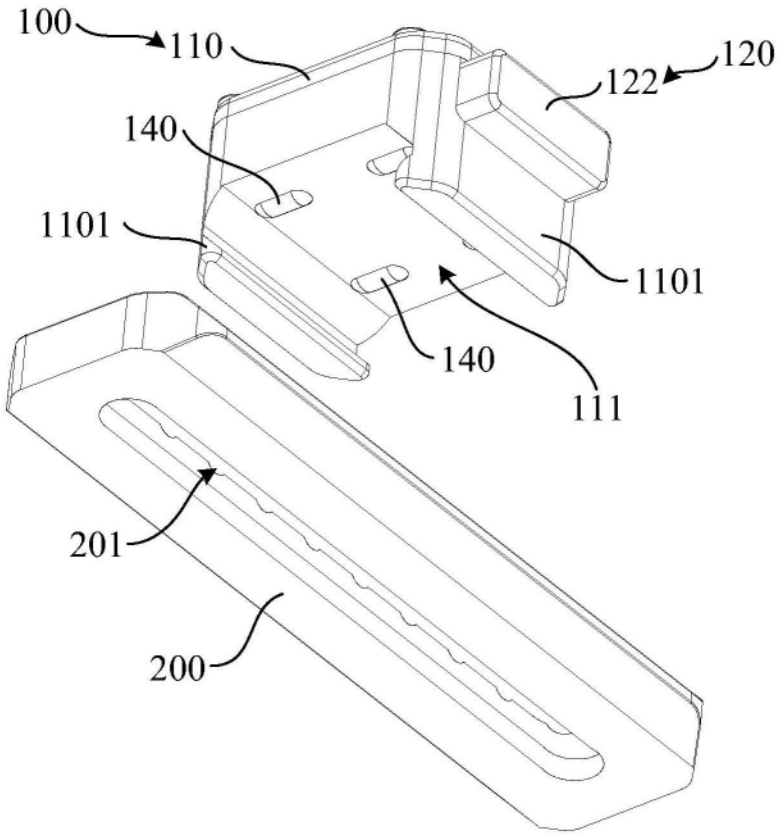
100
110
120
122
140
1101
1101
140
111
201
200

图2

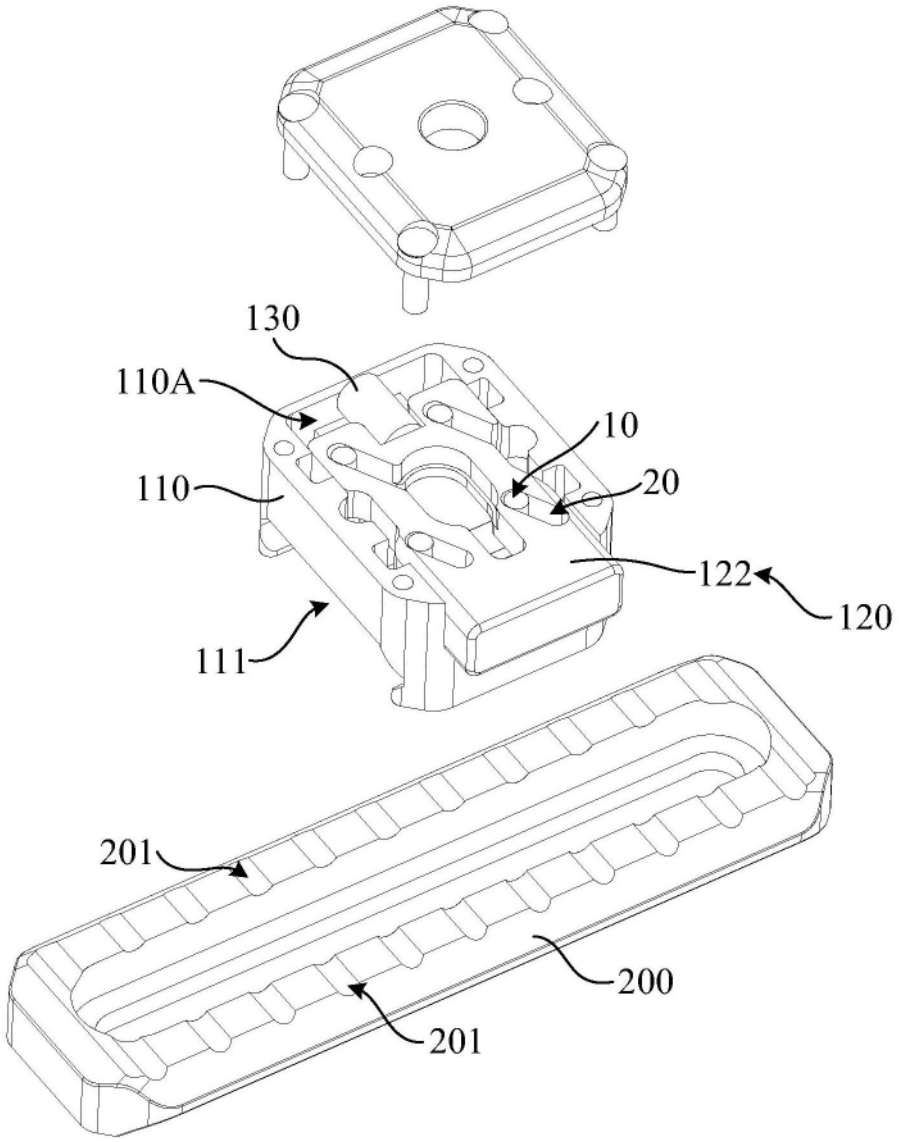

图3

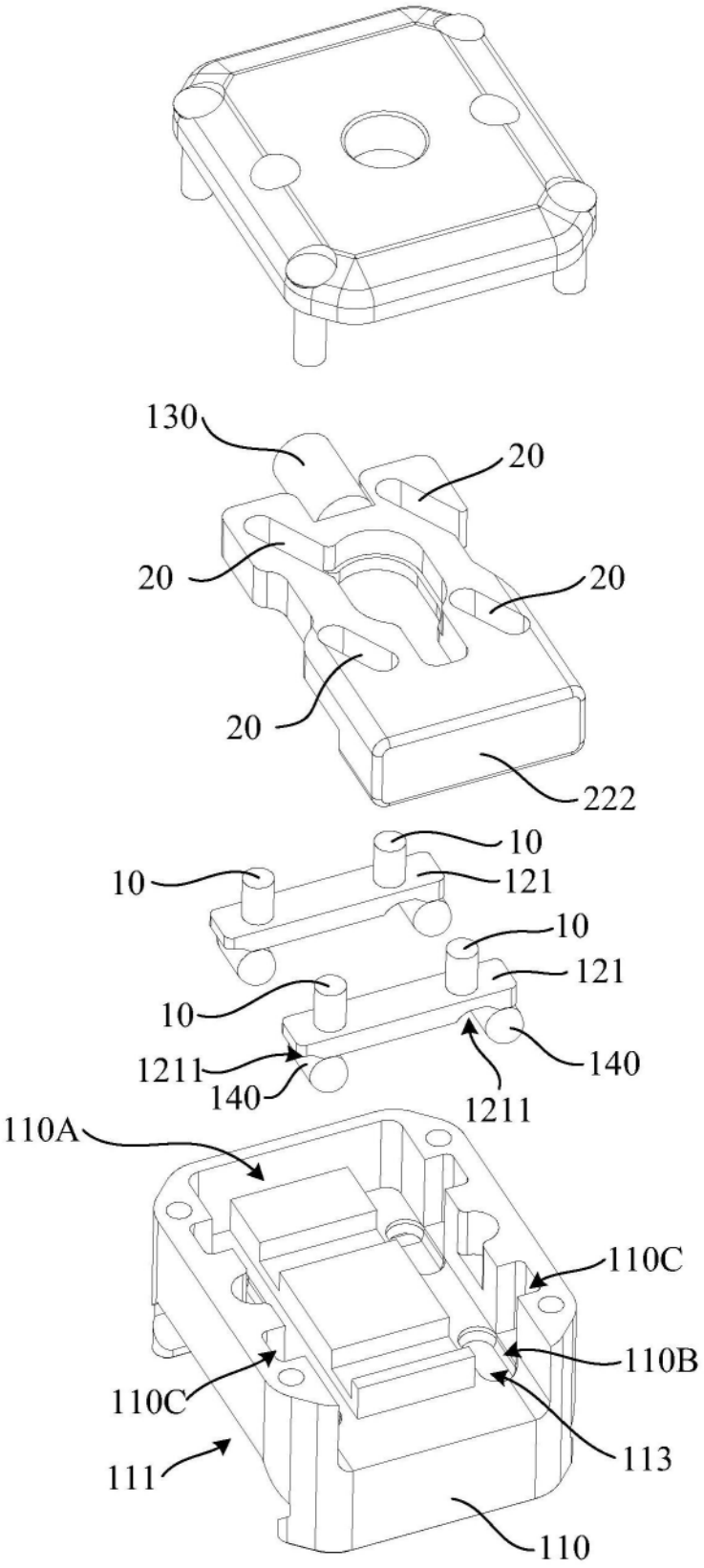
130
20
20
20
20
222
10
10
121
10
121
10
1211
140
140
1211
110A
110C
110B
110C
113
111
110

图4

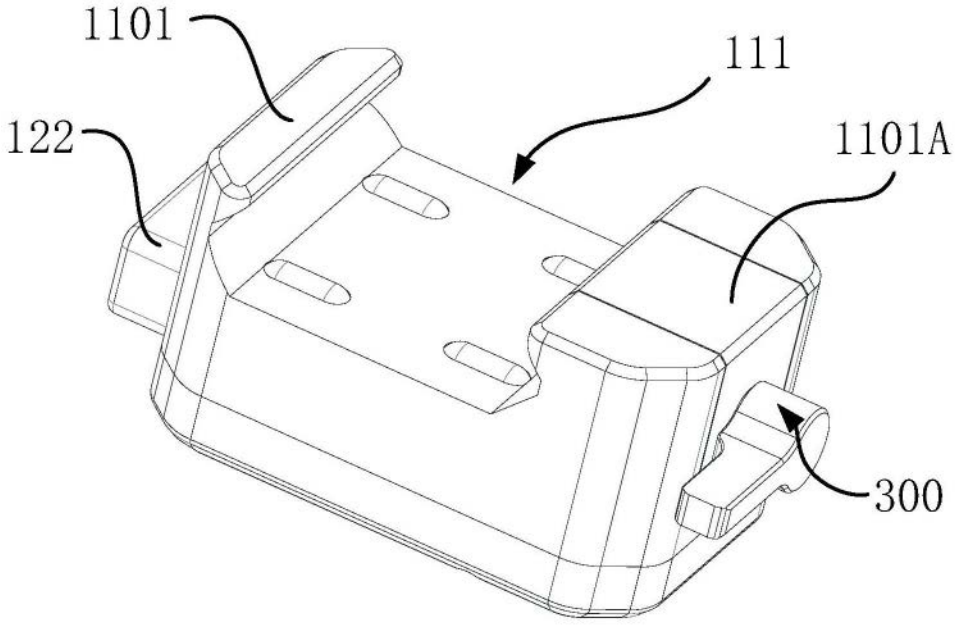

图5

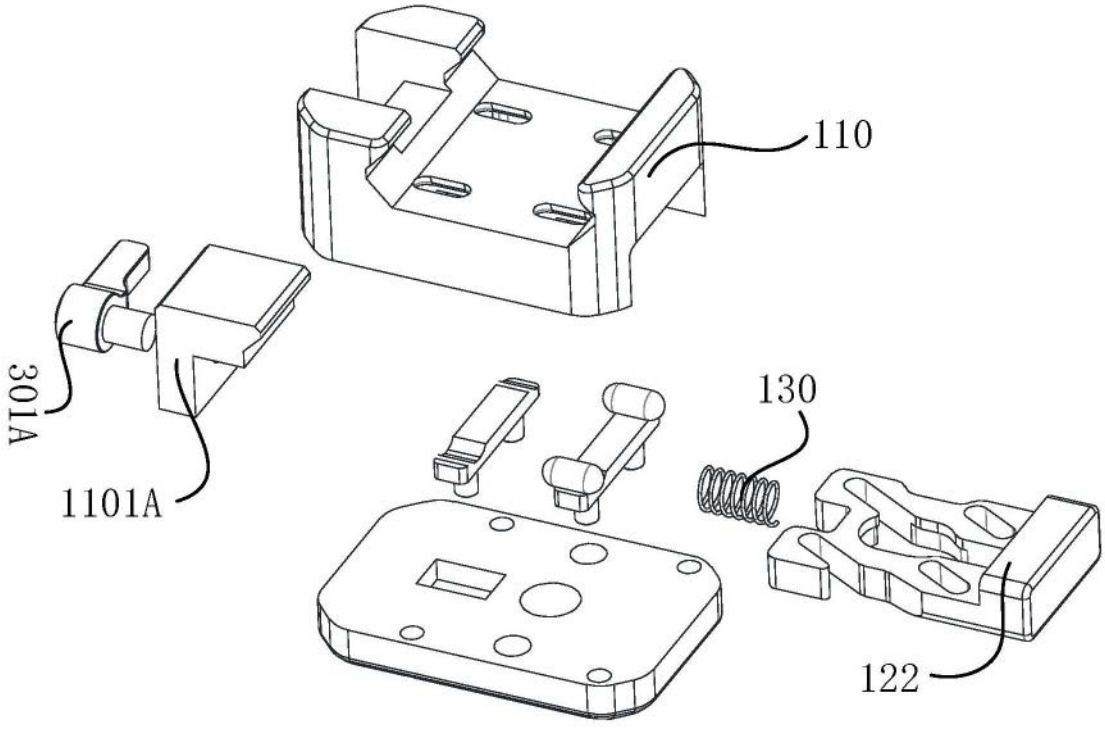

图6

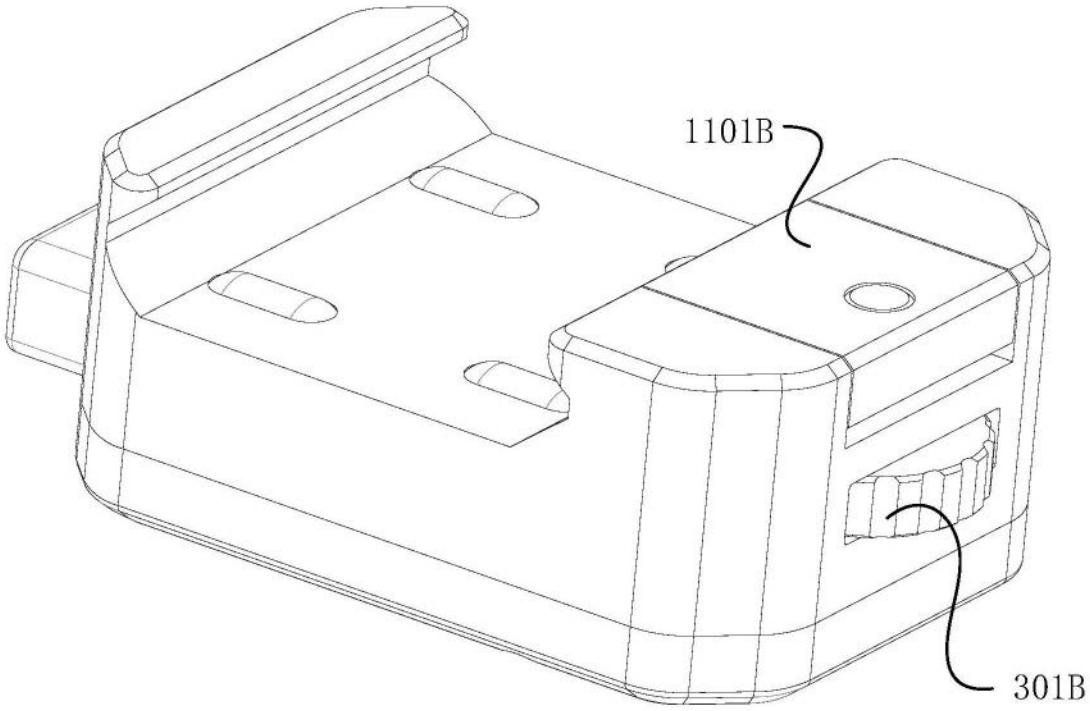

图7

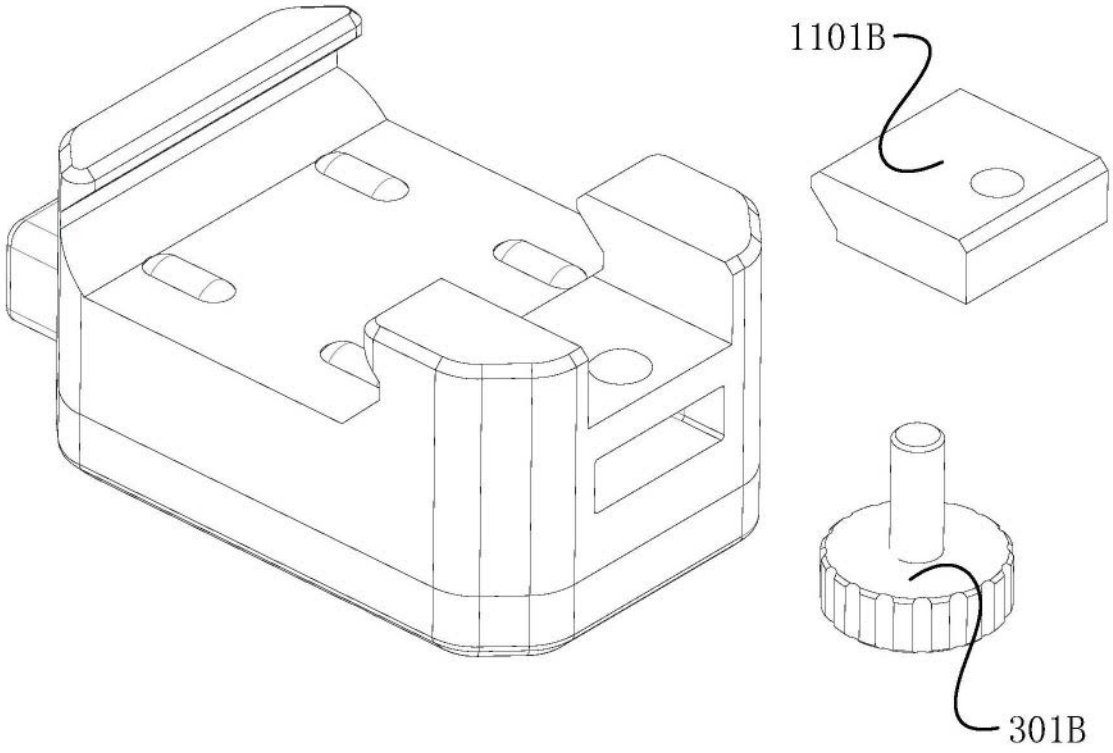

图8