(19)中华人民共和国国家知识产权局

(12)实用新型专利

(10)授权公告号 CN 204476905 U
(45)授权公告日 2015.07.15

(21)申请号 201520049657.7

(22)申请日 2015.01.21

(73)专利权人 宁波东海液压件实业有限公司
地址 315153 浙江省宁波市鄞州区石矸街道冯家村

(72)发明人 林如国

(51)Int.Cl.
F15B 13/02(2006.01)

权利要求书1页 说明书2页 附图3页

(54)实用新型名称

多路换向阀

(57)摘要

本实用新型提供的多路换向阀，它包括进油阀片、换向阀片，它还包括过桥阀片，过桥阀片上设有与执行机构连通的过桥油口，所述的换向阀片的两侧设有溢流阀孔，所述的进油阀片设有进油口和出油口，换向阀片组装在进油阀片和过桥阀片之间。首先是进油阀片上设置了进油口和出油口，进油和出油就更加便利，不需要像以前那样在换向阀片很多时，出油要经过所有换向阀，现在那个换向阀进油，就可以从哪个换向阀直接出油，节省了出油的形成，而且添加了过桥阀片之后，换向阀执行动作的油可以通过过桥连接到另外一个执行机构，而不是泄掉，这样就可以节省提供动力的泵，节省使用成本。

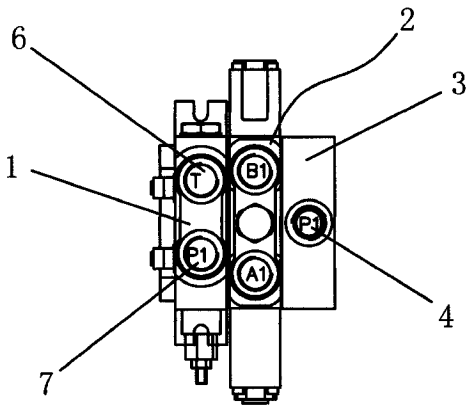

CN 204476905 U

1. 一种多路换向阀，它包括进油阀片 (1)、换向阀片 (2)，其特征在于：它还包括过桥阀片 (3)，过桥阀片 (3) 上设有与执行机构连通的过桥油口 (4)，所述的换向阀片 (2) 的两侧设有溢流阀孔 (5)，所述的进油阀片 (1) 设有进油口 (6) 和出油口 (7)，换向阀片 (2) 组装在进油阀片 (1) 和过桥阀片 (3) 之间。

2. 根据权利要求 1 所述的多路换向阀，其特征在于：所述的换向阀片 (2) 有多个，多个换向阀片 (2) 并列组装，进油阀片 (1) 和过桥阀片 (3) 分别位于换向阀片组的两端。

多路换向阀

技术领域

[0001] 本实用新型涉及一种多路换向阀。

背景技术

[0002] 现有技术中，多路换向阀在各种机械设备、装备工程中都有广泛应用。多路换向阀的常规结构大致由进油阀片、换向阀片以及出油阀片组成，在工作时，执行的是单边进和单边出的油路行程，为了保证油路的安全，溢流阀都是安装在外接管道上的，会增加使用成本，在工作时，执行机构容易出现执行不到位或者反映慢的问题，对设备运行造成不利影响，而且这种结构导致每个泵只能控制一个执行机构，经过换向阀片的油只能卸掉，工作成本较大。

实用新型内容

[0003] 本实用新型所要解决的技术问题是，提供一种结构简单、便于操作的垃圾处理器的连接头。

[0004] 为解决上述技术问题，本实用新型提供的多路换向阀，它包括进油阀片、换向阀片，它还包括过桥阀片，过桥阀片上设有与执行机构连通的过桥油口，所述的换向阀片的两侧设有溢流阀孔，所述的进油阀片设有进油口和出油口，换向阀片组装在进油阀片和过桥阀片之间

[0005] 所述的换向阀片有多个，多个换向阀片并列组装，进油阀片和过桥阀片分别位于换向阀片组的两端。

[0006] 采用以上结构后，本实用新型与现有技术相比，具有以下优点：

[0007] 首先是进油阀片上设置了进油口和出油口，进油和出油就更加便利，不需要像以前那样在换向阀片很多时，出油要经过所有换向阀，现在那个换向阀进油，就可以从哪个换向阀直接出油，节省了出油的形成，而且添加了过桥阀片之后，换向阀执行动作的油可以通过过桥连接到另外一个执行机构，而不是泄掉，这样就可以节省提供动力的泵，节省使用成本，提高进油的使用效率。其次是在换向阀片上设置溢流阀孔用来安装溢流阀，利于简化结构、节省其他安装部件、设备的成本。

附图说明

[0008] 图 1 为本实用新型多路换向阀的结构示意图；

[0009] 图 2 为本实用新型多路换向阀的另一实施方式的结构示意图；

[0010] 图 3 为本实用新型多路换向阀的换向阀片的结构示意图。

具体实施方式

[0011] 下面结合附图和具体实施方式对本实用新型作进一步详细的说明。

[0012] 参照图 1、图 2、图 3 所示，本实用新型多路换向阀，它包括进油阀片 1、换向阀片 2，

以及过桥阀片 3，过桥阀片 3 上设有与执行机构连通的过桥油口 4，所述的换向阀片 2 的两侧设有溢流阀孔 5，所述的进油阀片 1 设有进油口 6 和出油口 7，换向阀片 2 组装在进油阀片 1 和过桥阀片 3 之间。通过过桥阀片 3 可以将通过换向阀片的油再经过过桥阀片通向其他执行机构，使进油得到充分利用。而且溢流阀 8 就可以直接安装在换向阀片 2 上，节省了外界管路以及相关的辅助设备部件，利于节省成本。

[0013] 这里的换向阀片 2 可以有一个或者有多个，有多个换向阀片时，多个换向阀片 2 并列组装，进油阀片 1 和过桥阀片 3 分别位于换向阀片组的两端。

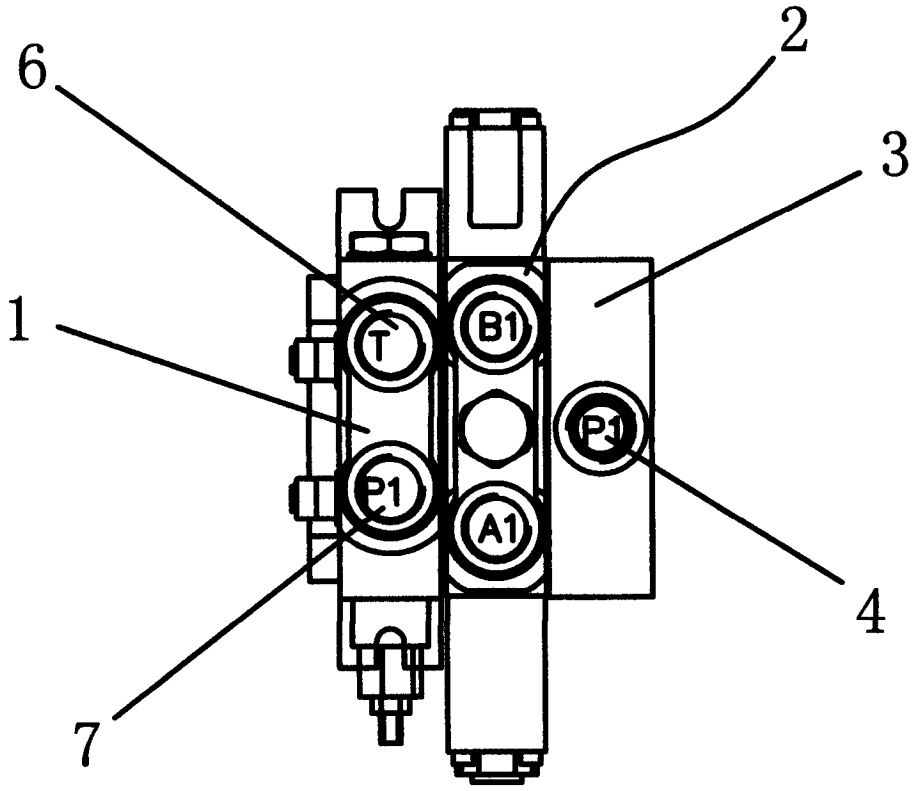

图 1

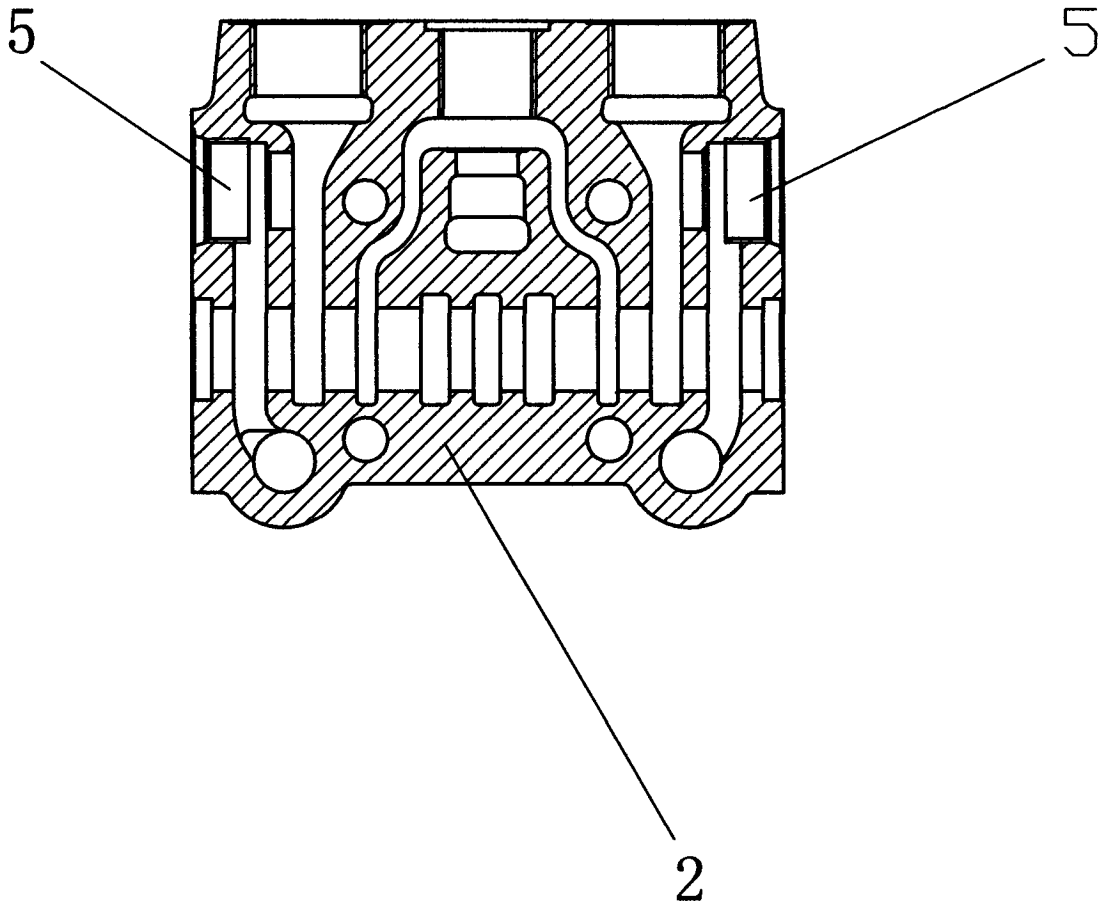

图 2

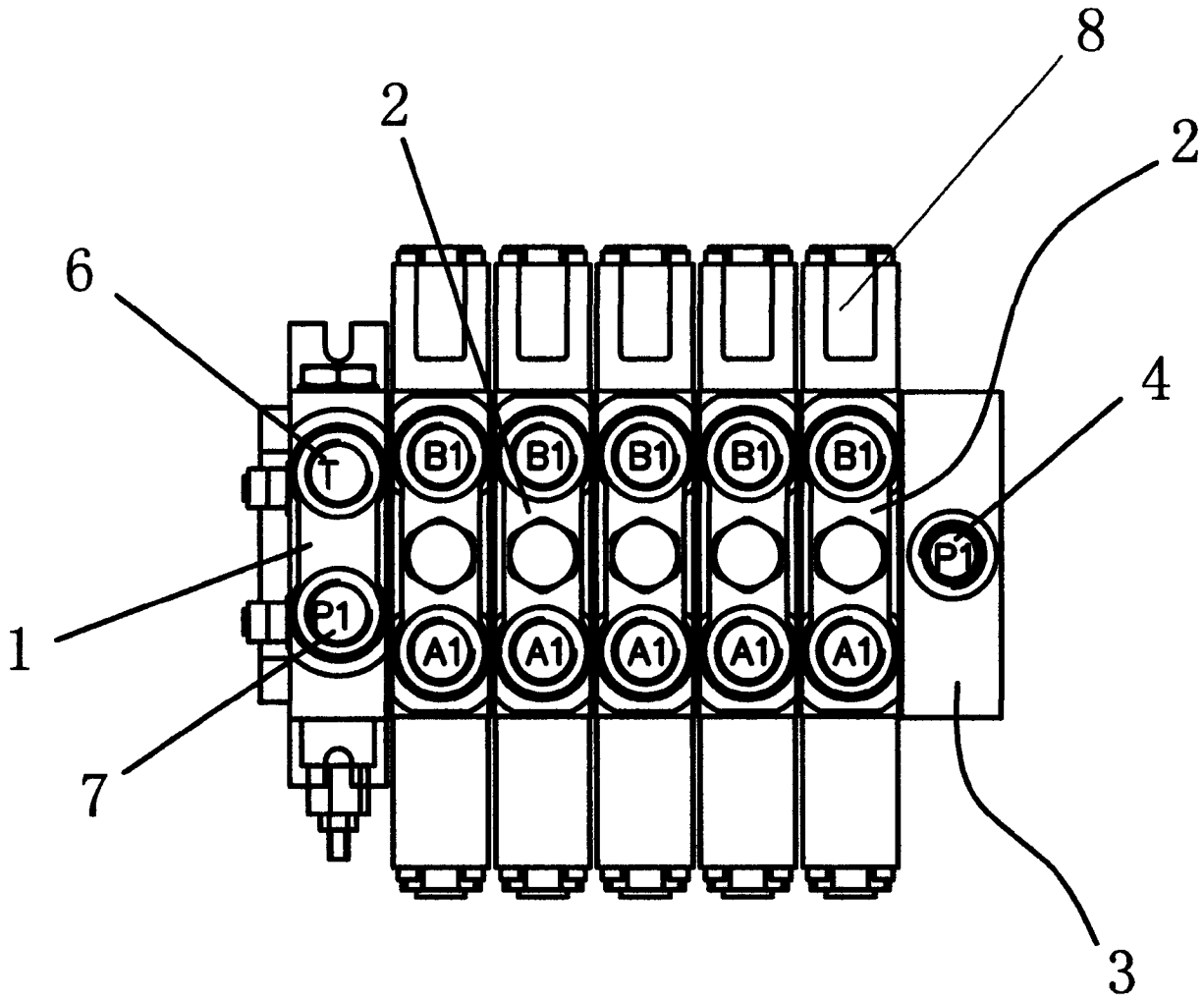

图 3