(19)国家知识产权局

(12)发明专利申请

(10)申请公布号 CN 117322758 A
(43)申请公布日 2024.01.02

(21)申请号 202310793206.3

(22)申请日 2023.06.29

(66)本国优先权数据
202210764566.6 2022.06.30 CN

(71)申请人 浙江绍兴苏泊尔生活电器有限公司
地址 312071 浙江省绍兴市世纪西街3号（袍江工业园区）

(72)发明人 史庭飞 李建

(74)专利代理机构 北京康信知识产权代理有限责任公司 11240
专利代理师 邹秋爽

(51)Int.Cl.
A47J 27/08(2006.01)

权利要求书3页 说明书12页 附图22页

(54)发明名称

烹饪器具

(57)摘要

本发明提供了一种烹饪器具，包括：煲体，包括煲体本体及设置在煲体本体上的限位边和第一锁钩；盖体组件，可开合地盖设在煲体上；锁合结构，可活动地设置在盖体组件上并具有锁合位置和解锁位置；传动杠杆，可摆动地设置在盖体组件上并能够带动锁合结构在锁合位置和解锁位置之间进行移动；驱动组件，包括第一驱动结构和第二驱动结构，第一驱动结构上设置有第二锁钩，当盖体组件盖合在煲体上时，第二锁钩与第一锁钩锁定配合，并且第一驱动结构与第二驱动结构驱动配合并通过第二驱动结构带动传动杠杆摆动，以使得锁合结构从解锁位置移动至锁合位置。本申请的技术方案能够有效地解决相关技术中的用户进行开合盖操作时操作步骤多、使用体验较差的问题。

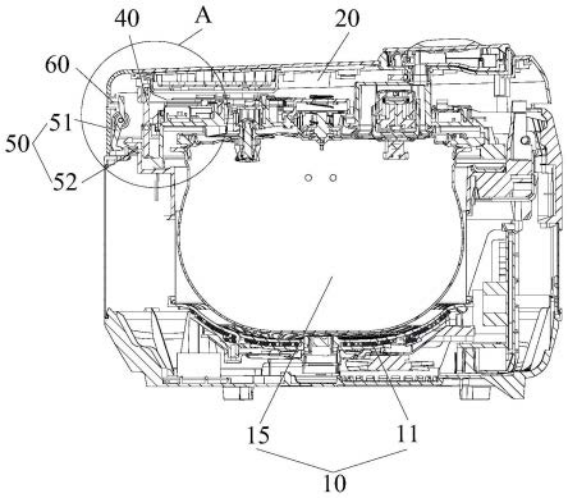

CN 117322758 A

1.一种烹饪器具,其特征在于,包括:

煲体(10),包括煲体本体(11)及设置在所述煲体本体(11)上的限位边(12)和第一锁钩(13);

盖体组件(20),可开合地盖设在所述煲体(10)上;

锁合结构(30),可活动地设置在所述盖体组件(20)上并具有锁合位置和解锁位置,当所述锁合结构(30)位于所述锁合位置时,所述锁合结构(30)与所述限位边(12)锁定配合,当所述锁合结构(30)位于所述解锁位置时,所述锁合结构(30)与所述限位边(12)解锁配合;

传动杠杆(40),可摆动地设置在所述盖体组件(20)上并能够带动所述锁合结构(30)在所述锁合位置和所述解锁位置之间进行移动;

驱动组件(50),包括设置在所述盖体组件(20)上的第一驱动结构(51)和设置在所述煲体(10)上的第二驱动结构(52),所述第一驱动结构(51)上设置有第二锁钩(511),当所述盖体组件(20)盖合在所述煲体(10)上时,所述第二锁钩(511)与所述第一锁钩(13)锁定配合,并且所述第一驱动结构(51)与所述第二驱动结构(52)驱动配合并通过所述第二驱动结构(52)带动所述传动杠杆(40)摆动,以使得所述锁合结构(30)从所述解锁位置移动至所述锁合位置。

2.根据权利要求1所述的烹饪器具,其特征在于,所述第一驱动结构(51)包括可摆动地设置在所述盖体组件(20)上的驱动摆杆(512)和第一保持件(513),所述驱动摆杆(512)具有能够与所述第二驱动结构(52)驱动配合的第一驱动位置,所述第一保持件(513)向所述驱动摆杆(512)施加第一作用力以使得所述驱动摆杆(512)保持在所述第一驱动位置。

3.根据权利要求2所述的烹饪器具,其特征在于,所述第二驱动结构(52)包括可活动地设置在所述煲体(10)上的推顶件(521)和第二保持件(522),所述推顶件(521)具有初始位置和与所述传动杠杆(40)驱动配合的第二驱动位置,所述第二保持件(522)向所述推顶件(521)施加第二作用力以使得所述推顶件(521)保持在所述初始位置,当所述盖体组件(20)盖合在所述煲体(10)上后,所述驱动摆杆(512)推顶所述推顶件(521)以使得所述推顶件(521)由所述初始位置移动至所述第二驱动位置并带动所述传动杠杆(40)摆动。

4.根据权利要求3所述的烹饪器具,其特征在于,所述第一锁钩(13)通过连接立板(14)连接在所述煲体本体(11)上,所述第二驱动结构(52)设置在连接立板(14)上并位于所述第一锁钩(13)的下方。

5.根据权利要求4所述的烹饪器具,其特征在于,所述推顶件(521)穿设于所述连接立板(14)上,所述推顶件(521)的一端能够与所述第二锁钩(511)抵顶配合,所述推顶件(521)的另一端能够与所述传动杠杆(40)抵顶配合,所述第二保持件(522)为设在所述推顶件(521)上的弹性件。

6.根据权利要求2所述的烹饪器具,其特征在于,所述烹饪器具还包括设置在所述盖体组件(20)上或者设置在所述煲体(10)上的解锁结构(60),所述解锁结构(60)能够与所述第一驱动结构(51)或者所述第二驱动结构(52)驱动配合,以使得所述第二锁钩(511)与所述第一锁钩(13)解锁配合,并使得所述锁合结构(30)从所述锁合位置移动至所述解锁位置。

7.根据权利要求6所述的烹饪器具,其特征在于,

所述解锁结构(60)包括设置在所述盖体组件(20)上的解锁按钮(61),所述解锁按钮

(61)能够与所述驱动摆杆(512)驱动配合以使得所述驱动摆杆(512)离开所述第一驱动位置;或者,

所述解锁结构(60)包括可转动地设置在所述盖体组件(20)上的旋钮结构(62),所述旋钮结构(62)具有与所述驱动摆杆(512)分离的第一分离位置以及抵顶所述驱动摆杆(512)并使得所述驱动摆杆(512)离开所述第一驱动位置的第一抵顶位置;或者,

所述解锁结构(60)包括与所述驱动摆杆(512)连接的操作杆(63),所述操作杆(63)的自由端向外伸出于所述盖体组件(20);或者,

所述解锁结构(60)包括可滑动地设置在所述盖体组件(20)上的推钮结构(64)以及设置在所述盖体组件(20)和所述推钮结构(64)之间的第三保持件(65),所述推钮结构(64)具有抵顶所述驱动摆杆(512)使其离开所述第一驱动位置的第二抵顶位置以及与所述驱动摆杆(512)分离的第二分离位置,所述第三保持件(65)向所述推钮结构(64)施加第三作用力以使得所述推钮结构(64)保持在所述第二分离位置,所述推钮结构(64)具有向外伸出于所述盖体组件(20)的操作部(641);或者,

所述解锁结构(60)包括设置在所述盖体组件(20)内的马达(66)及能够抵顶所述驱动摆杆(512)的摆动杆(67),所述马达(66)与所述摆动杆(67)驱动连接以带动所述摆动杆(67)摆动,进而带动所述驱动摆杆(512)摆动。

8.根据权利要求6所述的烹饪器具,其特征在于,所述解锁结构(60)包括可转动地设置在所述盖体组件(20)上的旋钮结构(62),所述旋钮结构(62)具有与所述驱动摆杆(512)分离的第一分离位置以及抵顶所述驱动摆杆(512)并使得所述驱动摆杆(512)离开所述第一驱动位置的第一抵顶位置,所述旋钮结构(62)上具有抵顶面(621)以及过渡面(622),当所述旋钮结构(62)位于所述第一分离位置时,所述抵顶面(621)和所述过渡面(622)均与所述驱动摆杆(512)分离设置,当所述旋钮结构(62)位于所述第一抵顶位置时,所述抵顶面(621)与所述驱动摆杆(512)抵顶配合。

9.根据权利要求1至8中任一项所述的烹饪器具,其特征在于,所述第一锁钩(13)和所述第二锁钩(511)之间设置有驱动斜面(71)。

10.根据权利要求1至8中任一项所述的烹饪器具,其特征在于,所述烹饪器具还包括:

滑动板(81),可滑动地设置所述盖体组件(20)上,所述传动杠杆(40)与所述滑动板(81)驱动配合以带动所述滑动板(81)滑动,所述滑动板(81)与所述锁合结构(30)驱动配合以带动所述锁合结构(30)在所述锁合位置和所述解锁位置之间进行移动;

第四保持件(82),所述第四保持件(82)向所述滑动板(81)施加第四作用力以使得所述锁合结构(30)保持在所述解锁位置。

11.根据权利要求10所述的烹饪器具,其特征在于,

所述烹饪器具还包括第一联动槽(41)和第一联动销(811),所述第一联动销(811)可滑动地穿设于所述第一联动槽(41),所述第一联动槽(41)和所述第一联动销(811)中的一个设置在所述滑动板(81)上,所述第一联动槽(41)和所述第一联动销(811)中的另一个设置在所述传动杠杆(40)上;和/或,

所述锁合结构(30)包括沿所述盖体组件(20)的径向方向可移动地设置的卡钳(31),所述烹饪器具还包括设置在所述滑动板(81)和所述卡钳(31)之间的第二联动槽(812)和第二联动销(311),所述第二联动槽(812)的延伸方向与该卡钳(31)的移动方向呈角度设置,所

述第二联动销(311)可滑动地穿设于所述第二联动槽(812),所述第二联动槽(812)和所述第二联动销(311)中的一个设置在所述滑动板(81)上,所述第二联动槽(812)和所述第二联动销(311)中的另一个设置在所述卡钳(31)上。

12.根据权利要求10所述的烹饪器具,其特征在于,

所述盖体组件(20)包括衬盖(21),所述滑动板(81)安装在所述衬盖(21)上,所述烹饪器具还包括设置在所述衬盖(21)和所述滑动板(81)之间的第一导向结构(72);和/或,

所述锁合结构(30)包括沿所述盖体组件(20)的径向方向可移动地设置的卡钳(31),所述烹饪器具还包括设置在所述盖体组件(20)和所述卡钳(31)之间的第二导向结构(73)。

13.根据权利要求1至8中任一项所述的烹饪器具,其特征在于,在所述盖体组件(20)盖合在所述煲体(10)上的状态下,所述驱动组件(50)向所述传动杠杆(40)施加的作用力大于所述锁合结构(30)向所述传动杠杆(40)施加的作用力。

烹饪器具

[0001] 本发明要求申请日为2022年6月30日，申请号为202210764566.6，发明创造名称为“烹饪器具”的中国发明专利申请的优先权。

技术领域

[0002] 本发明涉及小家电技术领域，具体而言，涉及一种烹饪器具。

背景技术

[0003] 在相关技术中，为了保证压力烹饪过程中的承压要求，压力烹饪器具一般会在煲体上设置锅牙结构、在盖体的锁盖上设置盖牙结构，烹饪之前需要令锅牙结构和盖牙结构扣合在一起。此外，为了保证使用过程中的安全性能，还需要在盖体和煲体之间设置锁定结构。

[0004] 具体地，用户在进行开合盖操作的时候，一般需要分别进行放置或者取下盖体、解锁或者锁定盖体和煲体之间的锁定结构以及解锁或者锁定盖牙结构和锅牙结构的操作，操作步骤多，使得用户体验较差。

发明内容

[0005] 本发明的主要目的在于提供一种烹饪器具，以解决相关技术中的用户进行开合盖操作时操作步骤多、使用体验较差的问题。

[0006] 为了实现上述目的，根据本发明的一个方面，提供了一种烹饪器具，包括：煲体，包括煲体本体及设置在煲体本体上的限位边和第一锁钩；盖体组件，可开合地盖设在煲体上；锁合结构，可活动地设置在盖体组件上并具有锁合位置和解锁位置，当锁合结构位于锁合位置时，锁合结构与限位边锁定配合，当锁合结构位于解锁位置时，锁合结构与限位边解锁配合；传动杠杆，可摆动地设置在盖体组件上并能够带动锁合结构在锁合位置和解锁位置之间进行移动；驱动组件，包括设置在盖体组件上的第一驱动结构和设置在煲体上的第二驱动结构，第一驱动结构上设置有第二锁钩，当盖体组件盖合在煲体上时，第二锁钩与第一锁钩锁定配合，并且第一驱动结构与第二驱动结构驱动配合并通过第二驱动结构带动传动杠杆摆动，以使得锁合结构从解锁位置移动至锁合位置。

[0007] 应用本发明的技术方案，煲体上设置有限位边和第一锁钩，设置在盖体组件上的锁合结构能够与限位边锁定或者解锁，当锁合结构与限位边锁定时，能够进行压力烹饪；设置在盖体组件上的第一驱动结构上设置有第二锁钩，其能够与第一锁钩锁定或者解锁，当第二锁钩与第一锁钩锁定时，可以正常进行烹饪过程。具体地，用户进行合盖后，设置在盖体组件上的第一驱动结构能够与设置在煲体上的第二驱动结构驱动配合，第二驱动结构受驱动之后带动传动杠杆摆动，传动杠杆摆动过程中会带动锁合结构由解锁位置移动至锁合位置，实现锁合结构和限位边之间的锁定配合。此外，第二锁钩设置在第一驱动结构上，用户进行合盖操作时，只需要驱动第一驱动结构即能够实现第一锁钩和第二锁钩之间的锁定，又能够实现锁合结构和限位边之间的锁定，而无需分别进行上述的两个锁定操作，简化

了操作步骤，进而方便了用户的使用，提升了用户的使用体验。因此，本申请的技术方案能够有效地解决相关技术中的用户进行开合盖操作时操作步骤多、使用体验较差的问题。

[0008] 进一步地，第一驱动结构包括可摆动地设置在盖体组件上的驱动摆杆和第一保持件，驱动摆杆具有能够与第二驱动结构驱动配合的第一驱动位置，第一保持件向驱动摆杆施加第一作用力以使得驱动摆杆保持在第一驱动位置。通过设置第一保持件，使得在没有其他的外力作用时，驱动摆杆保持在第一驱动位置，这样完成合盖操作之后，第二驱动结构受驱动摆杆的作用力并能够将其传递至传动杠杆，进而使得锁合结构能够保持在锁合位置。

[0009] 进一步地，第二驱动结构包括可活动地设置在煲体上的推顶件和第二保持件，推顶件具有初始位置和与传动杠杆驱动配合的第二驱动位置，第二保持件向推顶件施加第二作用力以使得推顶件保持在初始位置，当盖体组件盖合在煲体上后，驱动摆杆推顶推顶件以使得推顶件由初始位置移动至第二驱动位置并带动传动杠杆摆动。当盖体组件盖合在煲体上之后，驱动摆杆驱动推顶件从初始位置移动至第二驱动位置，推顶件移动的过程中通过传动杠杆带动锁合结构由解锁位置移动至锁合位置，也即当盖体组件盖合在煲体上之后，锁合结构才开始进行锁合运动，能够避免在合盖过程中锁合结构与限位边之间发生干涉。

[0010] 进一步地，第一锁钩通过连接立板连接在煲体本体上，第二驱动结构设置在连接立板上并位于第一锁钩的下方。第二驱动结构位于第一锁钩的下方，第二锁钩与第一锁钩锁定配合的同时能够实现对第二驱动结构的驱动，也即第一锁钩与第二锁钩之间的锁定动作以及锁合结构与限位边之间的锁定动作能够同时进行，且具有结构紧凑的优点。

[0011] 进一步地，推顶件穿设于连接立板上，推顶件的一端能够与第二锁钩抵顶配合，推顶件的另一端能够与传动杠杆抵顶配合，第二保持件为设在推顶件上的弹性件。推顶件穿设于连接立板并与弹性件配合实现对锁合结构的驱动，具有结构简单的优点。

[0012] 进一步地，烹饪器具还包括设置在盖体组件上或者设置在煲体上的解锁结构，解锁结构能够与第一驱动结构或者第二驱动结构驱动配合，以使得第二锁钩与第一锁钩解锁配合，并使得锁合结构从锁合位置移动至解锁位置。解锁结构能够与第一驱动结构或者第二驱动结构驱动配合，当需要进行开盖操作时，用户只需要操控解锁结构即能够实现同时令第一锁钩和第二锁钩解锁且令锁合结构和限位边解锁。

[0013] 进一步地，解锁结构包括设置在盖体组件上的解锁按钮，解锁按钮能够与驱动摆杆驱动配合以使得驱动摆杆离开第一驱动位置。通过解锁按钮驱动驱动摆杆摆动进而实现令第一锁钩和第二锁钩解锁且令锁合结构和限位边解锁，具有结构简单、操作简单的优点。

[0014] 进一步地，解锁结构包括可转动地设置在盖体组件上的旋钮结构，旋钮结构具有与驱动摆杆分离的第一分离位置以及抵顶驱动摆杆并使得驱动摆杆离开第一驱动位置的第一抵顶位置。使用过程中，用户可以通过旋拧旋钮结构进而使得驱动摆杆处于不同的位置，进而实现对第一锁钩和第二锁钩之间的配合状态以及锁合结构和限位边之间的配合状态进行控制。此外，通过旋钮结构对驱动摆杆的状态进行控制，能够有效地避免误触发。

[0015] 进一步地，旋钮结构上具有抵顶面以及过渡面，当旋钮结构位于第一分离位置时，抵顶面和过渡面均与驱动摆杆分离设置，当旋钮结构位于第一抵顶位置时，抵顶面与驱动摆杆抵顶配合。通过设置过渡面，使得旋钮结构能够顺畅地进行位置切换。

[0016] 进一步地，解锁结构包括与驱动摆杆连接的操作杆，操作杆的自由端向外伸出于盖体组件。进行开合盖操作的过程中，用户可以通过按、拉或者拨动操作杆等对驱动摆杆的状态进行控制，进而对第一锁钩和第二锁钩之间的配合状态以及锁合结构和限位边之间的配合状态进行控制。

[0017] 进一步地，解锁结构包括可滑动地设置在盖体组件上的推钮结构以及设置在盖体组件和推钮结构之间的第三保持件，推钮结构具有抵顶驱动摆杆使其离开第一驱动位置的第二抵顶位置以及与驱动摆杆分离的第二分离位置，第三保持件向推钮结构施加第三作用力以使得推钮结构保持在第二分离位置，推钮结构具有向外伸出于盖体组件的操作部。使用过程中，用户可以通过操作推钮结构进而使得驱动摆杆处于不同的位置，进而实现对第一锁钩和第二锁钩之间的配合状态以及锁合结构和限位边之间的配合状态进行控制。

[0018] 进一步地，解锁结构包括设置在盖体组件内的马达及能够抵顶驱动摆杆的摆动杆，马达与摆动杆驱动连接以带动摆动杆摆动，进而带动驱动摆杆摆动。可以通过控制程序对马达的转动进行控制，并通过马达控制摆动杆摆动，进而对驱动摆杆的状态进行控制，进而实现对第一锁钩和第二锁钩之间的配合状态以及锁合结构和限位边之间的配合状态进行控制，能够实现更精准的控制。

[0019] 进一步地，第一锁钩和第二锁钩之间设置有驱动斜面。由于设置了驱动斜面，进行合盖操作时，用户只需要下压盖体组件即可，无需进行额外的操作，即能够实现将盖体组件放置在煲体上、令第一锁钩和第二锁钩锁定且令锁合结构和限位边锁定，具有操作简单的优点，极大地方便了用户的使用。

[0020] 进一步地，烹饪器具还包括：滑动板，可滑动地设置盖体组件上，传动杠杆与滑动板驱动配合以带动滑动板滑动，滑动板与锁合结构驱动配合以带动锁合结构在锁合位置和解锁位置之间进行移动；第四保持件，第四保持件向滑动板施加第四作用力以使得锁合结构保持在解锁位置。通过滑动板作为中间传动件实现对锁合结构的驱动，具有结构简单的优点。第四保持件的设置，使得在没有外力作用的情况下或者卸掉外力作用之后，锁合结构能够保持在解锁位置，这样盖体组件在上下移动的过程中，锁合结构不会与限位边产生干涉。

[0021] 进一步地，烹饪器具还包括第一联动槽和第一联动销，第一联动销可滑动地穿设于第一联动槽，第一联动槽和第一联动销中的一个设置在滑动板上，第一联动槽和第一联动销中的另一个设置在传动杠杆上；和/或，锁合结构包括沿盖体组件的径向方向可移动地设置的卡钳，烹饪器具还包括设置在滑动板和卡钳之间的第二联动槽和第二联动销，第二联动槽的延伸方向与该卡钳的移动方向呈角度设置，第二联动销可滑动地穿设于第二联动槽，第二联动槽和第二联动销中的一个设置在滑动板上，第二联动槽和第二联动销中的另一个设置在卡钳上。通过设置第一联动槽和第一联动销能够使得滑动板和传动杠杆的运动更加顺畅，避免二者之间卡死。通过设置斜向延伸的第二联动槽以及能够在第二联动槽内进行滑动的第二联动销，能够将滑动板沿某一方向的移动转化为卡钳沿另一方向的移动，方便对卡钳的运动进行控制。

[0022] 进一步地，盖体组件包括衬盖，滑动板安装在衬盖上，烹饪器具还包括设置在衬盖和滑动板之间的第一导向结构；和/或，锁合结构包括沿盖体组件的径向方向可移动地设置的卡钳，烹饪器具还包括设置在盖体组件和卡钳之间的第二导向结构。第一导向结构能够

限制滑动板的移动方向，使得滑动板能够沿着预设方向进行移动。第二导向结构能够限制卡钳的移动方向，使得卡钳能够沿着预设方向进行移动。

[0023] 进一步地，在盖体组件盖合在煲体上的状态下，驱动组件向传动杠杆施加的作用力大于锁合结构向传动杠杆施加的作用力。当盖体组件盖合在煲体上时，驱动组件能够驱动传动杠杆摆动进而通过传动杠杆向锁合结构施加作用力使其能够脱离解锁位置并保持在锁合位置。

附图说明

[0024] 构成本申请的一部分的说明书附图用来提供对本发明的进一步理解，本发明的示意性实施例及其说明用于解释本发明，并不构成对本发明的不当限定。在附图中：

[0025] 图1示出了根据本发明的烹饪器具的第一实施例的剖视示意图，其中，驱动摆杆离开第一驱动位置，锁合结构位于解锁位置；

[0026] 图2示出了图1的烹饪器具的A处的放大图；

[0027] 图3示出了图1的烹饪器具的俯视示意图；

[0028] 图4示出了图3的烹饪器具的B处的放大图；

[0029] 图5示出了图1的烹饪器具的另一角度的剖视示意图；

[0030] 图6示出了图5的烹饪器具的C处的放大图；

[0031] 图7示出了图1烹饪器具的剖视示意图，其中，驱动摆杆保持在第一驱动位置，锁合结构位于锁合位置；

[0032] 图8示出了图7的烹饪器具的D处的放大图；

[0033] 图9示出了图7的烹饪器具的俯视示意图；

[0034] 图10示出了图9的烹饪器具的E处的放大图；

[0035] 图11示出了图7的烹饪器具的另一角度的剖视示意图；

[0036] 图12示出了图11的烹饪器具的F处的放大图；

[0037] 图13示出了图1的烹饪器具的盖体组件的部分结构的放大图；

[0038] 图14示出了图1的烹饪器具的煲体的部分结构的放大图；

[0039] 图15示出了图1的烹饪器具的卡钳的立体结构示意图；

[0040] 图16示出了图1的烹饪器具的安装盖和安装架的立体结构示意图；

[0041] 图17示出了根据本发明的烹饪器具的第二实施例的部分结构的剖视示意图，其中，驱动摆杆离开第一驱动位置，锁合结构位于解锁位置；

[0042] 图18示出了图17的烹饪器具的部分结构的剖视示意图，其中，驱动摆杆保持在第一驱动位置，锁合结构位于锁合位置；

[0043] 图19示出了根据本发明的烹饪器具的第三实施例的部分结构的剖视示意图，其中，驱动摆杆离开第一驱动位置，锁合结构位于解锁位置；

[0044] 图20示出了图19的烹饪器具的部分结构的剖视示意图，其中，驱动摆杆保持在第一驱动位置，锁合结构位于锁合位置；

[0045] 图21示出了根据本发明的烹饪器具的第四实施例的部分结构的剖视示意图，其中，驱动摆杆离开第一驱动位置，锁合结构位于解锁位置；

[0046] 图22示出了图21的烹饪器具的部分结构的剖视示意图，其中，驱动摆杆保持在第

一驱动位置，锁合结构位于锁合位置；

[0047] 图23示出了根据本发明的烹饪器具的第五实施例的部分结构的剖视示意图，其中，驱动摆杆离开第一驱动位置，锁合结构位于解锁位置；

[0048] 图24示出了图23的烹饪器具的部分结构的剖视示意图，其中，驱动摆杆保持在第一驱动位置，锁合结构位于锁合位置；

[0049] 图25示出了根据本发明的烹饪器具的第六实施例的部分结构的剖视示意图，其中，驱动摆杆离开第一驱动位置，锁合结构位于解锁位置；

[0050] 图26示出了图25的烹饪器具的部分结构的剖视示意图，其中，驱动摆杆保持在第一驱动位置，锁合结构位于锁合位置。

[0051] 其中，上述附图包括以下附图标记：

[0052] 10、煲体；11、煲体本体；12、限位边；13、第一锁钩；14、连接立板；15、锅体；

[0053] 20、盖体组件；21、衬盖；211、安装板；22、安装盖；23、安装架；

[0054] 30、锁合结构；31、卡钳；311、第二联动销；312、主体部；313、卡持部；

[0055] 40、传动杠杆；41、第一联动槽；

[0056] 50、驱动组件；51、第一驱动结构；511、第二锁钩；512、驱动摆杆；513、第一保持件；52、第二驱动结构；521、推顶件；5211、滑动件；5212、第一推板；5213、第二推板；522、第二保持件；

[0057] 60、解锁结构；61、解锁按钮；62、旋钮结构；621、抵顶面；622、过渡面；63、操作杆；631、拨杆；632、拉杆；64、推钮结构；641、操作部；65、第三保持件；66、马达；67、摆动杆；

[0058] 71、驱动斜面；711、第一驱动斜面；712、第二驱动斜面；72、第一导向结构；721、导向凹槽；722、第一导向柱；723、第一导向槽；73、第二导向结构；731、第二导向柱；732、第二导向槽；74、让位槽；

[0059] 81、滑动板；811、第一联动销；812、第二联动槽；8121、导向槽段；8122、让位槽段；813、板主体；814、连接臂；82、第四保持件。

具体实施方式

[0060] 下面将结合本发明实施例中的附图，对本发明实施例中的技术方案进行清楚、完整地描述，显然，所描述的实施例仅仅是本发明一部分实施例，而不是全部的实施例。以下对至少一个示例性实施例的描述实际上仅仅是说明性的，决不作为对本发明及其应用或使用的任何限制。基于本发明中的实施例，本领域普通技术人员在没有作出创造性劳动前提下所获得的所有其他实施例，都属于本发明保护的范围。

[0061] 需要注意的是，这里所使用的术语仅是为了描述具体实施方式，而非意图限制根据本申请的示例性实施方式。如在这里所使用的，除非上下文另外明确指出，否则单数形式也意图包括复数形式，此外，还应当理解的是，当在本说明书中使用术语“包含”和/或“包括”时，其指明存在特征、步骤、操作、器件、组件和/或它们的组合。

[0062] 除非另外具体说明，否则在这些实施例中阐述的部件和步骤的相对布置、数字表达式和数值不限制本发明的范围。同时，应当明白，为了便于描述，附图中所示出的各个部分的尺寸并不是按照实际的比例关系绘制的。对于相关领域普通技术人员已知的技术、方法和设备可能不作详细讨论，但在适当情况下，所述技术、方法和设备应当被视为授权说明

书的一部分。在这里示出和讨论的所有示例中，任何具体值应被解释为仅仅是示例性的，而不是作为限制。因此，示例性实施例的其它示例可以具有不同的值。应注意到：相似的标号和字母在下面的附图中表示类似项，因此，一旦某一项在一个附图中被定义，则在随后的附图中不需要对其进行进一步讨论。

[0063] 图1至图16示出了根据本申请的烹饪器具的第一实施例的结构示意图，具体地，在第一实施例中，烹饪器具包括：煲体10、盖体组件20、锁合结构30、传动杠杆40以及驱动组件50。其中，煲体10包括煲体本体11及设置在煲体本体11上的限位边12和第一锁钩13；盖体组件20可开合地盖设在煲体10上；锁合结构30可活动地设置在盖体组件20上并具有锁合位置和解锁位置，当锁合结构30位于锁合位置时，锁合结构30与限位边12锁定配合，当锁合结构30位于解锁位置时，锁合结构30与限位边12解锁配合；传动杠杆40可摆动地设置在盖体组件20上并能够带动锁合结构30在锁合位置和解锁位置之间进行移动；驱动组件50包括设置在盖体组件20上的第一驱动结构51和设置在煲体10上的第二驱动结构52，第一驱动结构51上设置有第二锁钩511，当盖体组件20盖合在煲体10上时，第二锁钩511与第一锁钩13锁定配合，并且第一驱动结构51与第二驱动结构52驱动配合并通过第二驱动结构52带动传动杠杆40摆动，以使得锁合结构30从解锁位置移动至锁合位置。

[0064] 应用本实施例的技术方案，煲体10上设置有限位边12和第一锁钩13，设置在盖体组件20上的锁合结构30能够与限位边12锁定或者解锁，当锁合结构30与限位边12锁定时，能够进行压力烹饪；设置在盖体组件20上的第一驱动结构51上设置有第二锁钩511，其能够与第一锁钩13锁定或者解锁，当第二锁钩511与第一锁钩13锁定时，可以正常进行烹饪过程。具体地，用户进行合盖后，设置在盖体组件20上的第一驱动结构51能够与设置在煲体10上的第二驱动结构52驱动配合，第二驱动结构52受驱动之后带动传动杠杆40摆动，传动杠杆40摆动过程中会带动锁合结构30由解锁位置移动至锁合位置，实现锁合结构30和限位边12之间的锁定配合。此外，第二锁钩511设置在第一驱动结构51上，用户进行合盖操作时，只需要驱动第一驱动结构51即能够实现第一锁钩13和第二锁钩511之间的锁定，又能够实现锁合结构30和限位边12之间的锁定，而无需分别进行上述的两个锁定操作，简化了操作步骤，进而方便了用户的使用，提升了用户的使用体验。因此，本实施例的技术方案能够有效地解决相关技术中的用户进行开合盖操作时操作步骤多、使用体验较差的问题。

[0065] 需要说明的是，上述的“驱动配合”指代的是能够驱动另一个部件进行移动。具体地，“第一驱动结构51与第二驱动结构52驱动配合”指代的则是第一驱动结构51能够驱动第二驱动结构52按照预设方式进行移动。

[0066] 具体地，在本实施例中，只有当盖体组件20盖合在煲体10上时，锁合结构30才会在第一驱动结构51、第二驱动结构52和传动杠杆40的逐级驱动下从解锁位置移动至锁合位置，第一驱动结构51和第二驱动结构52未相互配合时，也即在盖体组件20未盖合时，锁合结构30保持在解锁位置，这样用户在盖上盖体组件20的过程中锁合结构30才不会与限位边12发生干涉。

[0067] 具体地，在本实施例中，煲体本体11包括底座、设置在第座内的保温罩以及设置在保温罩内的锅体15，限位边12为锅体15的上边沿外翻形成的锅牙，也即本实施例中的烹饪器具为韩式的烹饪器具。当然，在图中未示出的实施方式中，限位边也可以设置在保温罩上，也即本申请中的烹饪器具也可以为匚式的烹饪器具。

[0068] 如图1、图2、图7、图8和图13所示，第一驱动结构51包括可摆动地设置在盖体组件20上的驱动摆杆512和第一保持件513，驱动摆杆512具有能够与第二驱动结构52驱动配合的第一驱动位置，第一保持件513向驱动摆杆512施加第一作用力以使得驱动摆杆512保持在第一驱动位置。通过设置第一保持件513，使得在没有其他的外力作用时，驱动摆杆512保持在第一驱动位置，这样完成合盖操作之后，第二驱动结构52受驱动摆杆512的作用力并能够将其传递至传动杠杆40，进而使得锁合结构30能够保持在锁合位置。

[0069] 具体地，如图13所示，第一保持件513为扭簧结构，其能够向驱动摆杆512施加第一作用力使驱动摆杆512具有逆时针转动的运动趋势。

[0070] 具体地，在本实施例中，上述的“第一驱动位置”指代的是驱动摆杆512的极限位置，并非是中间位置。

[0071] 如图1、图2、图7、图8和图14所示，第二驱动结构52包括可活动地设置在煲体10上的推顶件521和第二保持件522，推顶件521具有初始位置和与传动杠杆40驱动配合的第二驱动位置，第二保持件522向推顶件521施加第二作用力以使得推顶件521保持在初始位置，当盖体组件20盖合在煲体10上后，驱动摆杆512推顶推顶件521以使得推顶件521由初始位置移动至第二驱动位置并带动传动杠杆40摆动。当推顶件521位于第二驱动位置时，推顶件521作用于传动杠杆40的作用力使得锁合结构30能够保持在锁合位置，进而能够满足压力烹饪过程中的承压要求。具体地，当盖体组件20盖合在煲体上之后，驱动摆杆512驱动推顶件521从初始位置移动至第二驱动位置，推顶件521移动的过程中通过传动杠杆40带动锁合结构30由解锁位置移动至锁合位置，也即当盖体组件20盖合在煲体10上之后，锁合结构30才开始进行锁合运动，能够避免在合盖过程中锁合结构30与限位边12之间发生干涉。

[0072] 具体地，在本实施例中，上述的“初始位置”和“第二驱动位置”分别为推顶件521运动过程中的两个极限位置。

[0073] 如图14所示，第一锁钩13通过连接立板14连接在煲体本体11上，第二驱动结构52设置在连接立板14上并位于第一锁钩13的下方。通过连接立板14连接第一锁钩13和煲体本体11，具有结构简单的优点。并且，第一锁钩13、连接立板14和煲体本体11之间围设形成能够容纳第二锁钩511的空间，使得第一锁钩13和第二锁钩511能够牢固地锁定配合。第二驱动结构52位于第一锁钩13的下方，第二锁钩511与第一锁钩13锁定配合的同时能够实现对第二驱动结构52的驱动，也即第一锁钩13与第二锁钩511之间的锁定动作以及锁合结构30与限位边12之间的锁定动作能够同时进行，且具有结构紧凑的优点。

[0074] 如图14所示，推顶件521穿设于连接立板14上，推顶件521的一端能够与第二锁钩511抵顶配合，推顶件521的另一端能够与传动杠杆40抵顶配合，第二保持件522为设在推顶件521上的弹性件。具体地，推顶件521包括穿设于连接立板14上的滑动件5211和分别设置在滑动件5211两端的第一推板5212和第二推板5213，其中，第一推板5212能够与第二锁钩511抵顶配合，第二推板5213能够与传动杠杆40抵顶配合，第二保持件522为套设在滑动件5211上的弹性件。其中，滑动件5211能够在连接立板14上的过孔结构的导向作用下进行移动，第一推板5212能够受第二锁钩511的驱动进而实现对锁合结构30的驱动，且能够与连接立板14止挡配合以限制推顶件521的运动范围；第二推板5213能够驱动传动杠杆40进行摆动进而实现对锁合结构30的驱动，且能够与连接立板14止挡配合以限制推顶件521的运动范围。

[0075] 具体地，如图14所示，第二保持件522为套设在滑动件5211上的压簧，其两端分别抵顶第一推板5212和连接立板14，使得推顶件521能够保持在如图14所示的初始位置。

[0076] 如图1、图2、图7、图8和图13所示，烹饪器具还包括设置在盖体组件20上的解锁结构60，解锁结构60能够与第一驱动结构51驱动配合，以使得第二锁钩511与第一锁钩13解锁配合，并使得锁合结构30从锁合位置移动至解锁位置。解锁结构60能够与第一驱动结构51驱动配合，当需要进行开盖操作时，用户只需要操控解锁结构60即能够实现同时令第一锁钩13和第二锁钩511解锁且令锁合结构30和限位边12解锁。

[0077] 如图1、图2、图7、图8和图13所示，解锁结构60包括设置在盖体组件20上的解锁按钮61，解锁按钮61能够与驱动摆杆512驱动配合以使得驱动摆杆512离开第一驱动位置。通过解锁按钮驱动驱动摆杆512摆动进而实现令第一锁钩13和第二锁钩511解锁且令锁合结构30和限位边12解锁，具有结构简单、操作简单的优点。

[0078] 如图13和图14所示，第一锁钩13和第二锁钩511之间设置有驱动斜面71。具体地，第一锁钩13上设置有第一驱动斜面711，第二锁钩511上设置有第二驱动斜面712，用户合盖的过程中，第一驱动斜面711会抵顶第二驱动斜面712，进而使得驱动摆杆512离开第一驱动位置并使得盖体组件20能够继续下移，当第一驱动斜面711和第二驱动斜面712错位之后，也即第二锁钩511向下越过第一锁钩13之后，驱动摆杆512在第一保持件513的作用力下移动至第一驱动位置并驱动第二驱动结构52进而实现驱动锁合结构30由解锁位置移动至锁合位置。在上述的过程中，由于设置了驱动斜面71，进行合盖操作时，用户只需要下压盖体组件20即可，无需进行额外的操作，即能够实现将盖体组件20放置在煲体10上、令第一锁钩13和第二锁钩511锁定且令锁合结构30和限位边12锁定，具有操作简单的优点，极大地方便了用户的使用。

[0079] 如图3、图4、图9、图10和图13所示，烹饪器具还包括：滑动板81和第四保持件82，滑动板81可滑动地设置盖体组件20上，传动杠杆40与滑动板81驱动配合以带动滑动板81滑动，滑动板81与锁合结构30驱动配合以带动锁合结构30在锁合位置和解锁位置之间进行移动；第四保持件82向滑动板81施加第四作用力以使得锁合结构30保持在解锁位置。通过滑动板81作为中间传动件实现对锁合结构30的驱动，具有结构简单的优点。第四保持件82的设置，使得在没有外力作用的情况下或者卸掉外力作用之后(例如用户操作解锁结构60使得第一驱动结构51离开第一驱动位置之后)，锁合结构30能够保持在解锁位置，这样盖体组件20在上下移动的过程中，锁合结构30不会与限位边12产生干涉。

[0080] 在本实施例中，在盖体组件20盖合在煲体10上的状态下，驱动组件50向传动杠杆40施加的作用力大于锁合结构30向传动杠杆40施加的作用力。当盖体组件20盖合在煲体10上时，驱动组件50能够驱动传动杠杆40摆动并通过传动杠杆40向锁合结构施加作用力使其脱离解锁位置并保持在锁合位置。

[0081] 具体地，在本实施例中，滑动板81包括板主体813和设置在板主体813上远离第二锁钩511的一端的两个连接臂814，第二联动槽812设置在连接臂814上，在远离板主体813的方向上，两个连接臂814之间的距离逐渐增大，也即滑动板81呈“Y”字形结构，这样设置能够对盖体组件20上的其他结构进行避让。

[0082] 第四保持件82为设置在连接臂814远离板主体813一侧的拉簧，其能够向滑动板81施加沿图3中向上的作用力，使得锁合结构30保持在锁合位置。衬盖21上设置有安装板211，

拉簧的两端分别与安装板211和连接臂814连接。

[0083] 如图1、图2、图7、图8和图13所示，烹饪器具还包括第一联动槽41和第一联动销811，第一联动销811可滑动地穿设于第一联动槽41，第一联动槽41和第一联动销811中的一个设置在滑动板81上，第一联动槽41和第一联动销811中的另一个设置在传动杠杆40上。具体地，如图3和图5所示，在本实施例中，第一联动槽41设置在传动杠杆40上，第一联动销811设置在滑动板81上。由于传动杠杆40进行摆动运动，其端部的轨迹为弧形，而滑动板81的运动轨迹是直线，通过设置第一联动槽41和第一联动销811能够使得滑动板81和传动杠杆40的运动更加顺畅，避免二者之间卡死。

[0084] 如图5、图6、图11、图12和图15所示，锁合结构30包括沿盖体组件20的径向方向可移动地设置的卡钳31，烹饪器具还包括设置在滑动板81和卡钳31之间的第二联动槽812和第二联动销311，第二联动槽812的延伸方向与该卡钳31的移动方向呈角度设置，第二联动销311可滑动地穿设于第二联动槽812，第二联动槽812和第二联动销311中的一个设置在滑动板81上，第二联动槽812和第二联动销311中的另一个设置在卡钳31上。具体地，在本实施例中，第二联动槽812设置在滑动板81上，第二联动销311设置在卡钳31。通过设置斜向延伸的第二联动槽812以及能够在第二联动槽812内进行滑动的第二联动销311，能够将滑动板81沿图3中的竖向方向的移动转化为卡钳31沿图3中的横向方向的移动，方便对卡钳31的运动进行控制。

[0085] 如图4和图10所示，第二联动槽812包括相互连通的导向槽段8121和让位槽段8122，其中，导向槽段8121的延伸方向与传动杠杆40的移动方向之间的夹角为45°，让位槽段8122与导向槽段8121的内端连接并朝向远离第二锁钩511的方向延伸，且让位槽段8122的延伸方向平行于滑动板81的滑动方向。这样，当滑动板81移动带动锁合结构30从锁合位置移动至解锁位置时，滑动板81需要先移动一定的距离(具体为让位槽段8122的长度)才会带动锁合结构30进行移动，避免滑动板81一旦移动锁合结构30立马跟随其移动而产生误触发，保证烹饪器具的安全性。

[0086] 具体地，如图15所示，盖体组件20上设置有两个卡钳31，两个卡钳31对称设置。每个卡钳31均包括板状的主体部312和连接在主体部312上的两个卡持部313，其中卡持部313为自由端朝向盖体组件20的中心方向延伸的回勾状结构，当锁合结构30位于锁合位置时，限位边12伸入至该回勾状结构的内部。

[0087] 如图3、图4、图9和图10所示，盖体组件包括衬盖21，滑动板81安装在衬盖21上，烹饪器具还包括设置在衬盖21和滑动板81之间的第一导向结构72。第一导向结构72能够限制滑动板81的移动方向，使得滑动板81能够沿着预设方向进行移动。具体地，第一导向结构72包括设置在衬盖21上的导向凹槽721、设置在衬盖21上并位于导向凹槽721内的第一导向柱722和设置在滑动板81上的第一导向槽723，滑动板81安装在导向凹槽721内，第一导向柱722穿设在第一导向槽723内，导向凹槽721和第一导向槽723均沿图3和图9中的竖向方向延伸。

[0088] 如图3、图4、图9和图10所示，锁合结构30包括沿盖体组件20的径向方向可移动地设置的卡钳31，烹饪器具还包括设置在盖体组件20和卡钳31之间的第二导向结构73。第二导向结构73能够限制卡钳31的移动方向，使得卡钳31能够沿着预设方向进行移动。

[0089] 具体地，如图15和图16所示，盖体组件20还包括设置在衬盖21下方的安装盖22和

设置在安装盖22上的安装架23，安装架23固定安装在安装盖22上并具有安装空间。卡钳31的主体部312安装在该安装空间内，进行烹饪器具的组装时，工作人员可以先将安装架23安装在安装盖22上、将卡钳31安装在安装架23的安装空间内，再将安装盖22安装至衬盖21上，方便工作人员的组装操作。

[0090] 具体地，如图16所示，安装架23包括间隔设置的顶板、底板以及连接在顶板和底板之间的连接部，顶板、底板和连接部形成一端开口的“匚”形空间，该“匚”形空间即为上述的安装空间，卡钳31的主体部312可滑动地设置在该安装空间内。安装架23可通过螺钉结构分别与安装盖22和衬盖21连接。在本实施例中，安装盖22由金属材料制成，其能够提高卡钳31的承压能力。

[0091] 如图9、图10、图15和图16所示，第二导向结构73包括设置在卡钳31上的两个第二导向柱731和设置在安装架23上的第二导向槽732，两个第二导向柱731能够沿着第二导向槽732进行滑动，进而限制了卡钳31的移动方向。两个第二导向柱731中的一个设置得较高并向上穿出于衬盖21形成与第二联动槽812配合的第二联动销311，对应地，衬盖21设置有能够对第二联动销311进行让位的让位槽74。

[0092] 以下结合附图对开合盖过程中烹饪器具的主要部件的运动过程进行说明：

[0093] 进行合盖操作时的过程如下：

[0094] 用户下压盖体组件20，盖体组件20绕其与煲体10之间的铰轴转动，第二锁钩511朝向第一锁钩13移动，第一锁钩13的第一驱动斜面711抵顶第二锁钩511的第二驱动斜面712使得驱动摆杆512绕图2中的顺时针方向进行摆动，进而使得盖体组件20能够继续向下移动；当第二锁钩511向下越过第一锁钩13之后，驱动摆杆512在第一保持件513的第一作用力的作用下绕图8中的逆时针方向进行摆动，驱动摆杆512逆时针摆动过程中，第二锁钩511右移并与第一锁钩13钩扣配合，并推动滑动件5211向图8中的右方移动，滑动件5211移动过程中带动传动杠杆40绕图8中的逆时针方向摆动，传动杠杆40摆动时其上端向图8中的左方移动，带动滑动板81向图9中的下方移动，滑动板81移动带动卡钳31向盖体组件20的中心移动，进而实现了锁合结构30由图6中的解锁位置移动至图12中的锁合位置。

[0095] 进行开盖操作时的过程如下：

[0096] 用户通过按压解锁按钮61，解锁按钮61带动驱动摆杆512绕图8中的顺时针方向进行摆动，第二锁钩511左移至能够与第一锁钩13解锁的位置，并卸掉对滑动件5211的作用力，滑动件5211在第二保持件522的第二作用力下向图2中的左方移动并卸掉对传动杠杆40的作用力，滑动板81在第四保持件82的第四作用力下向图3中的上方移动，滑动板81移动带动卡钳31向远离盖体组件20的中心的方向移动，进而实现了锁合结构30由图12中的锁合位置移动至图6中的解锁位置。

[0097] 在本实施例中，烹饪器具为压力烹饪器具。当然，在图中未示出的实施例中，烹饪器具还可以是电饭煲、低压饭煲、豆浆机、料理机、炒菜机、电炖锅、多功能锅等产品。

[0098] 图17至图18示出了根据本申请的烹饪器具的第二实施例的结构示意图，以下主要对第二实施例不同于第一实施例的部分进行描述，两个实施例中相同的部分不再赘述。

[0099] 具体地，在第二实施例中，解锁结构60包括可转动地设置在盖体组件20上的旋钮结构62，旋钮结构62具有与驱动摆杆512分离的第一分离位置以及抵顶驱动摆杆512并使得驱动摆杆512离开第一驱动位置的第一抵顶位置。进行开合盖操作时，可以通过旋拧旋钮结

构62使其处于第一抵顶位置，此时，驱动摆杆512离开第一驱动位置并卸去对滑动件5211的作用力，滑动件5211在第二保持件522的第二作用力下移动至初始位置并卸掉对传动杠杆40的作用力，滑动板81在第四保持件82的第四作用力下带动卡钳31由锁合位置移动至解锁位置，使得盖体组件20能够顺利上下移动，而不会与限位边12之间发生干涉。进行烹饪的过程中，则可以通过旋拧旋钮结构62使其处于第一分离位置，使得驱动摆杆512在第一保持件513的作用下与第二驱动结构52驱动配合并使得锁合结构30保持在锁合位置。在本实施例中，通过旋钮结构62对驱动摆杆512的状态进行控制，能够有效地避免误触发。

[0100] 如图17和图18所示，旋钮结构62上具有抵顶面621以及过渡面622，当旋钮结构62位于第一分离位置时，抵顶面621和过渡面622均与驱动摆杆512分离设置，当旋钮结构62位于第一抵顶位置时，抵顶面621与驱动摆杆512抵顶配合。具体地，如图17和图18所示，抵顶面621为与盖体组件20的高度方向平行的平面，过渡面622为相对于盖体组件20的高度方向倾斜设置的斜面，旋拧旋钮结构62使其由第一分离位置切换至第一抵顶位置的过程中，驱动摆杆512会先与过渡面622抵顶再与抵顶面621抵顶，以使得旋钮结构62能够顺畅地进行位置切换。

[0101] 图19至图20示出了根据本申请的烹饪器具的第三实施例的结构示意图，以下主要对第三实施例不同于第一实施例的部分进行描述，两个实施例中相同的部分不再赘述。

[0102] 解锁结构60包括与驱动摆杆512连接的操作杆63，操作杆63的自由端向外伸出于盖体组件20。进行开合盖操作的过程中，用户可以通过按、拉或者拨动操作杆63等对驱动摆杆512的状态进行控制，进而对第一锁钩13和第二锁钩511之间的配合状态以及锁合结构30和限位边12之间的配合状态进行控制。

[0103] 如图19和图20所示，在本实施例中，操作杆63为连接在驱动摆杆512远离第二锁钩511的一端的拨杆631，其中，驱动摆杆512的转动中心位于驱动摆杆512和第二锁钩511之间。当需要进行开合盖操作时，用户上抬拨杆631即可。

[0104] 图21至图22示出了根据本申请的烹饪器具的第四实施例的结构示意图，以下主要对第四实施例不同于第三实施例的部分进行描述，两个实施例中相同的部分不再赘述。

[0105] 如图21和图22所示，在本实施例中，操作杆63为连接在驱动摆杆512中部的拉杆632，其中，拉杆632与驱动摆杆512的连接位置位于驱动摆杆512的转动中心和第二锁钩511之间。当需要进行开合盖操作时，用户朝向远离盖体组件20的方向拉拉杆632即可。

[0106] 图23至图24示出了根据本申请的烹饪器具的第五实施例的结构示意图，以下主要对第五实施例不同于第一实施例的部分进行描述，两个实施例中相同的部分不再赘述。

[0107] 如图23和图24所示，解锁结构60包括可滑动地设置在盖体组件20上的推钮结构64以及设置在盖体组件20和推钮结构64之间的第三保持件65，推钮结构64具有抵顶驱动摆杆512使其离开第一驱动位置的第二抵顶位置以及与驱动摆杆512分离的第二分离位置，第三保持件65向推钮结构64施加第三作用力以使得推钮结构64保持在第二分离位置，推钮结构64具有向外伸出于盖体组件20的操作部641。进行开合盖操作时，可以通过推动推钮结构64使其处于第二抵顶位置，此时，驱动摆杆512离开第一驱动位置并卸去对滑动件5211的作用力，滑动件5211在第二保持件522的第二作用力下移动至初始位置并卸掉对传动杠杆40的作用力，滑动板81在第四保持件82的第四作用力下带动卡钳31由锁合位置移动至解锁位置，使得盖体组件20能够顺利上下移动，而不会与限位边12之间发生干涉。进行烹饪的过程

中，推钮结构64在第三保持件65的第三作用力的作用下保持在第二分离位置，使得驱动摆杆512在第一保持件513的作用下与第二驱动结构52驱动配合并使得锁合结构30保持在锁合位置。具体地，在本实施例中，操作部641向上伸出于盖体组件20，当需要进行开合盖操作时，用户只需要向盖体组件20的中心方向推动操作部641即可。

[0108] 图25至图26示出了根据本申请的烹饪器具的第六实施例的结构示意图，以下主要对第六实施例不同于第一实施例的部分进行描述，两个实施例中相同的部分不再赘述。

[0109] 如图25和图26所示，解锁结构60包括设置在盖体组件20内的马达66及能够抵顶驱动摆杆512的摆动杆67，马达66与摆动杆67驱动连接以带动摆动杆67摆动，进而带动驱动摆杆512摆动。具体地，可以通过控制程序对马达66的转动进行控制，并通过马达66控制摆动杆67摆动，进而对驱动摆杆512的状态进行控制，进而实现对第一锁钩13和第二锁钩511之间的配合状态以及锁合结构30和限位边12之间的配合状态进行控制，能够实现更精准的控制。

[0110] 在本发明的描述中，需要理解的是，方位词如“前、后、上、下、左、右”、“横向、竖向、垂直、水平”和“顶、底”等所指示的方位或位置关系通常是基于附图所示的方位或位置关系，仅是为了便于描述本发明和简化描述，在未作相反说明的情况下，这些方位词并不指示和暗示所指的装置或元件必须具有特定的方位或者以特定的方位构造和操作，因此不能理解为对本发明保护范围的限制；方位词“内、外”是指相对于各部件本身的轮廓的内外。

[0111] 为了便于描述，在这里可以使用空间相对术语，如“在……之上”、“在……上方”、“在……上表面”、“上面的”等，用来描述如在图中所示的一个器件或特征与其他器件或特征的空间位置关系。应当理解的是，空间相对术语旨在包含除了器件在图中所描述的方位之外的在使用或操作中的不同方位。例如，如果附图中的器件被倒置，则描述为“在其他器件或构造上方”或“在其他器件或构造之上”的器件之后将被定位为“在其他器件或构造下方”或“在其他器件或构造之下”。因而，示例性术语“在……上方”可以包括“在……上方”和“在……下方”两种方位。该器件也可以其他不同方式定位(旋转90度或处于其他方位)，并且对这里所使用的空间相对描述作出相应解释。

[0112] 此外，需要说明的是，使用“第一”、“第二”等词语来限定零部件，仅仅是为了便于对相应零部件进行区别，如没有另行声明，上述词语并没有特殊含义，因此不能理解为对本发明保护范围的限制。

[0113] 以上所述仅为本发明的优选实施例而已，并不用于限制本发明，对于本领域的技术人员来说，本发明可以有各种更改和变化。凡在本发明的精神和原则之内，所作的任何修改、等同替换、改进等，均应包含在本发明的保护范围之内。

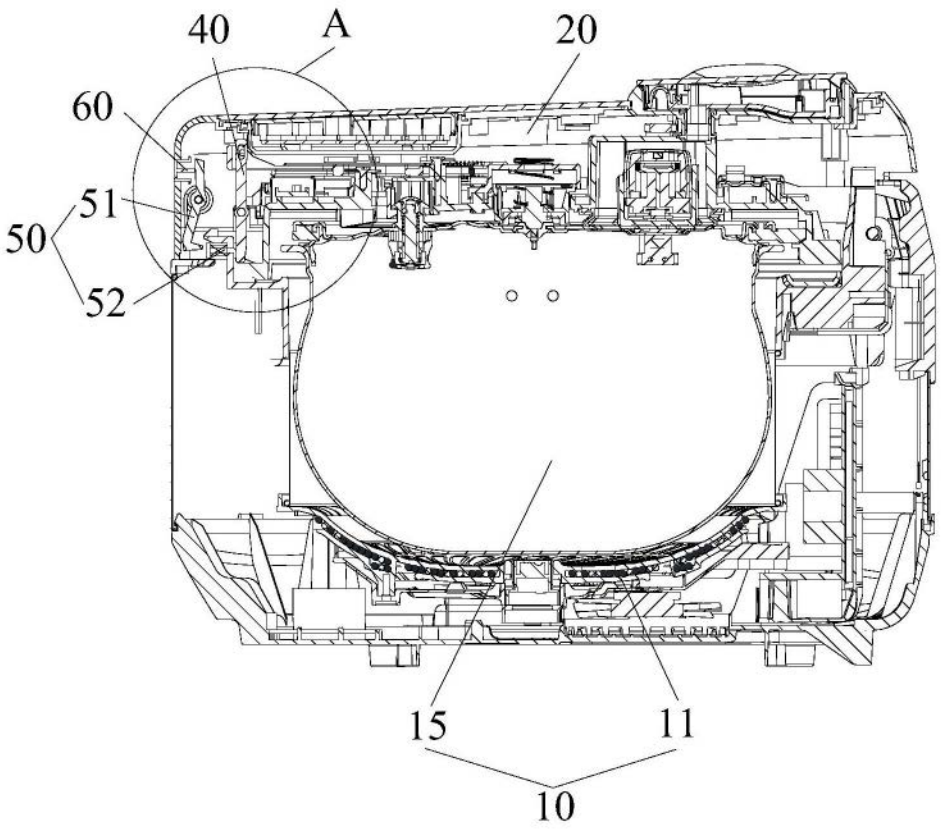

图1

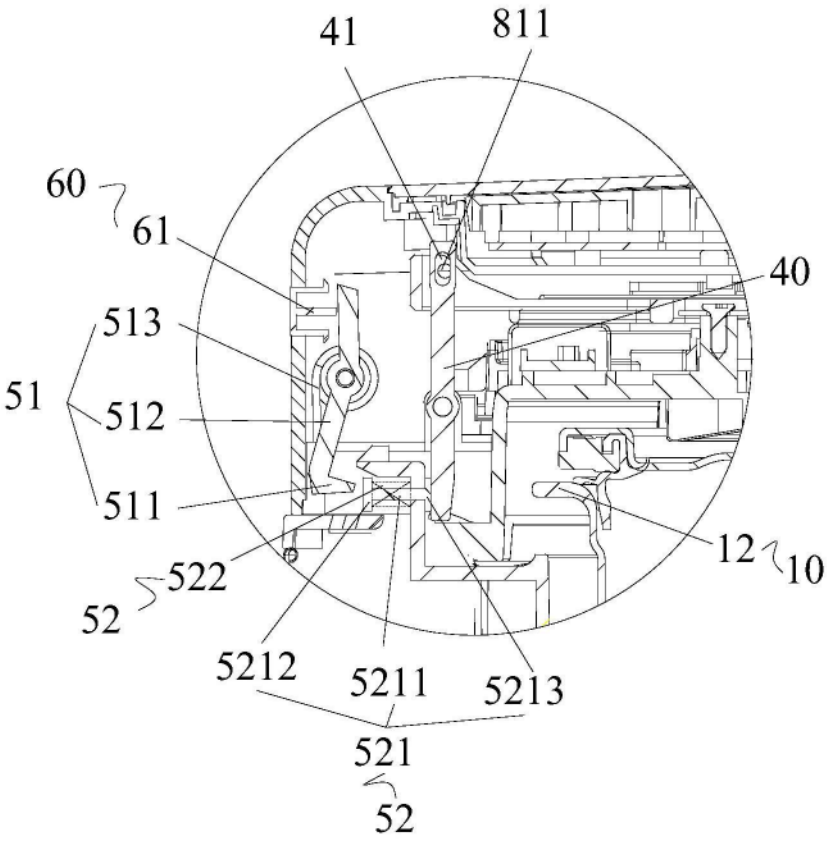

图2

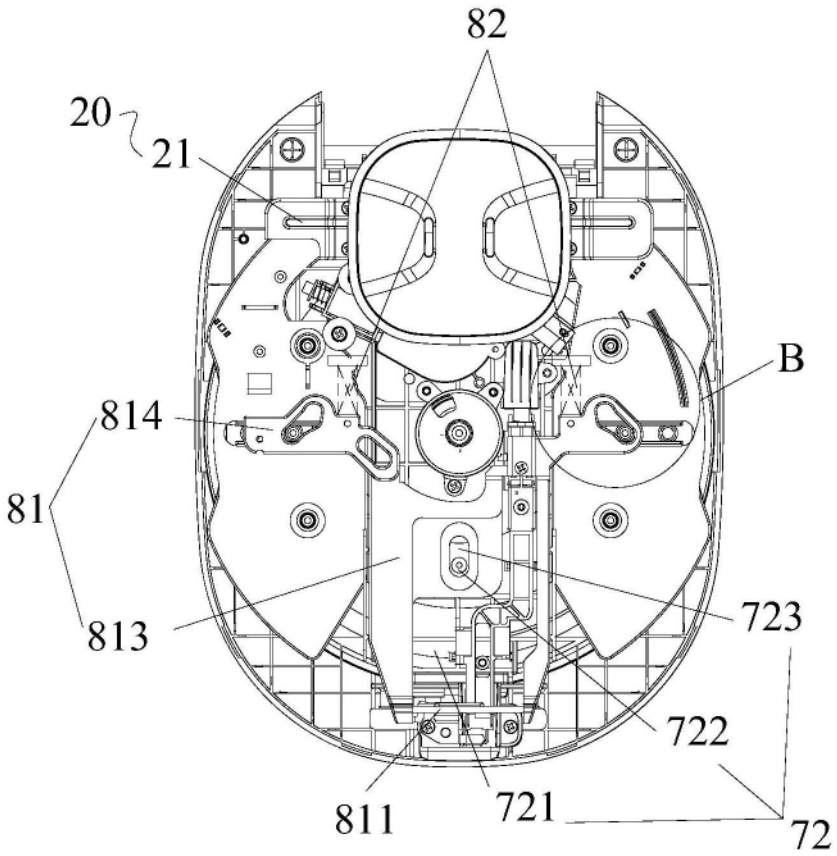

图3

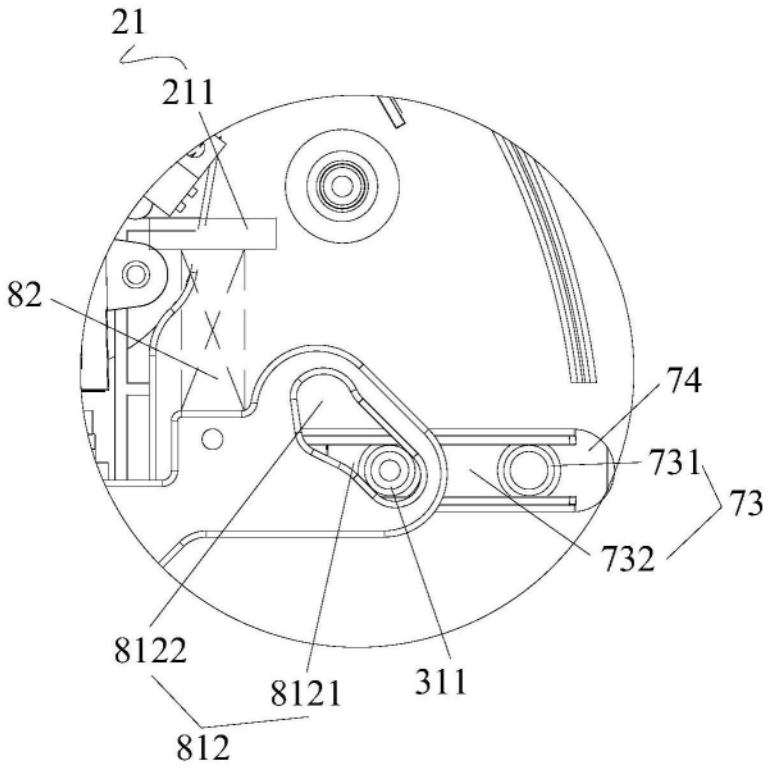

图4

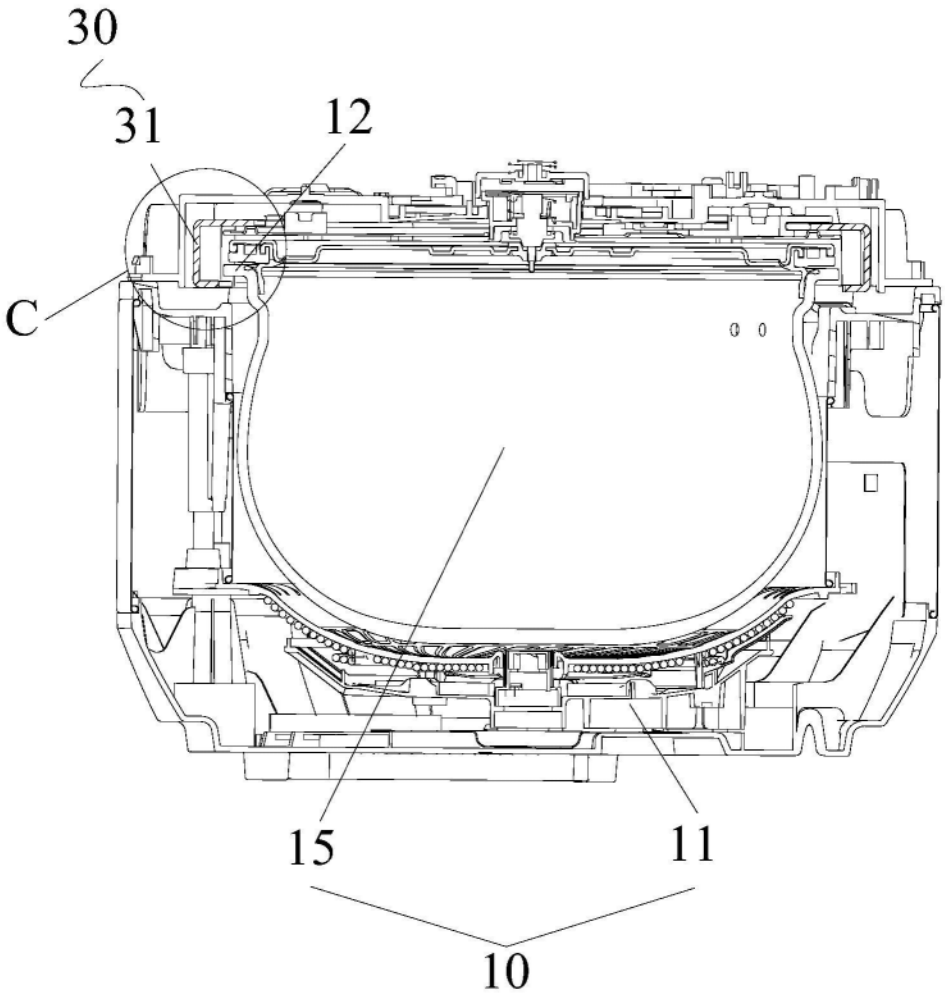

图5

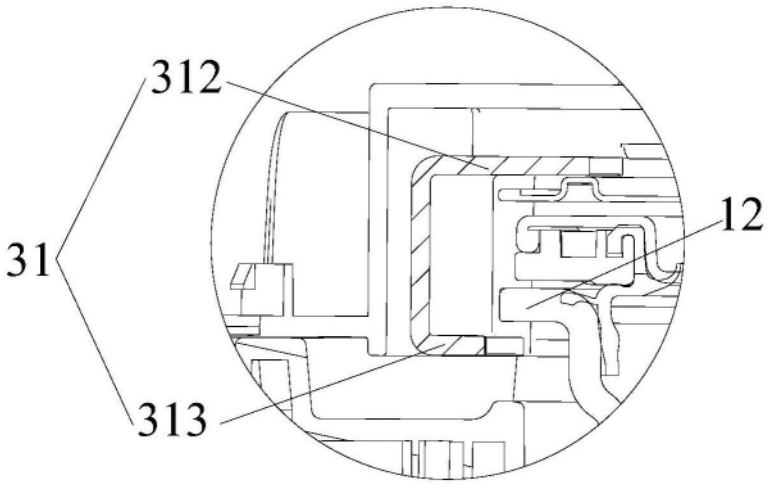

图6

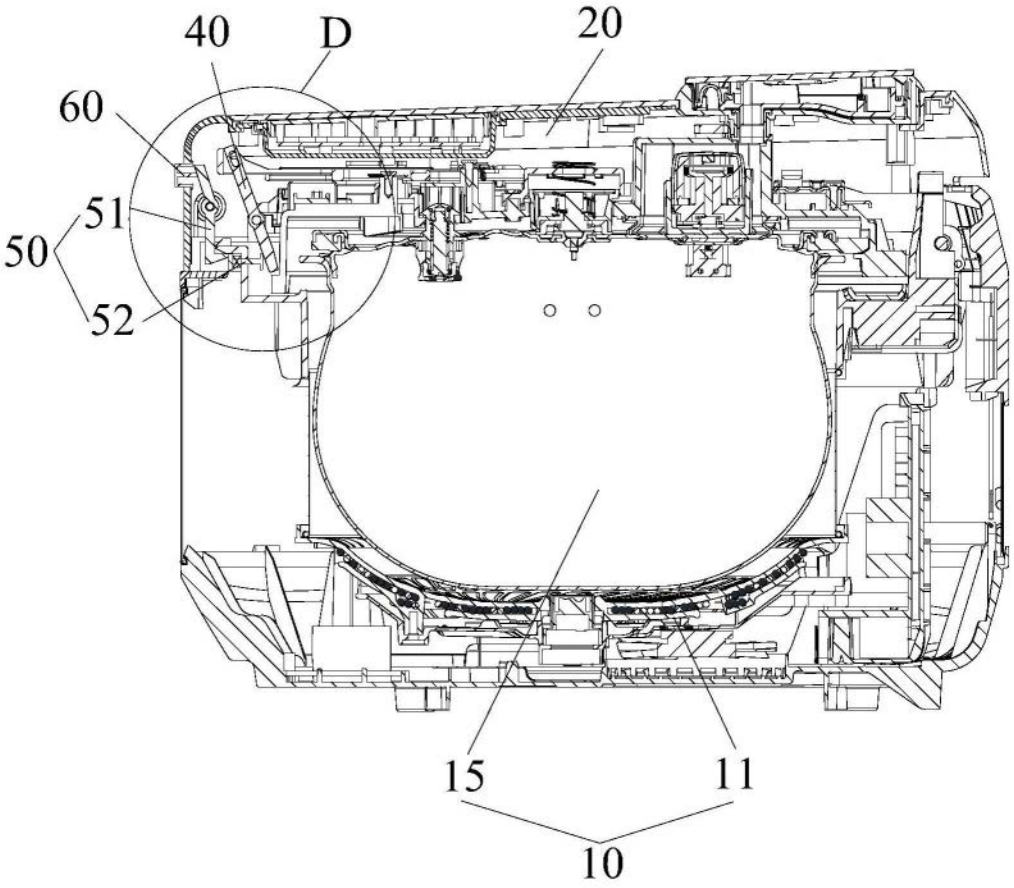

图7

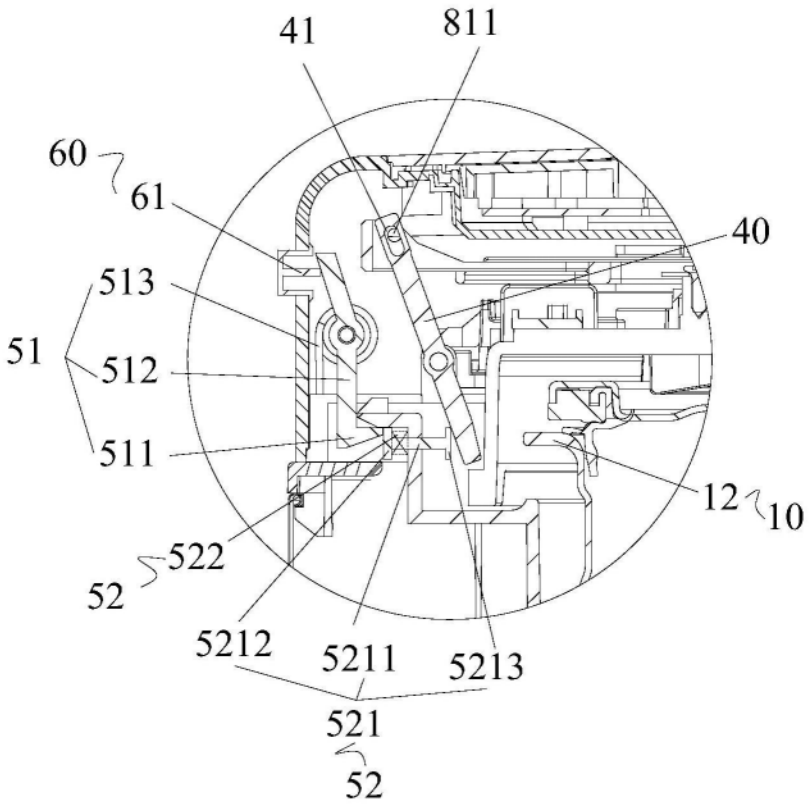

图8

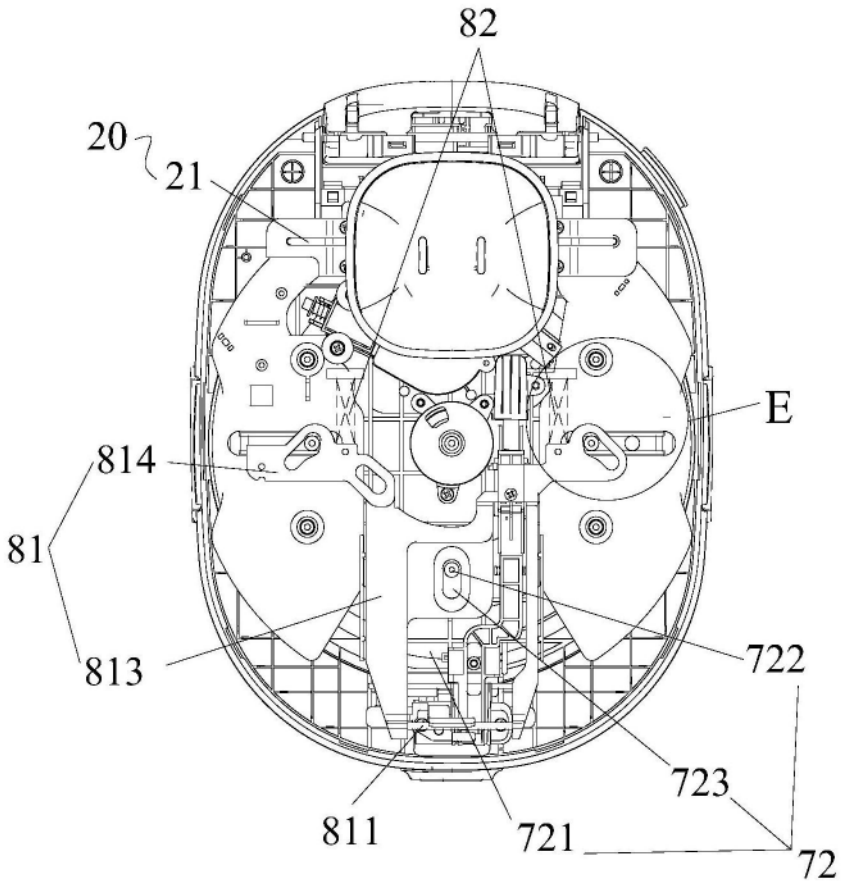

图9

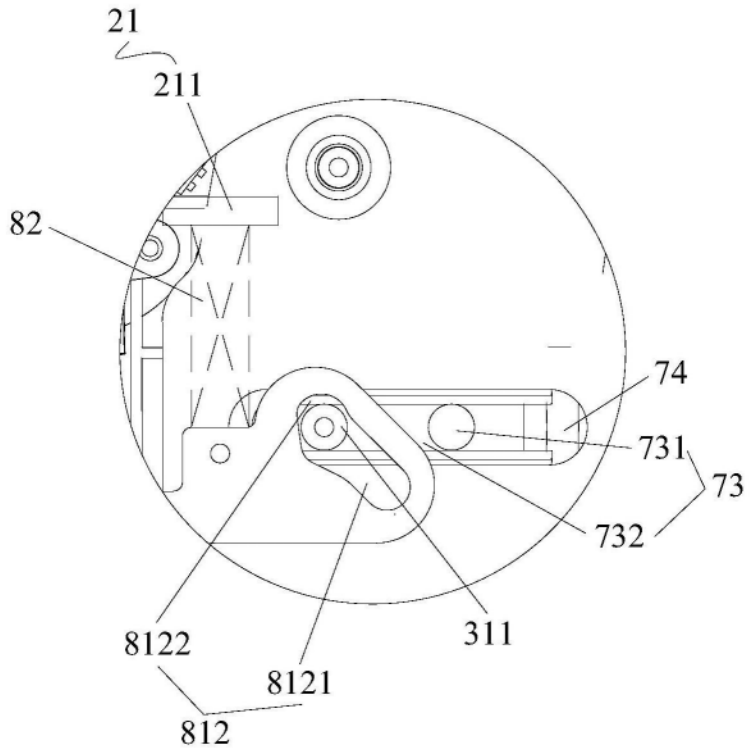

图10

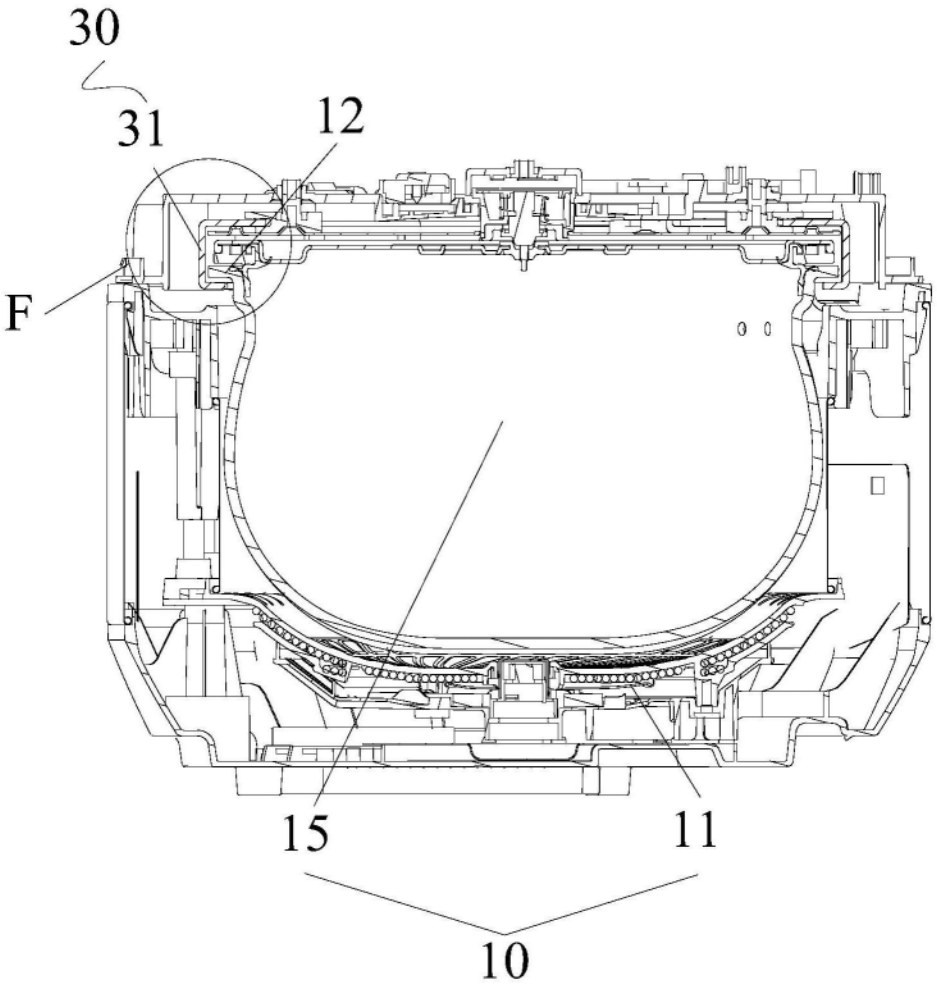

图11

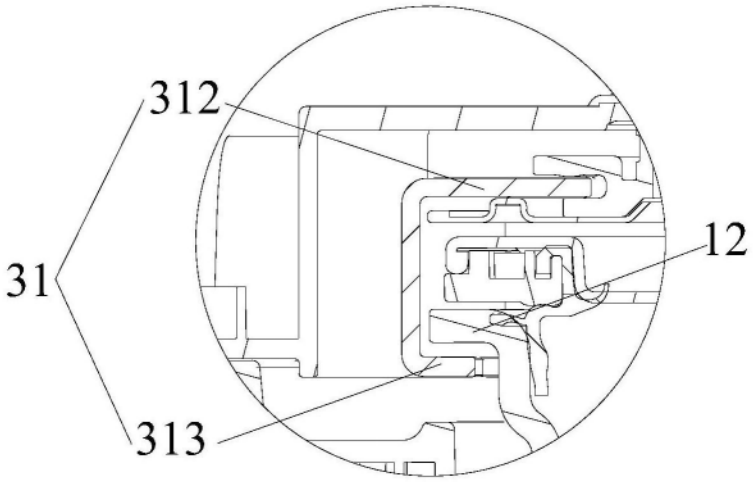

图12

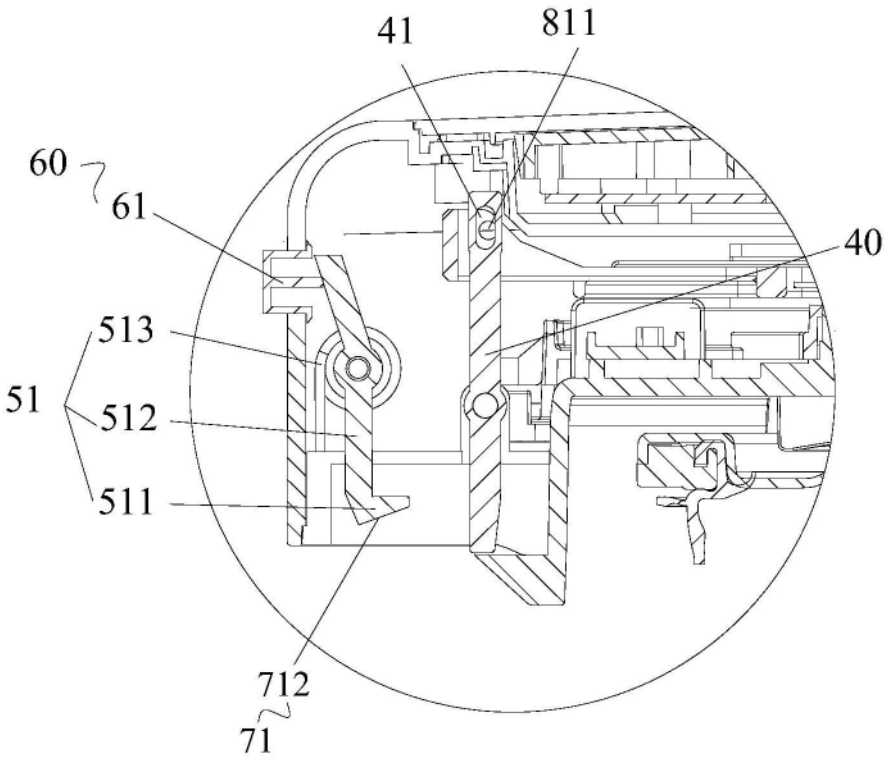

图13

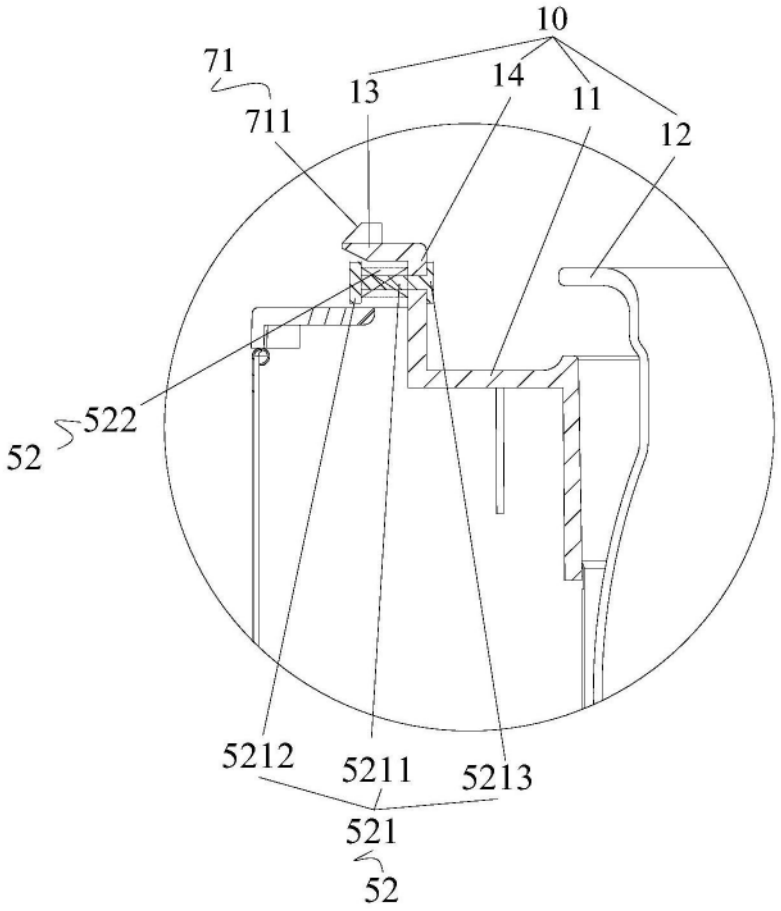

图14

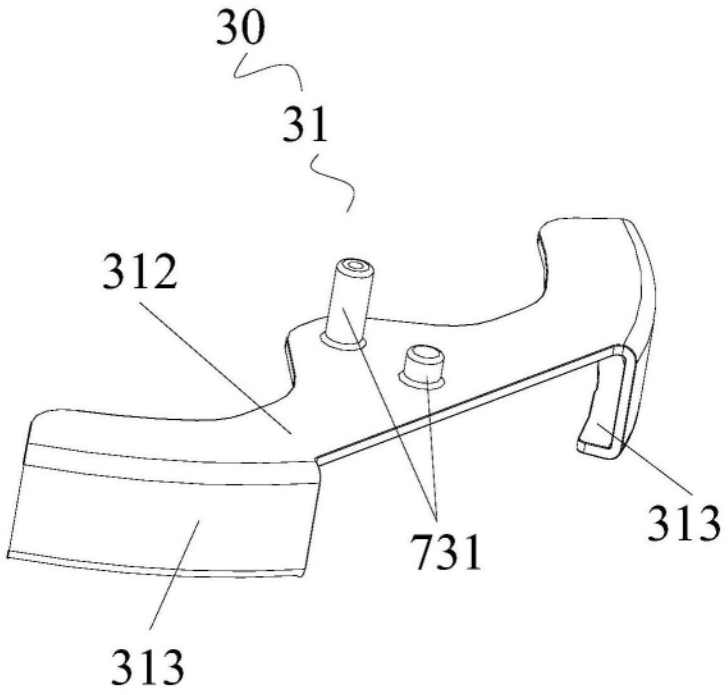

图15

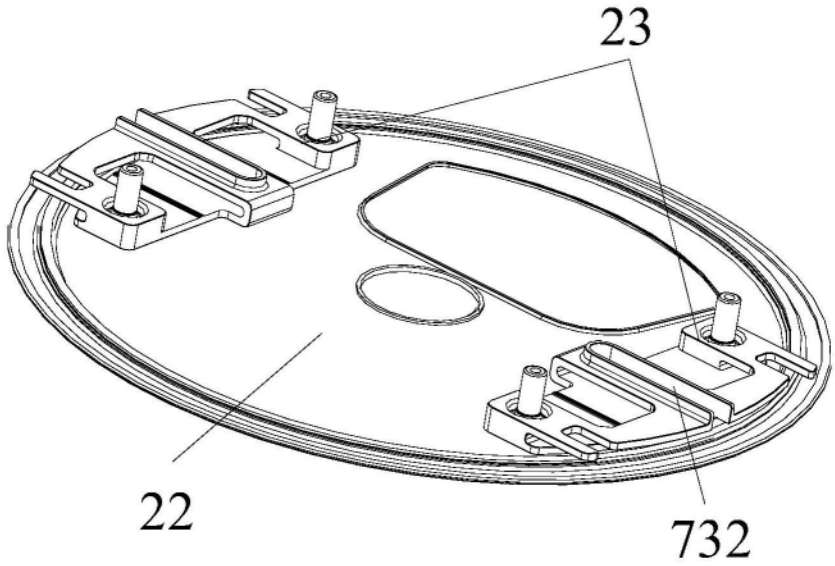

图16

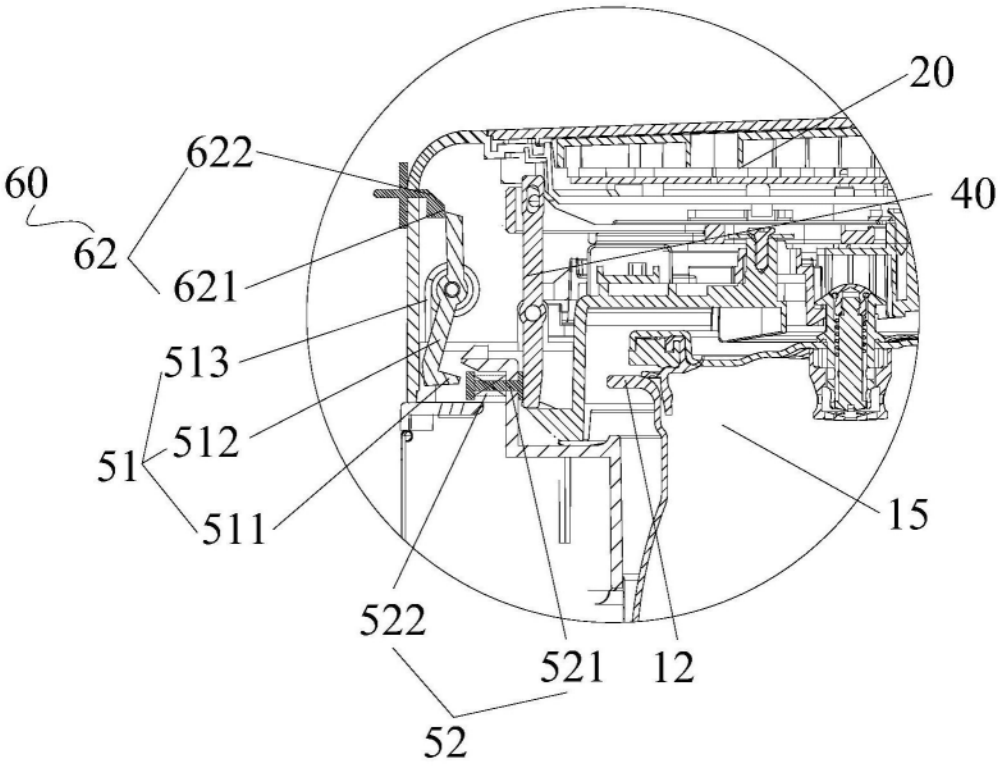

图17

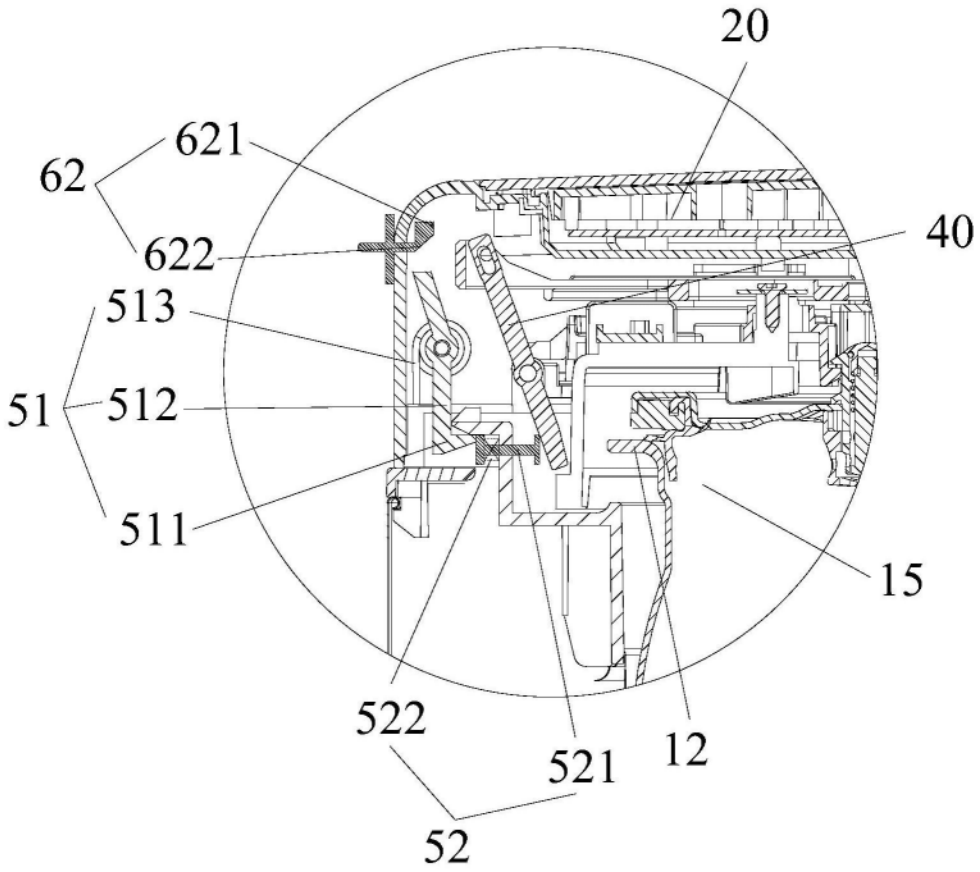

图18

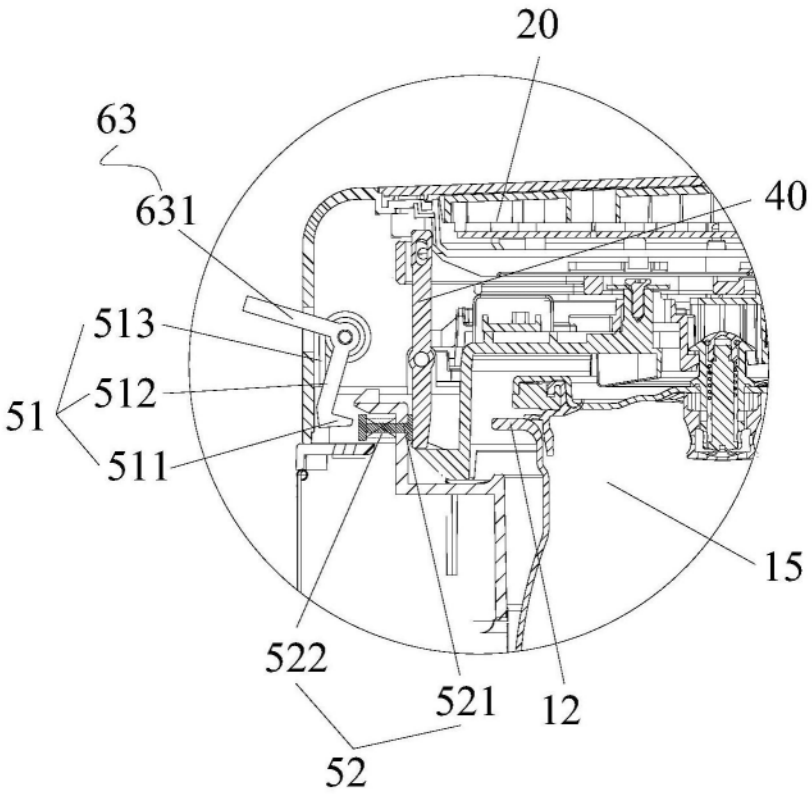

图19

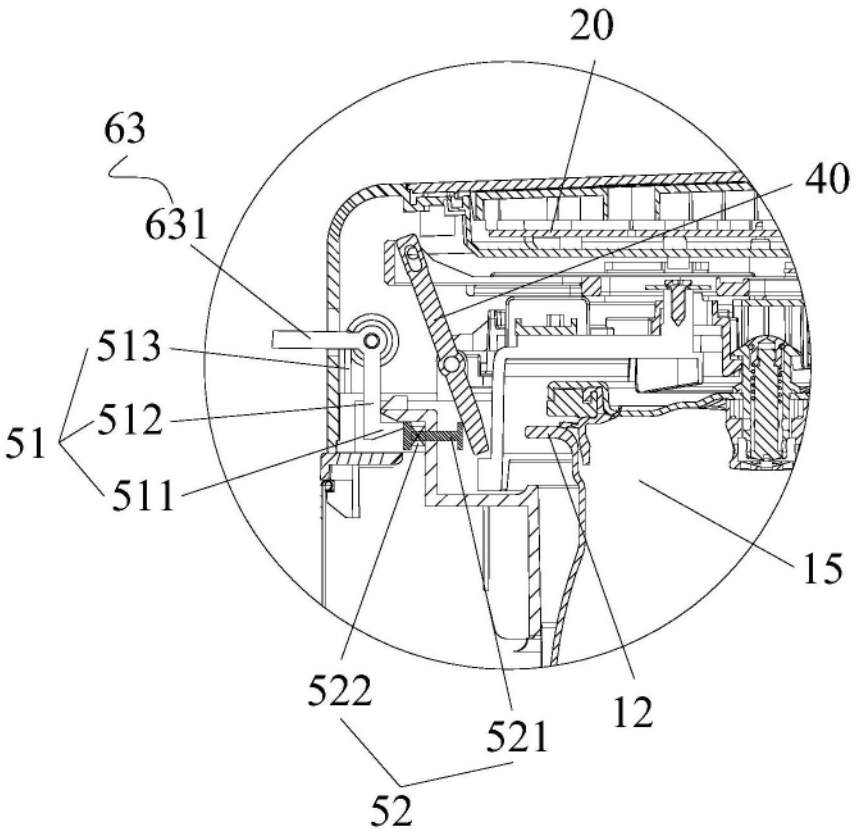

图20

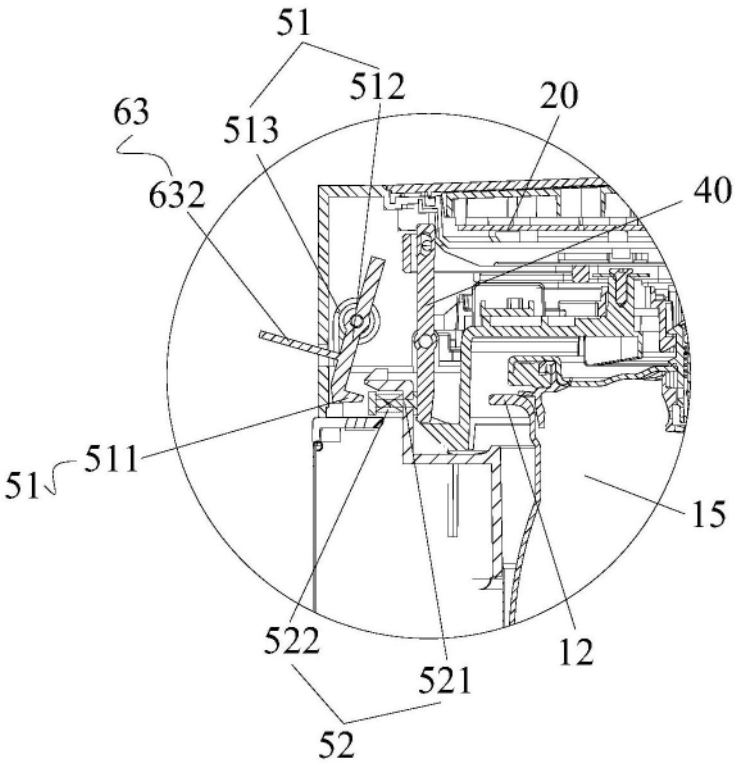

图21

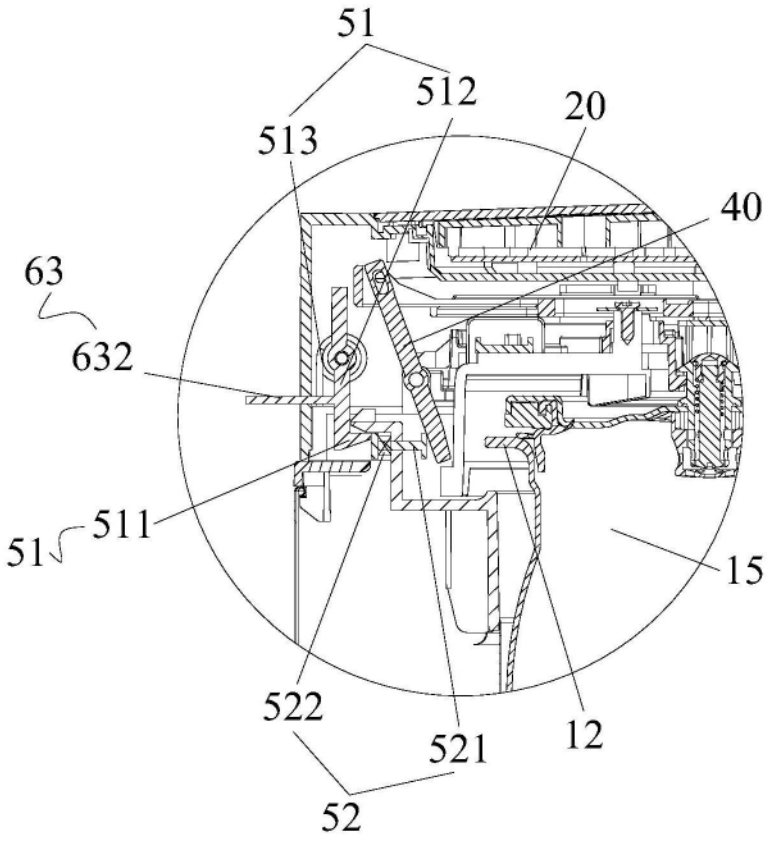

图22

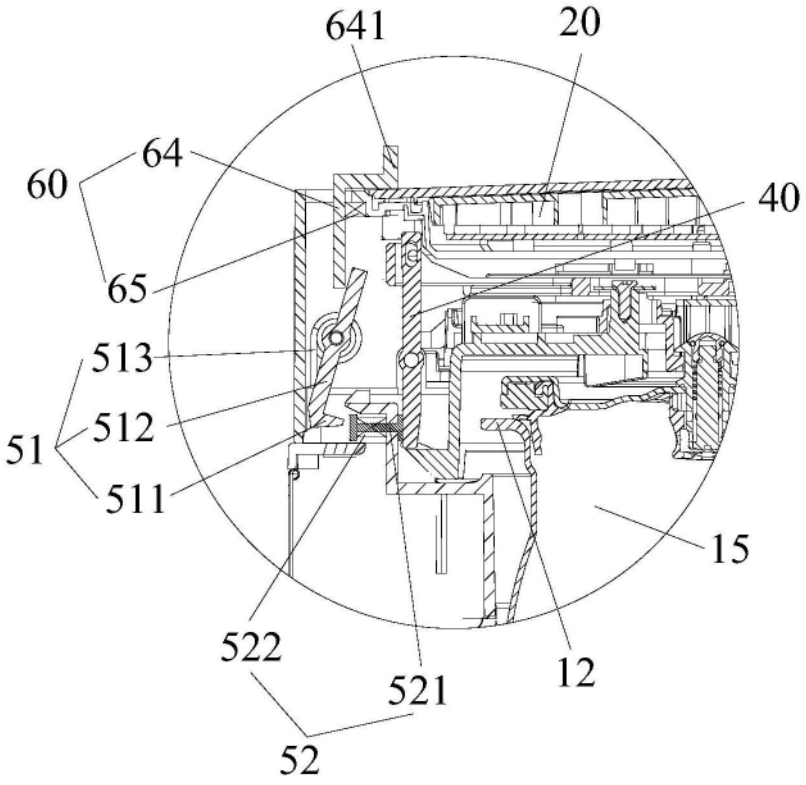
641
20
64
60
40
65
513
51
512
511
15
522
521
12
52

图23

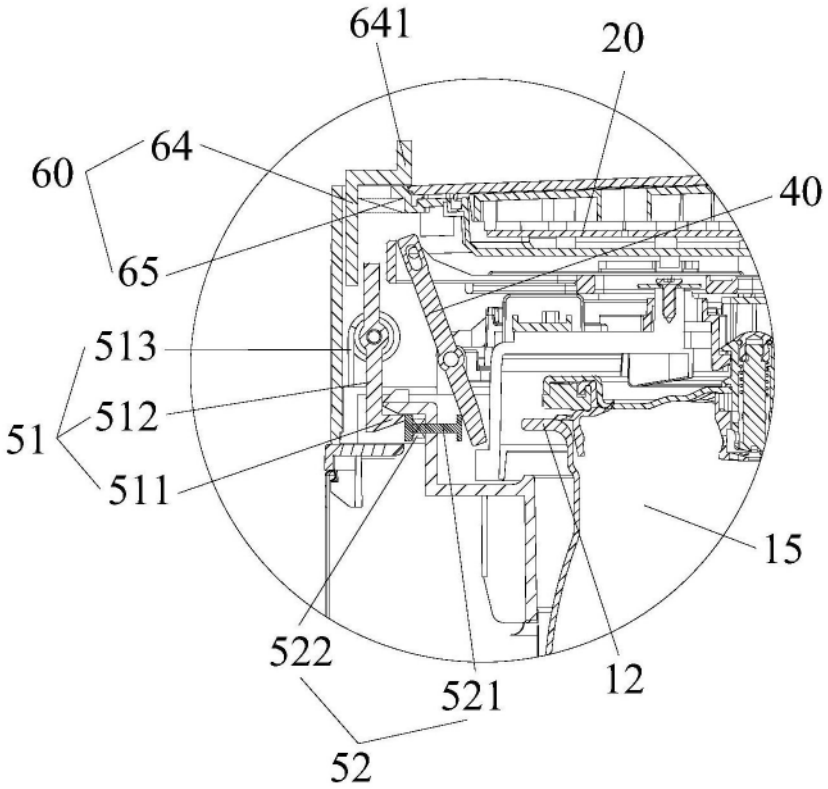
641
20
64
60
40
65
513
51
512
511
15
522
521
12
52

图24

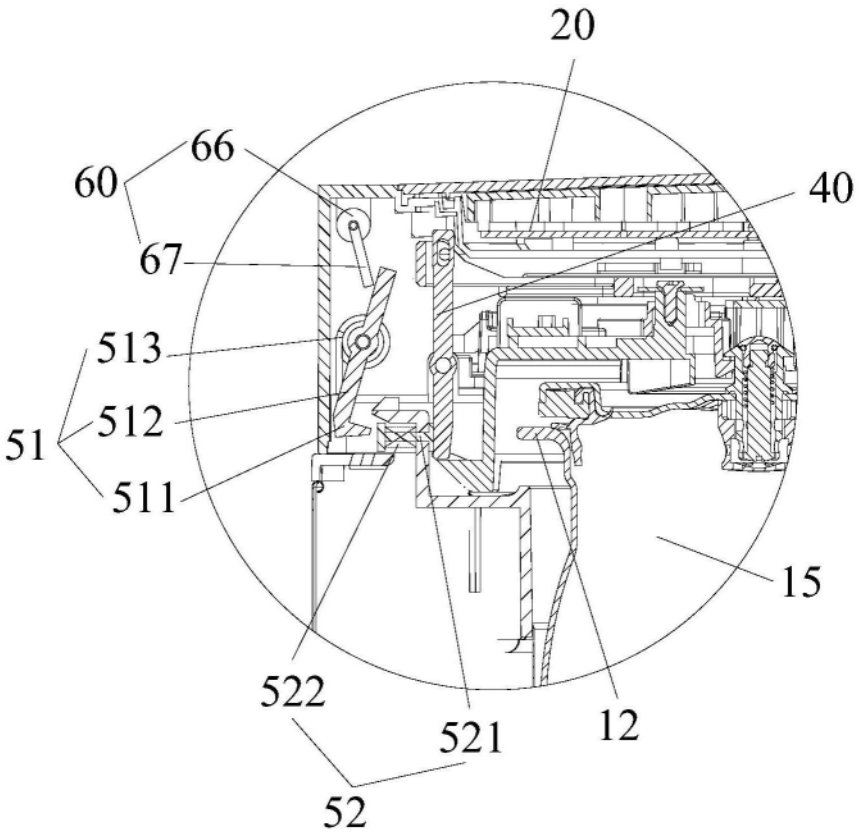

图25

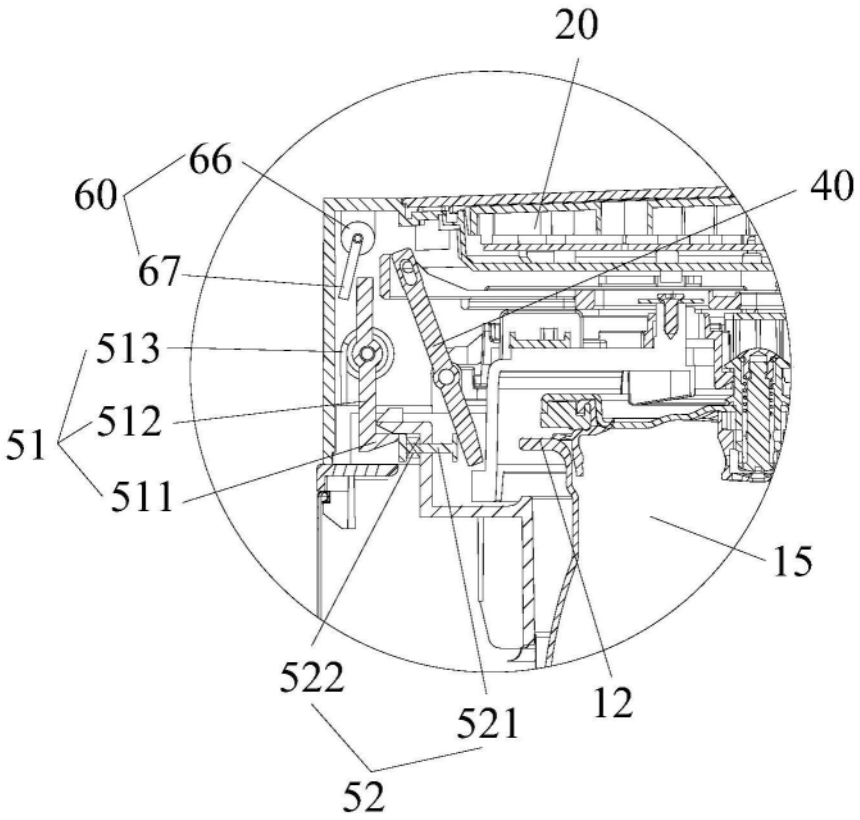

图26