(19)中华人民共和国国家知识产权局

(12)实用新型专利

(10)授权公告号 CN 206792224 U
(45)授权公告日 2017.12.26

(21)申请号 201720054301.1

(22)申请日 2017.01.14

(73)专利权人 东莞市昌润塑胶模具科技有限公司

地址 523000 广东省东莞市长安镇厦岗复兴路29号贝汉工业园第二栋一楼

(72)发明人 胡军

(51)Int.Cl.
A47G 29/087(2006.01)

权利要求书1页 说明书2页 附图1页

(54)实用新型名称

一种外壳结构的固定机构

(57)摘要

本实用新型公开了一种外壳结构的固定机构，包括固定板、固定空腔、外壳结构、下定位块、限位块和上定位块，所述的固定空腔位于所述的固定板的中间部分，所述的外壳结构放置在所述的固定空腔内，所述的下定位块位于所述的固定板的下半部分的一侧，所述的限位块放置在所述的下定位块内，所述的上定位块安装在所述的固定板上半部分的一侧，本实用新型通过固定空腔与外壳结构之间的过盈配合进行初步的外壳结构固定，同时通过扭动上限位块的旋钮调节压块与外壳结构的压力对外壳作进一步的固定，外壳结构的下方由下限位块和限位块进行位置的固定，对外壳结构的固定效果良好，固定操作和拆卸操作较为方便。

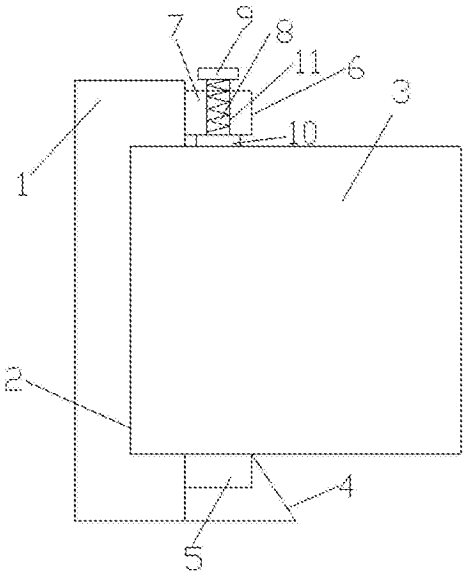

CN 206792224 U

1.一种外壳结构的固定机构，包括固定板(1)、固定空腔(2)、外壳结构(3)、下定位块(4)、限位块(5)和上定位块(6)，其特征在于，所述的固定空腔(2)位于所述的固定板(1)的中间部分，所述的外壳结构(3)放置在所述的固定空腔(2)内，所述的下定位块(4)位于所述的固定板(1)的下半部分的一侧，所述的限位块(5)放置在所述的下定位块(4)内，所述的上定位块(6)安装在所述的固定板(1)上半部分的一侧。

2.根据权利要求1所述的一种外壳结构的固定机构，其特征在于，所述的固定空腔(2)与所述的外壳结构(3)的之间的配合方式为过盈配合。

3.根据权利要求1所述的一种外壳结构的固定机构，其特征在于，所述的下定位块(4)的一侧为钩型结构。

4.根据权利要求1所述的一种外壳结构的固定机构，其特征在于，所述的上定位块(6)包括固定座(7)、螺纹柱(8)、旋钮(9)和压块(10)，所述的固定座(7)的中心设有螺纹孔(11)，所述的螺纹柱(8)与螺纹孔(11)的螺纹配合并贯穿所述的固定座(7)，所述的旋钮(9)安装在所述的螺纹柱(8)的上端，所述的压块(10)安装在所述的螺纹柱(8)的下端。

一种外壳结构的固定机构

技术领域

[0001] 本实用新型涉及一种固定机构，尤其是一种外壳结构的固定机构。

背景技术

[0002] 目前，人们普遍采用螺钉加连接件的方式对各种电器的外壳进行固定，该种固定方式需要使用电钻对螺钉进行墙上固定，容易对墙体造成损坏，且该种固定方式在安装时需要使用电钻等工具才能进行安装，对于安装人员来说无疑增加了一定的操作难度。

实用新型内容

[0003] 本实用新型针对上述技术不足，提供一种通过固定空腔与外壳结构之间的过盈配合进行初步的外壳结构固定，同时通过扭动上限位块的旋钮调节压块与外壳结构的压力对外壳作进一步的固定，外壳结构的下方由下限位块和限位块进行位置的固定，对外壳结构的固定效果良好，固定操作和拆卸操作较为方便的外壳结构的固定机构。

[0004] 本实用新型的目的可以通过以下技术方案来实现：

[0005] 一种外壳结构的固定机构，包括固定板、固定空腔、外壳结构、下定位块、限位块和上定位块，所述的固定空腔位于所述的固定板的中间部分，所述的外壳结构放置在所述的固定空腔内，所述的下定位块位于所述的固定板的下半部分的一侧，所述的限位块放置在所述的下定位块内，所述的上定位块安装在所述的固定板上半部分的一侧。

[0006] 进一步，所述的固定空腔与所述的外壳结构的之间的配合方式为过盈配合。

[0007] 进一步，所述的下定位块的一侧为钩型结构。

[0008] 进一步，所述的上定位块包括固定座、螺纹柱、旋钮和压块，所述的固定座的中心设有螺纹孔，所述的螺纹柱与螺纹孔的螺纹配合并贯穿所述的固定座，所述的旋钮安装在所述的螺纹柱的上端，所述的压块安装在所述的螺纹柱的下端。

[0009] 本实用新型的有益效果为：通过固定空腔与外壳结构之间的过盈配合进行初步的外壳结构固定，同时通过扭动上限位块的旋钮调节压块与外壳结构的压力对外壳作进一步的固定，外壳结构的下方由下限位块和限位块进行位置的固定，对外壳结构的固定效果良好，固定操作和拆卸操作较为方便。

附图说明

[0010] 图1为本实用新型的结构示意图。

[0011] 图中，固定板1、固定空腔2、外壳结构3、下定位块4、限位块5、上定位块6、固定座7、螺纹柱8、旋钮9、压块10、螺纹孔11。

具体实施方式

[0012] 一种外壳结构的固定机构，包括固定板1、固定空腔2、外壳结构3、下定位块4、限位块5和上定位块6，所述的固定空腔2位于所述的固定板1的中间部分，所述的外壳结构3放置

在所述的固定空腔2内，所述的下定位块4位于所述的固定板1的下半部分的一侧，所述的限位块5放置在所述的下定位块4内，所述的上定位块6安装在所述的固定板1上半部分的一侧。

[0013] 所述的固定空腔2与所述的外壳结构3的之间的配合方式为过盈配合。

[0014] 所述的下定位块4的一侧为钩型结构。

[0015] 所述的上定位块6包括固定座7、螺纹柱8、旋钮9和压块10，所述的固定座7的中心设有螺纹孔11，所述的螺纹柱8与螺纹孔11的螺纹配合并贯穿所述的固定座7，所述的旋钮9安装在所述的螺纹柱8的上端，所述的压块10安装在所述的螺纹柱8的下端。

[0016] 所述的固定空腔2与所述的外壳结构3采用过盈配合是对外壳结构3的初步固定，使用者通过扭动所述的旋钮9可使所述的螺纹柱(8)顺着螺纹孔11上的螺纹向下转动，连接在所述的螺纹柱8下方的压块10随着螺纹柱8一同向下转动，并压在所述的外壳结构3上，当旋钮9扭动到一定程度时，所述的上定位块6的固定作用已完成；所述的下定位块4的一侧采用钩型结构是为了防止所述的限位块5的位置发生移动，在不断扭动所述旋钮的同时，所述的外壳结构3会对所述的限位块5产生向下的压力，该向下的压力被所述的下定位块4抵消，从而使所述的外壳结构3的下方得到固定。

[0017] 上述的对实施例的描述是为便于该技术领域的普通技术人员能理解和使用实用新型。熟悉本领域技术的人员显然可以容易地对这些实施例做出各种修改，并把在此说明的一般原理应用到其他实施例中而不必经过创造性的劳动。因此，本实用新型不限于上述实施例，本领域技术人员根据本实用新型的揭示，不脱离本实用新型范畴所做出的改进和修改都应该在本实用新型的保护范围之内。

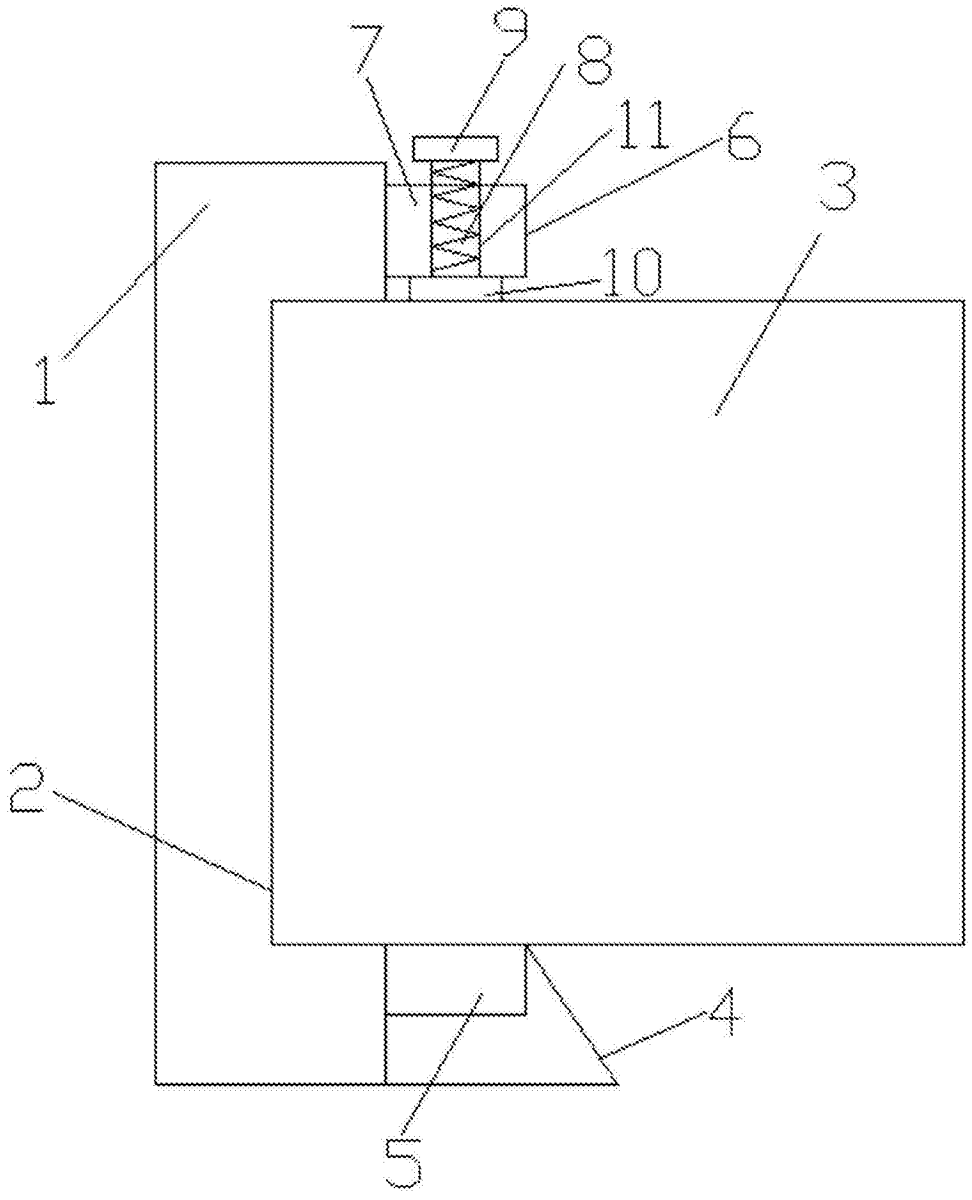

图1