(19)中华人民共和国国家知识产权局

(12)实用新型专利

(10)授权公告号 CN 211691410 U
(45)授权公告日 2020.10.16

(21)申请号 201922453336.4

(22)申请日 2019.12.30

(73)专利权人 江苏铭则顺建筑科技有限公司
地址 210043 江苏省南京市江北新区浦滨路150号5号楼702室

(72)发明人 杨爱华 李铭 王凯 刘福祥 李典泽 尹益刚

(74)专利代理机构 长沙市和协专利代理事务所(普通合伙) 43115
代理人 王培苓

(51)Int.Cl.
E04G 5/00(2006.01)
E04G 3/28(2006.01)

权利要求书1页 说明书2页 附图2页

(54)实用新型名称

一种附着式升降脚手架阴角立杆

(57)摘要

本实用新型公开的是一种附着式升降脚手架阴角立杆，所述阴角立杆由横板、竖板连接组成，所述横板包括大横板、小横板，所述竖板包括大竖板、小竖板，所述大横板一侧连接有大竖板，另一侧连接有小竖板，所述大竖板上端连接有小横板，所述大横板、大竖板内侧均设置有衬板，所述大横板、大竖板上等距离设置有多个安装孔，所述小横板、小竖板两端内侧设置有螺母，中部内侧均等距离设置有两个螺母。

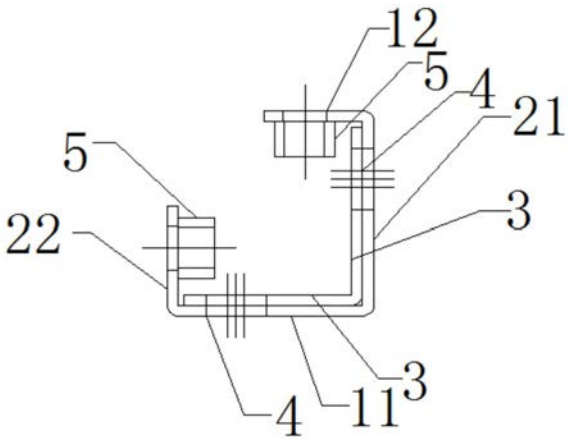

CN 211691410 U

1.一种附着式升降脚手架阴角立杆，其特征在于：所述阴角立杆由横板、竖板连接组成，所述横板包括大横板、小横板，所述竖板包括大竖板、小竖板，所述大横板一侧连接有大竖板，另一侧连接有小竖板，所述大竖板上端连接有小横板，所述大横板、大竖板内侧均设置有衬板，所述大横板、大竖板上等距离设置有多个安装孔，所述小横板、小竖板两端内侧设置有螺母，中部内侧均等距离设置有两个螺母。

2.根据权利要求1所述一种附着式升降脚手架阴角立杆，其特征在于：所述大横板与大竖板、小竖板呈垂直连接，所述小横板与大竖板呈垂直连接。

3.根据权利要求1所述一种附着式升降脚手架阴角立杆，其特征在于：所述大横板与大竖板大小均等，所述小竖板与小横板大小均等。

4.根据权利要求1所述一种附着式升降脚手架阴角立杆，其特征在于：所述大横板、大竖板上所设置安装孔均呈同一水平线，所述大横板、大竖板上所设置安装孔中心位置呈同一垂直水平面。

5.根据权利要求1所述一种附着式升降脚手架阴角立杆，其特征在于：所述大横板与大竖板上设置的衬板大小均等，所述衬板长度大于大横板、大竖板长度，宽度小于大横板、大竖板宽度，所述大横板、大竖板内侧设置的衬板呈垂直连接。

6.根据权利要求1所述一种附着式升降脚手架阴角立杆，其特征在于：所述安装孔孔径宽度与螺母的直径相同。

一种附着式升降脚手架阴角立杆

技术领域

[0001] 本实用新型涉及建筑工程技术领域，尤其涉及一种附着式升降脚手架阴角立杆。

背景技术

[0002] 脚手架是施工现场为解决垂直和水平运输而搭设的各种支架，立杆是脚手架的重要组成部分，现有脚手架的立杆阴角转角处需要双立杆工艺，应用双立杆工艺得多出一倍材料使用，材料使用大，整体装置的自身重量大，劳动力的投入也会成倍，造成材料和劳动力的浪费。

实用新型内容

[0003] 针对现有技术的不足，本实用新型提供：一种附着式升降脚手架阴角立杆。

[0004] 本实用新型解决其技术问题所采用的技术方案是：一种附着式升降脚手架阴角立杆，所述阴角立杆由横板、竖板连接组成，所述横板包括大横板、小横板，所述竖板包括大竖板、小竖板，所述大横板一侧连接有大竖板，另一侧连接有小竖板，所述大竖板上端连接有小横板，所述大横板、大竖板内侧均设置有衬板，所述大横板、大竖板上等距离设置有多个安装孔，所述小横板、小竖板两端内侧设置有螺母，中部内侧均等距离设置有两个螺母。

[0005] 优选地、所述大横板与大竖板、小竖板呈垂直连接，所述小横板与大竖板呈垂直连接。

[0006] 优选地、所述大横板与大竖板大小均等，所述小竖板与小横板大小均等。

[0007] 优选地、所述大横板、大竖板上所设置安装孔均呈同一水平线，所述大横板、大竖板上所设置安装孔中心位置呈同一垂直水平面。

[0008] 优选地、所述大横板与大竖板上设置的衬板大小均等，所述衬板长度大于大横板、大竖板长度，宽度小于大横板、大竖板宽度，所述大横板、大竖板内侧设置的衬板呈垂直连接。

[0009] 优选地、所述安装孔孔径宽度与螺母的直径相同。

[0010] 与现有技术相比，本实用新型提供的一种附着式升降脚手架阴角立杆的有益效果是：本申请结构简单，通过将原有立杆做出结构改变，将原有需要双立杆工艺改进为直接单立杆就可实现双立杆工艺的效果，通过对立杆的结构改进，解决原有阴角转角处双立杆工艺，减少了大量材料的投入和大量劳动力的投入，从而减轻了升降脚手架的自身装量，减少了成本投入。

附图说明

[0011] 为了更清楚地说明本实用新型实施例中的技术方案，下面将对实施例描述中所需要使用的附图作简单地介绍，显而易见地，下面描述中的附图仅仅是本实用新型的一些实施例，对于本领域普通技术人员来讲，在不付出创造性劳动的前提下，还可以根据这些附图获得其它的附图，其中：

[0012] 图1为本实用新型整体结构正视示意图。

[0013] 图2为本实用新型整体结构俯视示意图。

[0014] 图3为本实用新型整体结构侧视示意图。

[0015] 图4为本实用新型整体结构正视图局部放大图。

[0016] 图5为本实用新型整体结构俯视图局部放大图。

具体实施方式

[0017] 下面将结合本实用新型实施例中的附图，对本实用新型实施例中的技术方案进行清楚、完整地描述，显然，所描述的实施例仅是本实用新型的一部分实施例，而不是全部的实施例。基于本实用新型中的实施例，本领域普通技术人员在没有做出创造性劳动前提下所获得的所有其它实施例，都属于本实用新型保护的范围。

[0018] 请参阅图1、图2、图3，一种附着式升降脚手架阴角立杆，所述阴角立杆由横板1、竖板2连接组成，所述横板1包括大横板11、小横板12，所述竖板2包括大竖板21、小竖板22，所述大横板11一侧连接有大竖板21，另一侧连接有小竖板22，所述大竖板21上端连接有小横板11，所述大横板11、大竖板21内侧均设置有衬板3，所述大横板11、大竖板21上等距离设置有多个安装孔4，所述小横板12、小竖板22两端内侧设置有螺母5，中部内侧均等距离设置有两个螺母5。

[0019] 所述大横板11与大竖板21、小竖板22呈垂直连接，所述小横板12与大竖板21呈垂直连接。

[0020] 所述大横板11与大竖板21大小均等，所述小竖板22与小横板12大小均等。

[0021] 所述大横板11、大竖板21上所设置安装孔4均呈同一水平线，所述大横板11、大竖板21上所设置安装孔4中心位置呈同一垂直水平面。

[0022] 所述大横板11与大竖板21上设置的衬板3大小均等，所述衬板3长度大于大横板11、大竖板21长度，宽度小于大横板11、大竖板21宽度，所述大横板11、大竖板21内侧设置的衬板3呈垂直连接。

[0023] 所述安装孔4孔径宽度与螺母5的直径相同。

[0024] 通过上述所述，一种附着式升降脚手架阴角立杆具体使用时，超出大竖板长度的衬板上设置的安装孔与小横板内侧设置的螺母对齐，超出大横板长度的衬板上设置的安装孔与小竖板内侧设置的螺母对齐，通过螺钉将其固定。

[0025] 以上内容是结合具体的优选实施方式对本实用新型所作的进一步详细说明，不能认定本实用新型的具体实施只局限于这些说明。对于本实用新型所属技术领域的普通技术人员来说，在不脱离本实用新型构思的前提下，还可以做出若干简单推演或替换，都应当视为属于本实用新型的保护范围。



图1

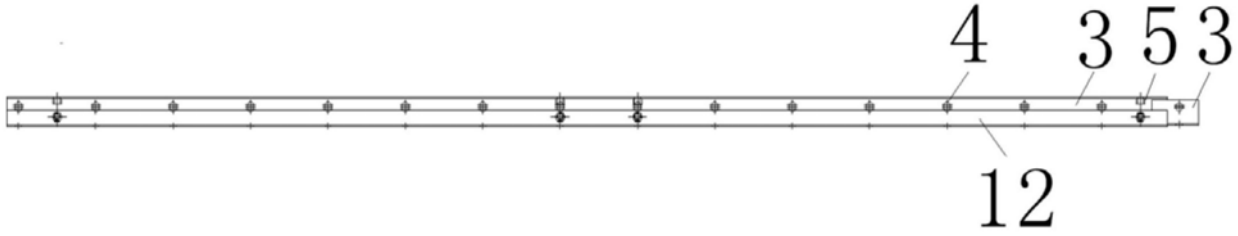

图2

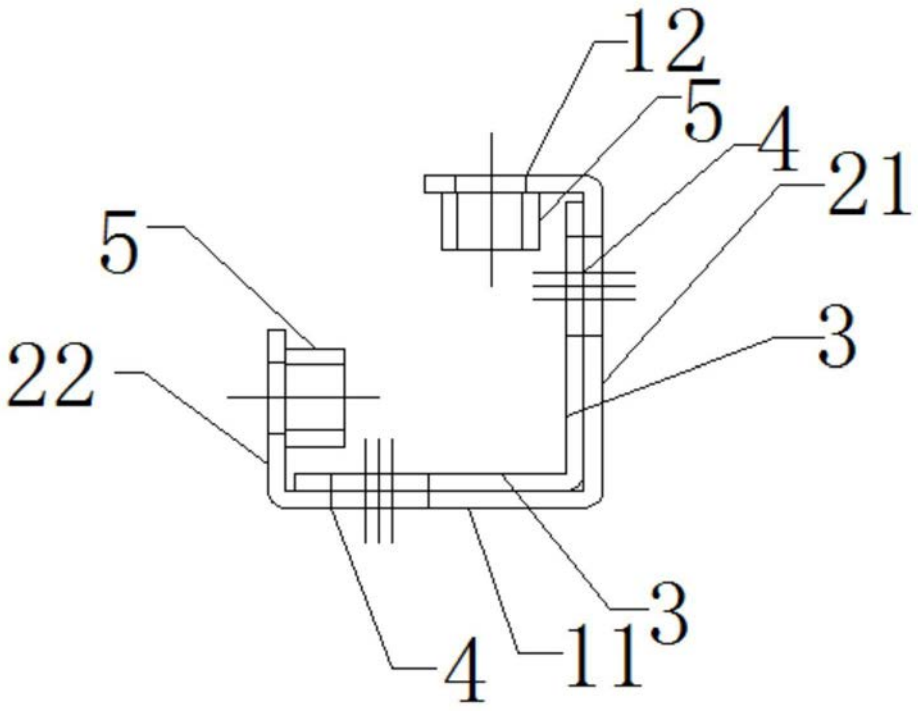

图3

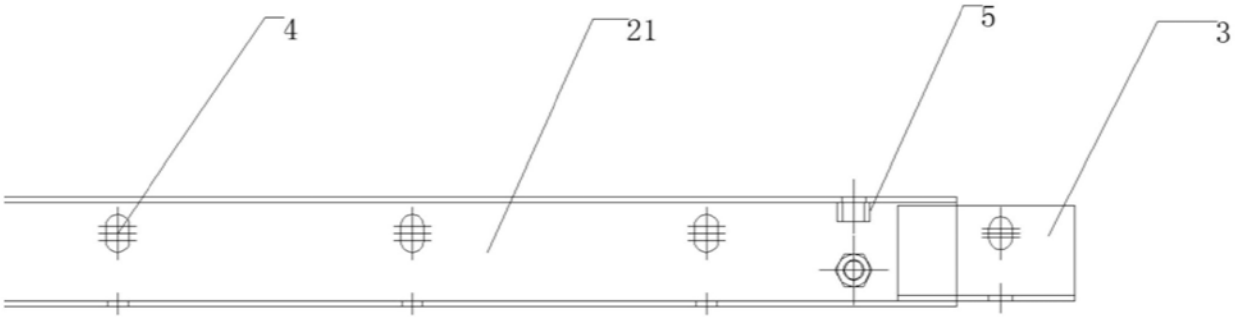

图4

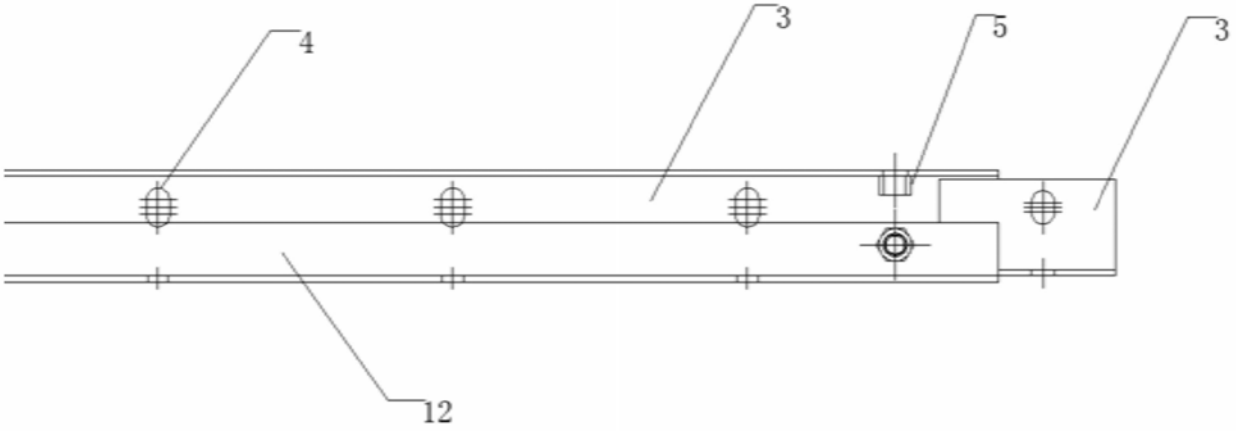

图5