(19)中华人民共和国国家知识产权局

(12)实用新型专利

(10)授权公告号 CN 202882048 U
(45)授权公告日 2013.04.17

(21)申请号 201220508095.4

(22)申请日 2012.09.29

(73)专利权人 苏州萃智新技术开发有限公司
地址 215011 江苏省苏州市高新区竹园路 209 号

(72)发明人 孟繁茂 陆梦琳

(51)Int.Cl.
E03C 1/12(2006.01)
E03C 1/122(2006.01)
E03C 1/14(2006.01)

权利要求书 1 页 说明书 2 页 附图 1 页

(54)实用新型名称

一种家庭节水装置

(57)摘要

本实用新型公开了一种家庭节水装置，该装置由洗手池、便池、集水箱组成，其特征在于：所述集水箱嵌于墙壁之中。该种家庭节水装置不仅能提供自主的用水方式，可用自来水亦可用集水箱中的水，而且该集水箱隐藏于墙内，为人们提供更大空间的同时也不影响美观，同时，维修时也可将集水箱移出，较为方便，另外，该集水箱上安装有液位计，可以清楚的看到水位，以此防止水溢出来。

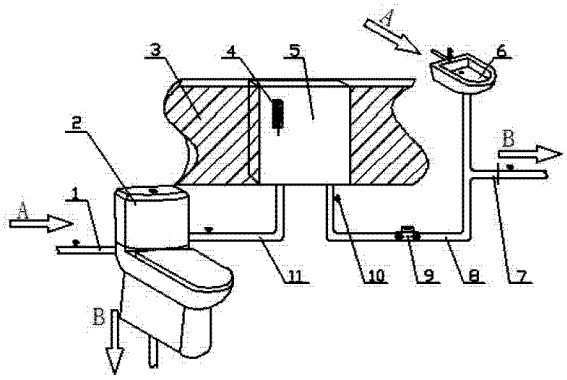

CN 202882048 U

1. 一种家庭节水装置，其组成包括：洗手池（6）、便池（2）、连接管（1、7、8、11），其特征是：集水箱（5）嵌入墙壁（3）中。

2. 根据权力要求 1 所述的一种家庭节水装置，其特征是：集水箱（5）底部高于便池（2）顶部，集水箱（5）顶部低于洗手池（6）底部。

3. 根据权力要求 1 或 2 所述的一种家庭节水装置，其特征是：集水箱（5）上安装有液位计（4）。

4. 根据权力要求 1 所述的一种家庭节水装置，其特征是：集水箱（5）与洗手池（6）之间设有连接管（8）。

5. 根据权力要求 4 所述的一种家庭节水装置，其特征是：连接管（8）上安装有单向止回阀（9）。

6. 根据权力要求 1 所述的一种家庭节水装置，其特征是：洗手池（6）与下水道之间设有连接管（7）。

7. 根据权力要求 1 所述的一种家庭节水装置，其特征是：集水箱（5）与便池（2）之间设有连接管（11）。

8. 根据权力要求 1 所述的一种家庭节水装置，其特征是：连接管（1、7、8、11）安装有截止阀（10）。

一种家庭节水装置

技术领域

[0001] 本实用新型涉及一种家庭节水装置，尤其是一种可将水箱隐藏于墙壁中的节水装置。

背景技术

[0002] 目前，公知的家庭用水装置，洗手、洗菜、淘米、洗衣服所用的水，完全可以进行二次利用，这些水可以用来冲厕所或浇花，这样不仅能节约水资源，而且还能节省家庭开支。因此针对该问题，也有一些实用新型，如中国专利：节水装置（201120352869.4），公开了一种家庭用水装置，包括水池、便盆、储水箱，水池的出水口与储水箱连通，储水箱与便盆的水箱之间通过管道连通，结构简单，使用方便。但是该种节水装置存在用水方式过于单一的缺点，冲水只能用储水箱中的水，同时，储水箱未安置于墙内，不仅占地方而且影响美观，另外，储水箱上没有显示箱中水位的装置，有可能导致箱中的水过多而溢出。

发明内容

[0003] 为了克服现有节水装置用水方式过于单一且不够美观的缺点，本实用新型提供一种家庭节水装置，该节水装置不仅能提供自主的用水方式，可用自来水亦可用集水箱中的水，而且该集水箱隐藏于墙内，为人们提供更大空间的同时也不影响美观，同时，维修时也可将集水箱移出，较为方便，另外，该集水箱上安装有液位计，可以清楚地看到水位，以此防止水溢出来。

[0004] 本实用新型解决其技术问题所采用的技术方案是：一种家庭节水装置，其组成包括：洗手池（6）、便池（2）、连接管（1、7、8、11），其特征是：集水箱（5）嵌入墙壁（3）中；集水箱（5）底部高于便池（2）顶部，集水箱（5）顶部低于洗手池（6）底部；集水箱（5）上安装有液位计（4）；集水箱（5）与洗手池（6）之间设有连接管（8）；连接管（8）上安装有单向止回阀（9）；洗手池（6）与下水道之间设有连接管（7）；集水箱（5）与便池（2）之间设有连接管（11）；连接管（1、7、8、11）安装有截止阀（10）。

[0005] 本实用新型的有益效果是：该种家庭节水装置不仅能提供自主的用水方式，可用自来水亦可用集水箱中的水，而且该集水箱隐藏于墙内，为人们提供更大空间的同时也不影响美观，同时，维修时也可将集水箱移出，较为方便，另外，该集水箱上安装有液位计，可以清楚地看到水位，以此防止水溢出来。

附图说明

[0006] 下面结合附图和实施例对本实用新型进一步说明。

[0007] 图 1 为本实用新型一种家庭节水装置的结构示意图。

[0008] 图中，1. 自来水连接管，2. 便池，3. 墙壁，4. 液位计，5. 集水箱，6. 洗手池，7. 水池与下水道之间的连接管，8. 洗手池与集水箱之间的连接管，9. 单向止回阀，10. 截止阀，11. 集水箱与便池之间的连接管

[0009] A 表示自来水，B 表示下水道。

具体实施方式

[0010] 参照附图，下面对该实用新型做进一步说明。

[0011] 该种家庭节水装置，由洗手池（6）、便池（2）、集水箱（5）及管道（1）（7）（8）（11）组成，洗手池（6）的出水口一端与集水箱（5）通过管道（8）连通，另一端与下水道通过管道（7）连通，集水箱（5）与便池（2）之间通过管道（11）连通，便池（2）与自来水管道间通过管道（1）连通。洗手后，用过的水流入管道（7）或（8），若认为该水无需储存于集水箱（5）中，可将管道（8）上的截止阀（10）关闭，将管道（7）上的截止阀（10）打开，使之流入下水道，管道（8）上安装有单向止回阀（9），可防止水倒流；冲洗便池时，若需用集水箱中的二次水，可将管道（11）上的截止阀（10）打开，也可打开管道（1）上的截止阀（10），使用干净的自来水。使用中如果液位计上显示该水箱中水满了，则可关闭管道（8）上的截止阀（10）。

[0012] 该种家庭节水装置，不仅能提供自主的用水方式，可用自来水亦可用集水箱中的水，而且该集水箱隐藏于墙内，为人们提供更大空间的同时也不影响美观，同时，维修时也可将集水箱移出，较为方便，另外，该集水箱上安装有液位计，可以清楚地看到水位，以此防止水溢出来。

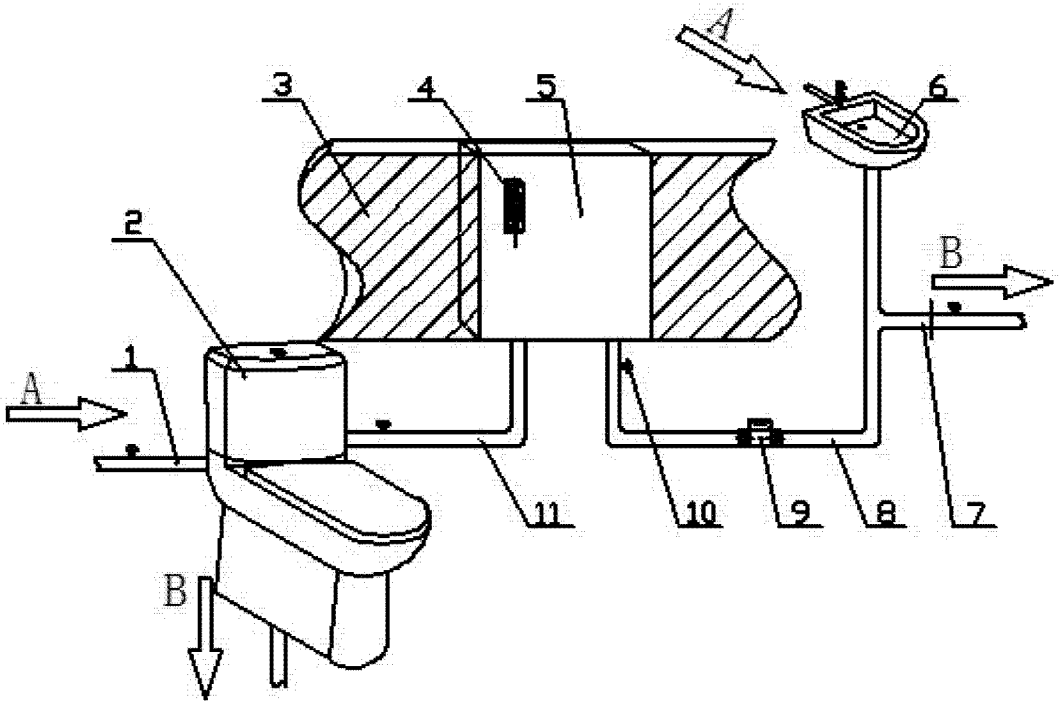

图 1