(19)中华人民共和国国家知识产权局

(12)实用新型专利

(10)授权公告号 CN 208058568 U
(45)授权公告日 2018.11.06

(21)申请号 201820397412.7

(22)申请日 2018.03.22

(73)专利权人 常州格林照明股份有限公司
地址 213000 江苏省常州市戚墅堰区潞城街道富民路269号

(72)发明人 陈建文 方春琴 李雪 李娟 韩丽霞 赵志成 唐波 许伟伟 谢敏 魏建云 杨文祥

(74)专利代理机构 南京钟山专利代理有限公司 32252
代理人 戴朝荣

(51)Int.Cl.
F21S 8/00(2006.01)
F21V 19/00(2006.01)
F21V 23/00(2015.01)
F21V 31/00(2006.01)
F21V 5/04(2006.01)
F21V 29/70(2015.01)

权利要求书1页 说明书2页 附图1页

(54)实用新型名称

一种投光灯

(57)摘要

本实用新型公开了一种投光灯，包括灯体和与之配合的支架，灯体的一端具有电源构件，另一端具有光源构件，电源构件包括电器箱盖和与之装配的电器箱，电器箱通过电器箱盖固定安装在灯体的一端端部，驱动电源通过电器衬板固定安装在电器箱内，还具有与电器箱相配合的电器箱密封圈，通过电器箱密封圈，电器箱盖与电器箱装配固定后，能够保证电器箱内腔密封，光源构件包括固定设置在铝基板上的透镜组，透镜组通过铝基板固定安装在灯体的另一端端部，光源构件还包括面盖，面盖固定安装在灯体上，且面盖覆盖保护透镜组，面盖的内腔中设有与透镜组相配合的透镜盖板。本实用新型结构合理，电源构件与光源构件互不干扰，使用寿命长。

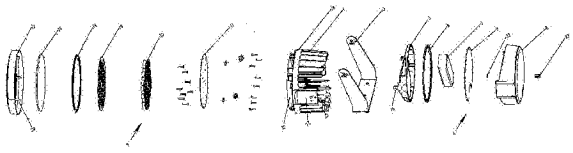

CN 208058568 U

1.一种投光灯，包括灯体(1)和与之配合的支架(2)，灯体(1)的一端具有电源构件(3)，另一端具有光源构件(4)，其特征在于：电源构件(3)包括电器箱盖(5)和与之装配的电器箱(6)，电器箱(6)通过电器箱盖(5)固定安装在灯体(1)的一端端部，驱动电源(7)通过电器衬板(8)固定安装在电器箱(6)内，还具有与电器箱(6)相配合的电器箱密封圈(9)，通过电器箱密封圈(9)，电器箱盖(5)与电器箱(6)装配固定后，能够保证电器箱(6)内腔密封，光源构件(4)包括固定设置在铝基板(11)上的透镜组(10)，透镜组(10)通过铝基板(11)固定安装在灯体(1)的另一端端部，光源构件(4)还包括面盖(12)，面盖(12)固定安装在灯体(1)上，且面盖(12)覆盖保护透镜组(10)，面盖(12)的内腔中设有与透镜组(10)相配合的透镜盖板(13)，面盖(12)的内腔中还具有面盖密封圈(14)和玻璃罩(15)，玻璃罩(15)通过面盖(12)固定安装在灯体(1)上，且玻璃罩(15)位于透镜盖板(13)的前端。

2.根据权利要求1所述的一种投光灯，其特征在于，灯体(1)包括主体架(16)，主体架(16)的两侧具有灯体安装板(17)，灯体(1)通过灯体安装板(17)活动安装在支架(2)上，电器箱盖(5)的端面两侧设有与灯体安装板(17)相配合的装配翼(18)，电源构件(3)通过装配翼(18)固定安装在灯体(1)上，主体架(16)的一端具有面盖装配段(19)，面盖(12)的内腔中沿周向均匀设有与面盖装配段(19)相配合的装配筋条(20)。

3.根据权利要求2所述的一种投光灯，其特征在于，主体架(16)的另一端沿周向均匀布置有散热筋条(21)。

一种投光灯

技术领域

[0001] 本实用新型涉及一种投光灯。

背景技术

[0002] 投光灯是指定被照面上的照度高于周围环境的灯具。又称聚光灯。通常，它能够瞄准任何方向，并具备不受气候条件影响的结构。主要用于大面积作业场矿、建筑物轮廓、体育场、立交桥、纪念碑、公园和花坛等。因此，几乎所有室外使用的大面积照明灯具都可看作投光灯。投光灯的出射光束角度有宽有窄，变化范围在0°～180°之间，其中光束特别窄的称为探照灯。

[0003] 但是传统结构的投光灯，由于其自身结构原因，有如下不足：

[0004] 1、密封防护性能差，电源及光源容易相互影响，这样就使得投光灯的使用可靠性较差，工作不稳定、寿命短；

[0005] 2、由于电源及光源容易相互影响，因此在工作人员实际使用时，更换零部件不方便，影响到工作人员的效率；

[0006] 3、传统结构的投光灯灯体表面螺纹孔位多，外形不美观。

实用新型内容

[0007] 本实用新型的目的是为了解决现有技术中存在的缺点，而提出的一种投光灯。

[0008] 为了实现上述目的，本实用新型采用了如下技术方案：

[0009] 一种投光灯，包括灯体和与之配合的支架，灯体的一端具有电源构件，另一端具有光源构件，电源构件包括电器箱盖和与之装配的电器箱，电器箱通过电器箱盖固定安装在灯体的一端端部，驱动电源通过电器衬板固定安装在电器箱内，还具有与电器箱相配合的电器箱密封圈，通过电器箱密封圈，电器箱盖与电器箱装配固定后，能够保证电器箱内腔密封，光源构件包括固定设置在铝基板上的透镜组，透镜组通过铝基板固定安装在灯体的另一端端部，光源构件还包括面盖，面盖固定安装在灯体上，且面盖覆盖保护透镜组，面盖的内腔中设有与透镜组相配合的透镜盖板，面盖的内腔中还具有面盖密封圈和玻璃罩，玻璃罩通过面盖固定安装在灯体上，且玻璃罩位于透镜盖板的前端。

[0010] 灯体包括主体架，主体架的两侧具有灯体安装板，灯体通过灯体安装板活动安装在支架上，电器箱盖的端面两侧设有与灯体安装板相配合的装配翼，电源构件通过装配翼固定安装在灯体上，主体架的一端具有面盖装配段，面盖的内腔中沿周向均匀设有与面盖装配段相配合的装配筋条。

[0011] 主体架的另一端沿周向均匀布置有散热筋条。

[0012] 与现有技术相比，本实用新型的有益效果是：

[0013] 本实用新型的电源构件和光源构件分别设置在灯体的两端，这样的结构就实现了互不干扰的目的，这样本实用新型的使用寿命大大延长，面盖与铝基板相配合能够构成专门放置透镜等各种光源组件的光源腔体，而电器箱盖与电器箱相配合能够构成专门放置驱

动电源的电源腔体，而由于还具有电器箱密封圈和面盖密封圈，光源腔体和电源腔体能够在实现互不干涉的前提下，还能够保证自身的密封性，确保本实用新型使用时的可靠性。

[0014] 而值得一提的是，本实用新型的灯体外壁并没有过多的螺纹孔，因此保证使用可靠性的同时，灯体部分干净整洁，也更加美观，本实用新型既可单独使用，也可进行组合使用，从而在不变产品风格的情况下，满足不同的照明需求；

[0015] 同时，本实用新型的支架也可以更换为预埋配件，这样本实用新型又可作为预埋灯使用，极大地方便了照明设计师及用户对产品的灵活应用。

附图说明

[0016] 图1为本实用新型的结构示意图。

具体实施方式

[0017] 下面将结合本实用新型实施例中的附图，对本实用新型实施例中的技术方案进行清楚、完整地描述，显然，所描述的实施例仅仅是本实用新型一部分实施例，而不是全部的实施例。

[0018] 参照图1，一种投光灯，包括灯体1和与之配合的支架2，灯体1的一端具有电源构件3，另一端具有光源构件4，电源构件3包括电器箱盖5和与之装配的电器箱6，电器箱6通过电器箱盖5固定安装在灯体1的一端端部，驱动电源7通过电器衬板8固定安装在电器箱6内，还具有与电器箱6相配合的电器箱密封圈9，通过电器箱密封圈9，电器箱盖5与电器箱6装配固定后，能够保证电器箱6内腔密封，光源构件4包括固定设置在铝基板11上的透镜组10，透镜组10通过铝基板11固定安装在灯体1的另一端端部，光源构件4还包括面盖12，面盖12固定安装在灯体1上，且面盖12覆盖保护透镜组10，面盖12的内腔中设有与透镜组10相配合的透镜盖板13，面盖12的内腔中还具有面盖密封圈14和玻璃罩15，玻璃罩15通过面盖12固定安装在灯体1上，且玻璃罩15位于透镜盖板13的前端。值得一提的是，电器箱6的两端分别设有出线圈并帽22和出线圈23。

[0019] 灯体1包括主体架16，主体架16的两侧具有灯体安装板17，灯体1通过灯体安装板17活动安装在支架2上，电器箱盖5的端面两侧设有与灯体安装板17相配合的装配翼18，电源构件3通过装配翼18固定安装在灯体1上，主体架16的一端具有面盖装配段19，面盖12的内腔中沿周向均匀设有与面盖装配段19相配合的装配筋条20。

[0020] 主体架16的另一端沿周向均匀布置有散热筋条21。

[0021] 以上所述，仅为本实用新型较佳的具体实施方式，但本实用新型的保护范围并不局限于此，任何熟悉本技术领域的技术人员在本实用新型揭露的技术范围内，根据本实用新型的技术方案及其实用新型构思加以等同替换或改变，都应涵盖在本实用新型的保护范围之内。

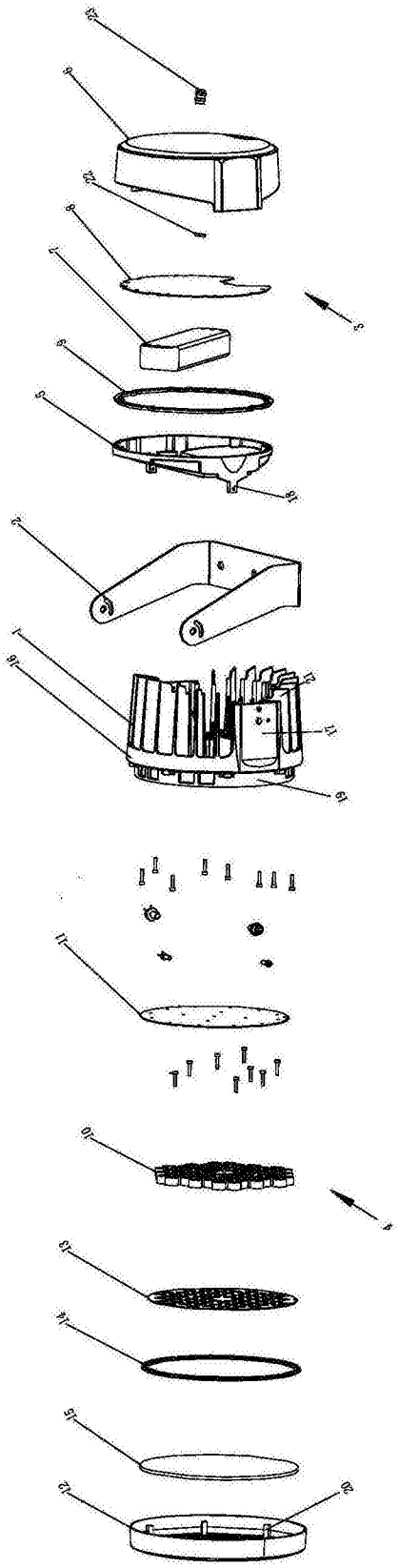

图1