(19)中华人民共和国国家知识产权局

(12)实用新型专利

(10)授权公告号 CN 210642081 U
(45)授权公告日 2020.06.02

(21)申请号 201921725599.X

(22)申请日 2019.10.15

(73)专利权人 张珊珊
地址 265300 山东省烟台市栖霞市金岭路95号栖霞市农业农村局

(72)发明人 张珊珊

(51)Int.Cl.
A01M 1/02(2006.01)
A01M 1/08(2006.01)
A01M 1/22(2006.01)
B08B 1/00(2006.01)

权利要求书1页 说明书2页 附图2页

(54)实用新型名称

一种果树病虫害防治诱虫灯

(57)摘要

本实用新型公开了一种果树病虫害防治诱虫灯，包括筒体，所述筒体的一端安装有端盖，所述端盖的侧边开设有排气孔，所述端盖的侧边安装有风扇，且风扇位于筒体内，所述筒体的内部安装有电网和支架，所述电网位于支架和风扇之间，所述支架上安装有钠灯，所述筒体上远离端盖的一端内壁上安装有环形的隔离罩，所述隔离罩的侧边开设有透气孔，所述隔离罩的内部设置有环形的气味诱惑袋，所述筒体的侧边底部开设有排渣孔，所述排渣孔的底部连通有收集盒，所述收集盒的底部铰接有排渣盖，所述筒体的顶部固定有固定管。本实用新型灭蚊虫效果好，可通过毛刷头清理蚊虫尸体残骸，保证电网的持续电击效果，实用性很好。

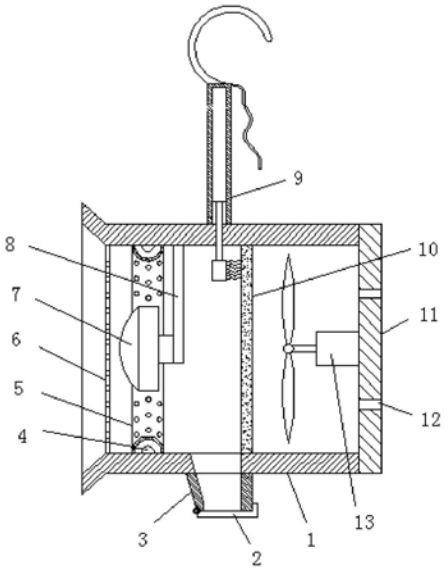

CN 210642081 U

1.一种果树病虫害防治诱虫灯,包括筒体(1),其特征在于,所述筒体(1)的一端安装有端盖(11),所述端盖(11)的侧边开设有排气孔(12),所述端盖(11)的侧边安装有风扇(13),且风扇(13)位于筒体(1)内,所述筒体(1)的内部安装有电网(10)和支架(8),所述电网(10)位于支架(8)和风扇(13)之间,所述支架(8)上安装有钠灯(7),所述筒体(1)上远离端盖(11)的一端内壁上安装有环形的隔离罩(5),所述隔离罩(5)的侧边开设有透气孔,所述隔离罩(5)的内部设置有环形的气味诱惑袋(4),所述筒体(1)的侧边底部开设有排渣孔,所述排渣孔的底部连通有收集盒(3),所述收集盒(3)的底部铰接有排渣盖(2),所述筒体(1)的顶部固定有固定管(9),所述固定管(9)的内部安装有推杆电机(15),所述推杆电机(15)的推杆向下贯穿筒体(1)的侧壁并固定有毛刷头(14),所述固定管(9)的顶部固定有挂钩(16),所述固定管(9)的侧边固定有捆扎绳(17)。

2.根据权利要求1所述的一种果树病虫害防治诱虫灯,其特征在于,所述筒体(1)上远离端盖(11)的一端呈喇叭口结构。

3.根据权利要求1所述的一种果树病虫害防治诱虫灯,其特征在于,所述钠灯(7)、电网(10)、风扇(13)、推杆电机(15)均连接有同一个的电源。

4.根据权利要求1所述的一种果树病虫害防治诱虫灯,其特征在于,所述筒体(1)上远离端盖(11)的一端设置有金属防护网(6)。

5.根据权利要求1所述的一种果树病虫害防治诱虫灯,其特征在于,所述排气孔(12)内设置有防尘网。

一种果树病虫害防治诱虫灯

技术领域

[0001] 本实用新型涉及果树管理技术领域，尤其涉及一种果树病虫害防治诱虫灯。

背景技术

[0002] 我们都知道，蚊虫会叮咬果树的果实，造成果实腐烂等，降低了果实的产量，目前常见的方式是直接喷洒农药，但是农药在杀死蚊虫的同时也会有部分残留在果实的表面，这样在实用时即便用水清洗液很难清除干净，影响了人们的健康，针对这一问题我们提出一种果树病虫害防治诱虫灯。

实用新型内容

[0003] 本实用新型的目的是为了解决现有技术中存在的缺点，而提出的一种果树病虫害防治诱虫灯。

[0004] 为了实现上述目的，本实用新型采用了如下技术方案：

[0005] 一种果树病虫害防治诱虫灯，包括筒体，所述筒体的一端安装有端盖，所述端盖的侧边开设有排气孔，所述端盖的侧边安装有风扇，且风扇位于筒体内，所述筒体的内部安装有电网和支架，所述电网位于支架和风扇之间，所述支架上安装有钠灯，所述筒体上远离端盖的一端内壁上安装有环形的隔离罩，所述隔离罩的侧边开设有透气孔，所述隔离罩的内部设置有环形的气味诱惑袋，所述筒体的侧边底部开设有排渣孔，所述排渣孔的底部连通有收集盒，所述收集盒的底部铰接有排渣盖，所述筒体的顶部固定有固定管，所述固定管的内部安装有推杆电机，所述推杆电机的推杆向下贯穿筒体的侧壁并固定有毛刷头，所述固定管的顶部固定有挂钩，所述固定管的侧边固定有捆扎绳。

[0006] 优选的，所述筒体上远离端盖的一端呈喇叭口结构。

[0007] 优选的，所述钠灯、电网、风扇、推杆电机均连接有同一个的电源。

[0008] 优选的，所述筒体上远离端盖的一端设置有金属防护网。

[0009] 优选的，所述排气孔内设置有防尘网。

[0010] 与现有技术相比，本实用新型的有益效果是：

[0011] 1、本实用新型中通过挂钩将本装置悬挂在果树上，然后通过捆扎绳绑紧；钠灯和气味诱惑袋可以很好的吸引果树周边的蚊虫，当蚊虫聚集在筒体的端口处时，风扇抽气，通过吸力可将蚊虫吸引到电网上，从而电死蚊虫，一端时间后可通过启动推杆电机带动毛刷头运动，利用毛刷头将电网上的蚊虫尸体清理掉，避免影响电击蚊虫的效果；

[0012] 2、本实用新型可高效的将蚊虫等吸引过来，然后通过负压风将蚊虫吸附到电网上并击杀，非常方便快捷；同时，可通过毛刷头清理蚊虫尸体残骸，保证电网的持续电击效果，实用性很好。

附图说明

[0013] 图1为本实用新型提出的一种果树病虫害防治诱虫灯的剖视图；

[0014] 图2为本实用新型提出的一种果树病虫害防治诱虫灯的固定管的结构示意图。

[0015] 图中：1筒体、2排渣盖、3收集盒、4气味诱惑袋、5隔离罩、6金属防护网、7钠灯、8支架、9固定管、10电网、11端盖、12排气孔、13风扇、14毛刷头、15推杆电机、16挂钩、17捆扎绳。

具体实施方式

[0016] 下面将结合本实用新型实施例中的附图，对本实用新型实施例中的技术方案进行清楚、完整地描述，显然，所描述的实施例仅仅是本实用新型一部分实施例，而不是全部的实施例。

[0017] 参照图1-2，一种果树病虫害防治诱虫灯，包括筒体1，筒体1的一端安装有端盖11，端盖11的侧边开设有排气孔12，端盖11的侧边安装有风扇13，且风扇13位于筒体1内，筒体1的内部安装有电网10和支架8，电网10位于支架8和风扇13之间，支架8上安装有钠灯7，筒体1上远离端盖11的一端内壁上安装有环形的隔离罩5，隔离罩5的侧边开设有透气孔，隔离罩5的内部设置有环形的气味诱惑袋4，筒体1的侧边底部开设有排渣孔，排渣孔的底部连通有收集盒3，收集盒3的底部铰接有排渣盖2，筒体1的顶部固定有固定管9，固定管9的内部安装有推杆电机15，推杆电机15的推杆向下贯穿筒体1的侧壁并固定有毛刷头14，固定管9的顶部固定有挂钩16，固定管9的侧边固定有捆扎绳17。

[0018] 其中，筒体1上远离端盖11的一端呈喇叭口结构。

[0019] 其中，钠灯7、电网10、风扇13、推杆电机15均连接有同一个的电源。

[0020] 其中，筒体1上远离端盖11的一端设置有金属防护网6。

[0021] 其中，排气孔12内设置有防尘网。

[0022] 工作原理：使用时，通过挂钩16将本装置悬挂在果树上，然后通过捆扎绳17绑紧；钠灯7和气味诱惑袋4可以很好的吸引果树周边的蚊虫，当蚊虫聚集在筒体1的端口处时，风扇13抽气，通过吸力可将蚊虫吸引到电网10上，从而电死蚊虫，一端时间后可通过启动推杆电机15带动毛刷头14运动，利用毛刷头14将电网10上的蚊虫尸体清理掉，避免影响电击蚊虫的效果；

[0023] 本实用新型可高效的将蚊虫等吸引过来，然后通过负压风将蚊虫吸附到电网4上并击杀，非常方便快捷；同时，可通过毛刷头14清理蚊虫尸体残骸，保证电网4的持续电击效果，实用性很好。

[0024] 以上所述，仅为本实用新型较佳的具体实施方式，但本实用新型的保护范围并不局限于此，任何熟悉本技术领域的技术人员在本实用新型揭露的技术范围内，根据本实用新型的技术方案及其实用新型构思加以等同替换或改变，都应涵盖在本实用新型的保护范围之内。

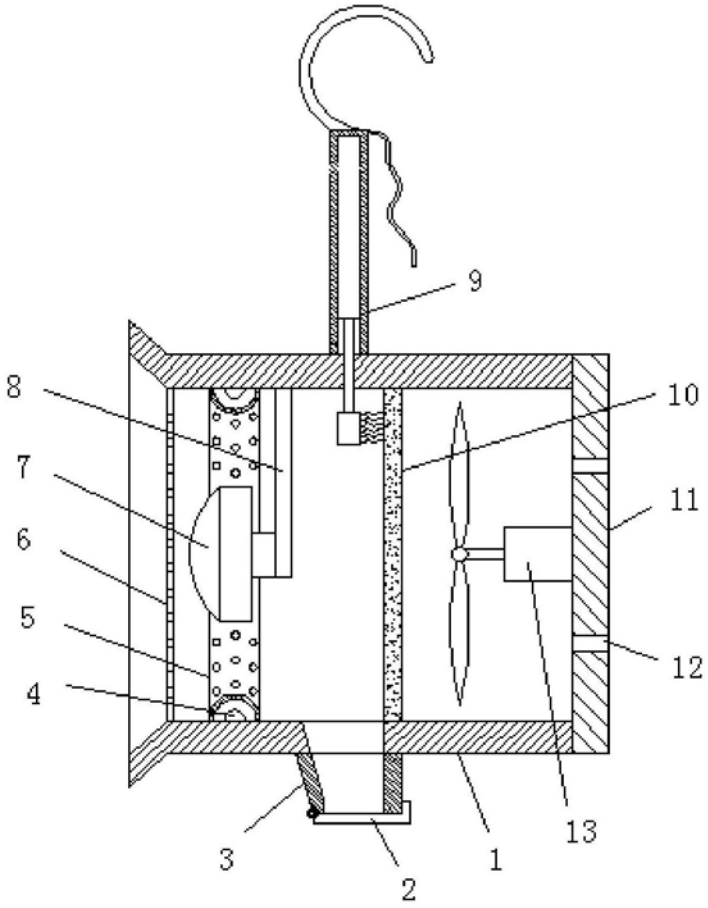

图1

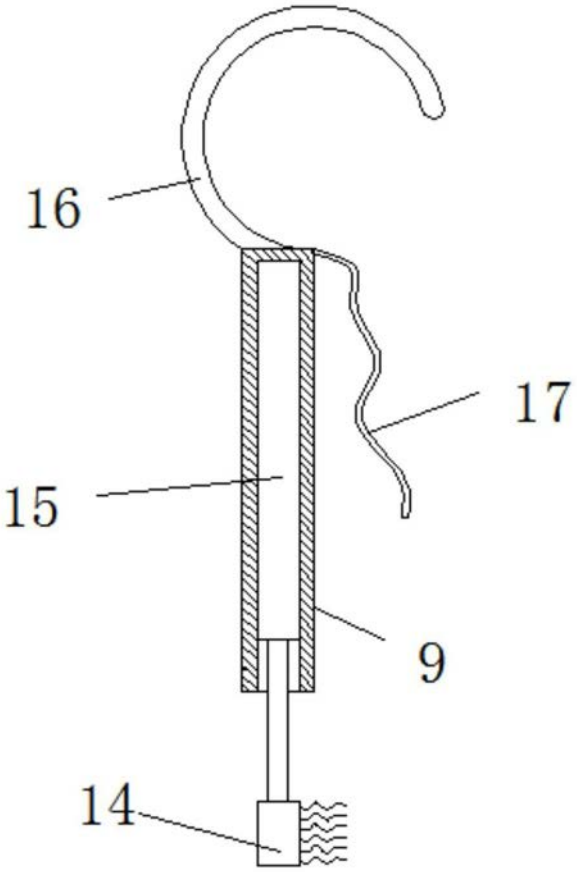

图2