(19)国家知识产权局

(12)实用新型专利

(10)授权公告号 CN 222917215 U
(45)授权公告日 2025.05.30

(21)申请号 202421672012.4

(22)申请日 2024.07.16

(73)专利权人 泉州超牌电子有限公司
地址 362000 福建省泉州市泉州经济技术开发区和泰路12号2#厂房2楼

(72)发明人 陈桂宏

(74)专利代理机构 泉州市厦弘冠专利代理事务所(普通合伙) 35270
专利代理师 王艺伟

(51)Int.Cl.
A47C 17/04(2006.01)
A47C 17/86(2006.01)

权利要求书1页 说明书4页 附图22页

(54)实用新型名称

一种律动软体家具

(57)摘要

本实用新型公开的是一种律动软体家具,涉及家具领域,包括软体家具本体,所述软体家具本体上设有容纳腔,所述容纳腔内设有与其相适配且可上下律动的律动装置,所述律动装置的顶面设有软垫层。本实用新型结构新颖、设计巧妙,在软体家具本体上的合适位置设置容纳腔,所述容纳腔内可以放置律动装置,当律动装置运行时可上下律动辅助带动人体相应的部位进行运动,所述软垫层可以让人体与律动装置接触的部位更加舒适。

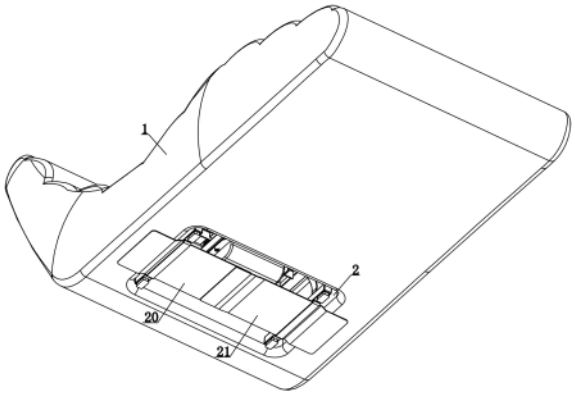

CN 222917215 U

1.一种律动软体家具,其特征在于:包括软体家具本体,所述软体家具本体上设有容纳腔,所述容纳腔内设有与其相适配且可上下律动的律动装置,所述律动装置的顶面设有软垫层;所述律动装置包括第一底座、第一安装座和第一摆动架,所述第一底座包括左支撑杆、右支撑杆以及连接于左支撑杆和右支撑杆的顶部之间的两根弯杆,所述第一安装座连接于两根弯杆的底面,所述第一摆动架位于第一安装座的上方且与第一安装座摆动连接,所述第一安装座的底面设有驱动第一摆动架上下律动的驱动机构,所述第一摆动架的顶部设有所述软垫层;或者,所述律动装置包括第二安装座和第二摆动架,所述第二摆动架位于第二安装座的上方且与第二安装座摆动连接,所述第二安装座上设有驱动第二摆动架上下律动的驱动机构,所述第二摆动架的顶部设有所述软垫层;所述驱动机构包括电机、两个轴承座、偏心轴及联动件,所述两个轴承座左右布置,所述两个轴承座内均设有轴承,所述联动件位于两个轴承座之间,所述偏心轴连接于两个轴承座的轴承之间,所述偏心轴穿过联动件,所述联动件竖直地设置,所述电机与偏心轴的一端传动连接。

2.如权利要求1所述的一种律动软体家具,其特征在于:所述律动装置与容纳腔可拆卸地连接。

3.如权利要求2所述的一种律动软体家具,其特征在于:还包括填充软包,所述填充软包与容纳腔相适配。

4.如权利要求1所述的一种律动软体家具,其特征在于:所述软体家具本体为充气沙发。

5.如权利要求4所述的一种律动软体家具,其特征在于:所述充气沙发的底面设有所述容纳腔,或者充气沙发的顶面设有所述容纳腔,或者充气沙发设有上下贯通的所述容纳腔。

6.如权利要求1所述的一种律动软体家具,其特征在于:所述软体家具本体为软体沙发。

7.如权利要求6所述的一种律动软体家具,其特征在于:所述软体沙发具有坐部和靠背,所述坐部的底面设有所述容纳腔,或者,所述坐部的顶面和靠背的前端面中的至少一处设有所述容纳腔。

8.如权利要求1所述的一种律动软体家具,其特征在于:所述软体家具本体为软床垫,所述软床垫的顶面或底面设有所述容纳腔。

9.如权利要求1所述的一种律动软体家具,其特征在于:所述软体家具本体上设有左右布置的左连接带和右连接带,所述左连接带和右连接带分别穿过左支撑杆和右支撑杆,所述左连接带的右端和右连接带的左端连接。

10.如权利要求1所述的一种律动软体家具,其特征在于:所述律动装置的外周包覆有软包层。

一种律动软体家具

技术领域

[0001] 本实用新型涉及家具领域,具体的说是指一种律动软体家具。

背景技术

[0002] 家具是指人类维持正常生活、从事生产实践和开展社会活动必不可少的器具设施大类,家具也跟随时代的脚步不断发展创新,到如今门类繁多,用料各异,品种齐全,用途不一,是建立工作生活空间的重要基础。软体家具,包含了沙发、沙发椅、床垫等。现有的软体家具仅能供人们坐下或躺下休息,但是并不能对人们的身体提供辅助运动的效果,无法让人们的身体进一步得到放松。

实用新型内容

[0003] 本实用新型提供的是一种律动软体家具,其主要目的在于克服现有软体家具中无法为人们提供辅助运动的问题。

[0004] 为了解决上述的技术问题,本实用新型采用如下的技术方案:

[0005] 一种律动软体家具,包括软体家具本体,所述软体家具本体上设有容纳腔,所述容纳腔内设有与其相适配且可上下律动的律动装置,所述律动装置的顶面设有软垫层。

[0006] 进一步的,所述律动装置与容纳腔可拆卸地连接。

[0007] 更进一步的,还包括填充软包,所述填充软包与容纳腔相适配。

[0008] 进一步的,所述软体家具本体为充气沙发。

[0009] 更进一步的,所述充气沙发的底面设有所述容纳腔,或者充气沙发的顶面设有所述容纳腔,或者充气沙发设有上下贯通的所述容纳腔。

[0010] 进一步的,所述软体家具本体为软体沙发。

[0011] 更进一步的,所述软体沙发具有坐部和靠背,所述坐部的底面设有所述容纳腔,或者,所述坐部的顶面和靠背的前端面中的至少一处设有所述容纳腔。

[0012] 进一步的,所述软体家具本体为软床垫,所述软床垫的顶面或底面设有所述容纳腔。

[0013] 进一步的,所述律动装置包括第一底座、第一安装座和第一摆动架,所述第一底座包括左支撑杆、右支撑杆以及连接于左支撑杆和右支撑杆的顶部之间的两根弯杆,所述第一安装座连接于两根弯杆的底面,所述第一摆动架位于第一安装座的上方且与第一安装座摆动连接,所述第一安装座的底面设有驱动第一摆动架上下律动的驱动机构,所述第一摆动架的顶部设有所述软垫层。

[0014] 更进一步的,所述软体家具本体上设有左右布置的左连接带和右连接带,所述左连接带和右连接带分别穿过左支撑杆和右支撑杆,所述左连接带的右端和右连接带的左端连接。

[0015] 进一步的,所述律动装置包括第二安装座和第二摆动架,所述第二摆动架位于第二安装座的上方且与第二安装座摆动连接,所述第二安装座上设有驱动第二摆动架上下律

动的驱动机构,所述第二摆动架的顶部设有所述软垫层。

[0016] 更进一步的,所述驱动机构包括电机、两个轴承座、偏心轴及联动件,所述两个轴承座左右布置,所述两个轴承座内均设有轴承,所述联动件位于两个轴承座之间,所述偏心轴连接于两个轴承座的轴承之间,所述偏心轴穿过联动件,所述联动件竖直地设置,所述电机与偏心轴的一端传动连接。

[0017] 进一步的,所述律动装置的外周包覆有软包层。

[0018] 由上述对本实用新型的描述可知,和现有技术相比,本实用新型具有如下优点:本实用新型结构新颖、设计巧妙,在软体家具本体上的合适位置设置容纳腔,所述容纳腔内可以放置律动装置,当律动装置运行时可上下律动辅助带动人体相应的部位进行运动,所述软垫层可以让人体与律动装置接触的部位更加舒适。

附图说明

[0019] 图1为本实用新型实施例一的结构图。

[0020] 图2为本实用新型实施例一的结构分解图。

[0021] 图3为本实用新型实施例一律动装置的结构分解图。

[0022] 图4为图3在另一角度的结构图。

[0023] 图5为本实用新型实施例一律动装置包覆有软包层时的结构图。

[0024] 图6为本实用新型实施例一带有填充软包时的结构图。

[0025] 图7为本实用新型实施例二的结构图。

[0026] 图8为本实用新型实施例二的结构分解图。

[0027] 图9为本实用新型实施例二的另一种结构图。

[0028] 图10为本实用新型实施例二律动装置的结构分解图。

[0029] 图11为本实用新型实施例二律动装置包覆有软包层时的结构图。

[0030] 图12为本实用新型实施例三的结构图。

[0031] 图13为本实用新型实施例三的另一种结构图。

[0032] 图14为本实用新型实施例三的另一种结构图。

[0033] 图15为本实用新型实施例三的另一种结构图。

[0034] 图16为本实用新型实施例三律动装置的结构图。

[0035] 图17为本实用新型实施例三律动装置包覆有软包层时的结构图。

[0036] 图18本实用新型实施例四的结构图。

[0037] 图19本实用新型实施例四的另一种结构图。

[0038] 图20本实用新型实施例四的另一种结构图。

[0039] 图21为本实用新型第一种驱动机构的结构图。

[0040] 图22为本实用新型第二种驱动机构的结构图。

[0041] 图23为本实用新型第三种驱动机构的结构图。

[0042] 图24为本实用新型第四种驱动机构的结构图。

[0043] 图25为本实用新型律动装置与联排沙发结合使用的结构图。

[0044] 图26为图25中去掉律动装置后的结构图。

具体实施方式

实施例一

[0045] 参照图1和图2,一种律动软体家具,包括软体家具本体1,所述软体家具本体1上设有容纳腔2,所述容纳腔2内设有与其相适配且可上下律动的律动装置3,所述律动装置3的顶面设有软垫层4。本实施例中,所述律动装置3与容纳腔2可拆卸地连接。所述软体家具本体1为充气沙发,所述充气沙发的底面或顶面设有所述容纳腔2。

[0046] 参照图2至图4,所述律动装置3包括第一底座、第一安装座5和第一摆动架6。所述第一底座包括左支撑杆7、右支撑杆8以及连接于左支撑杆7和右支撑杆8的顶部之间的两根弯杆9,所述第一安装座5连接于两根弯杆9的底面,所述第一摆动架6位于第一安装座5的上方且与第一安装座5摆动连接,具体的,所述第一安装座5的顶面设有左右间隔布置的两个第一下铰接耳10,所述第一摆动架6的底面设有左右间隔布置的两个第一上铰接耳11,每个第一上铰接耳11对应一个第一下铰接耳10且与对应的第一下铰接耳10铰接。所述第一安装座5的底面设有驱动第一摆动架6上下律动的驱动机构12,所述第一摆动架6的顶部设有所述软垫层4。

[0047] 参照图3、图4和图21,所述驱动机构12包括电机13、两个轴承座14、偏心轴15及联动件16,所述两个轴承座14左右对称布置,所述两个轴承座14内均设有轴承17,所述联动件16位于两个轴承座14之间,所述偏心轴15连接于两个轴承座14的轴承17之间,所述偏心轴15穿过联动件16,所述联动件16竖直地设置,所述联动件16的顶部伸出第一安装座5与第一摆动架6连接。所述电机13与偏心轴15的一端传动连接,具体的,所述偏心轴15的一端设有皮带轮18,所述电机13的输出轴与皮带轮18通过皮带19传动连接,当然,所述电机13与偏心轴15的传动方式也可采用其他合理的方式。当偏心轴15转动时,所述联动件16可以上下律动,从而拉动第一摆动架6上下律动,所述第一摆动架6上下律动时可辅助带动人体相应的部位进行运动。

[0048] 参照图1至图3、图6,所述软体家具本体1上设有左右布置的左连接带20和右连接带21,具体的,所述左连接带20和右连接带21设于充气沙发的底面,所述左连接带20和右连接带21分别穿过左支撑杆7和右支撑杆8,所述左连接带20的右端和右连接带21的左端可以通过魔术贴、卡扣、纽扣等方式连接。所述左连接带20和右连接带21可对律动装置3进行固定,所述律动装置3若无需使用时,可将其从容纳腔2内卸下,然后在容纳腔2内填充与其相适配的填充软包22。

实施例二

[0049] 参照图7至10、图22,本实施例的具体实施方式与实施例一基本相同,其不同之处在于:所述充气沙发设有上下贯通的所述容纳腔2,所述容纳腔2设有至少一个,本实施例中,所述容纳腔2设有一个或两个。所述律动装置3包括第二安装座24和第二摆动架25,所述第二安装座24的底部连接有第二底座23,所述第二摆动架25位于第二安装座24的上方且与第二安装座24摆动连接,具体的,所述第二安装座24的顶面设有左右间隔布置的两个第二下铰接耳26,所述第二摆动架25的底面设有左右间隔布置的两个第二上铰接耳27,每个第二上铰接耳27对应一个第二下铰接耳26且与对应的第二下铰接耳26铰接。所述第二安装座24上设有驱动第二摆动架25上下律动的驱动机构12,所述第二摆动架25的顶部设有所述软垫层4。

实施例三

[0050] 参照图12至图16,本实施例的具体实施方式与实施例一、二基本相同,其不同之处在于:所述软体家具本体1为软体沙发,所述软体沙发具有坐部28和靠背29,所述坐部28的底面设有所述容纳腔2,或者,所述坐部28的顶面和靠背29的前端面中的至少一处设有所述容纳腔2。本实施例中律动装置3的结构与实施例一的律动装置3相同,或者与实施例二中的律动装置3基本相同,与实施例二中的律动装置3的不同之处仅在于本实施例中律动装置3的第二摆动架25与实施例二中律动装置3的第二摆动架25的形状略有差异。

实施例四

[0051] 参照图18至图20,本实施例的具体实施方式与实施例一、二基本相同,其不同之处在于:所述软体家具本体1为软床垫,所述软床垫的顶面或底面设有所述容纳腔2,所述容纳腔2可以上下贯通,也可以不上下贯通,所述律动装置3可以选择实施例一、二中的律动装置3,所述容纳腔2的数量可以根据需要进行选择。

[0052] 参照图5、图11和图17,上述四个实施例中,所述律动装置3的外周可以包覆有软包层30,包覆有软包层30的律动装置3也可单独取出进行使用,比如人们可以直接站或坐在律动装置3上,由律动装置3带动运动。

[0053] 参照图23和图24,所述驱动机构12也可以为图23和图24所示的结构。

[0054] 参照图25和图26,所述律动装置3也可应用于联排沙发上。

[0055] 上述仅为本实用新型的具体实施方式,但本实用新型的设计构思并不局限于此,凡利用此构思对本实用新型进行非实质性的改动,均应属于侵犯本实用新型保护范围的行为。

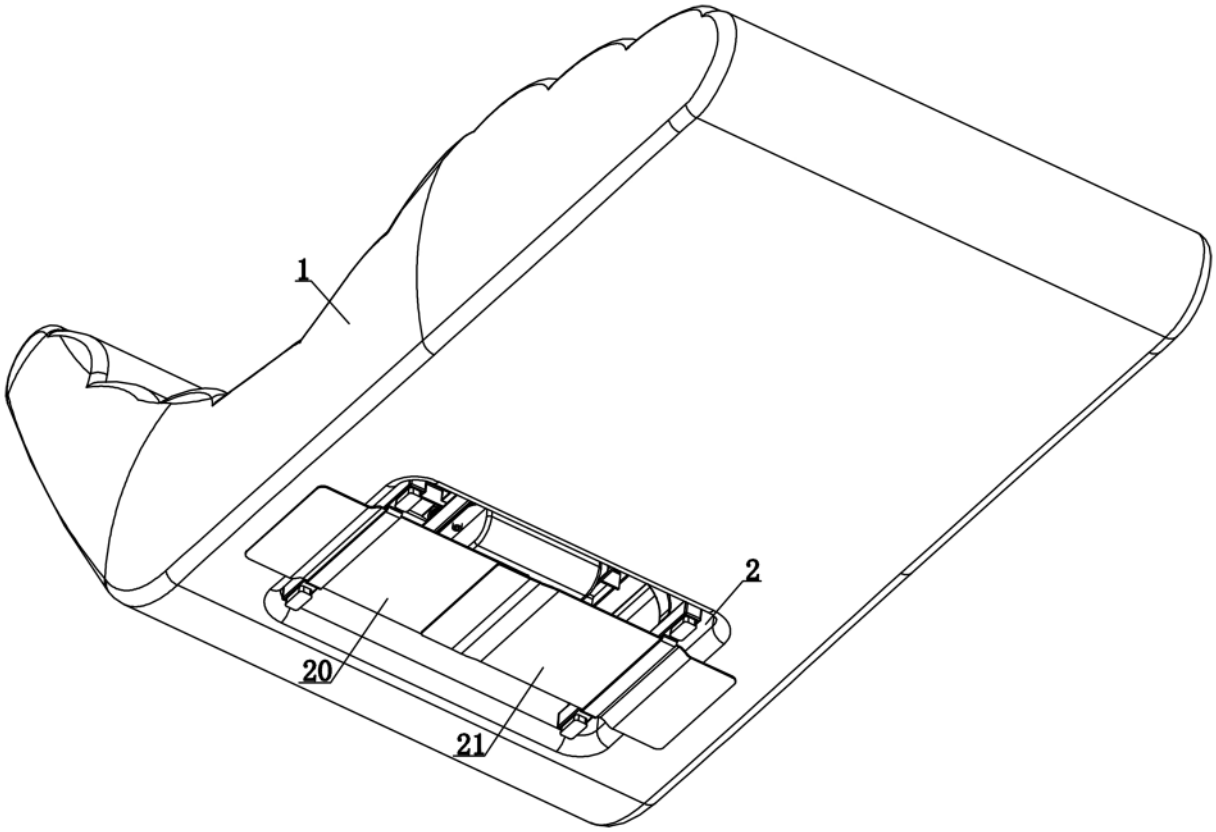

图 1

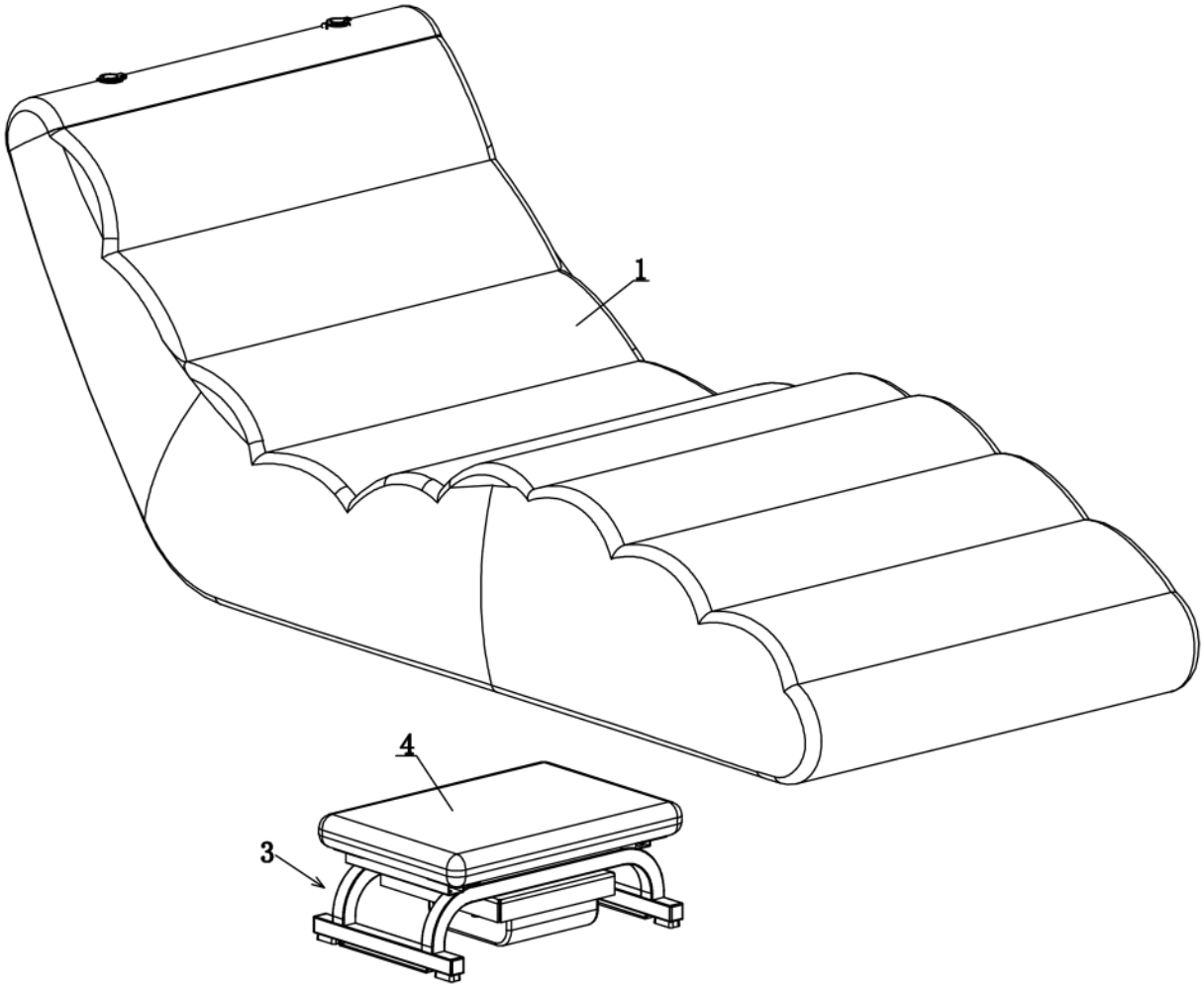

图 2

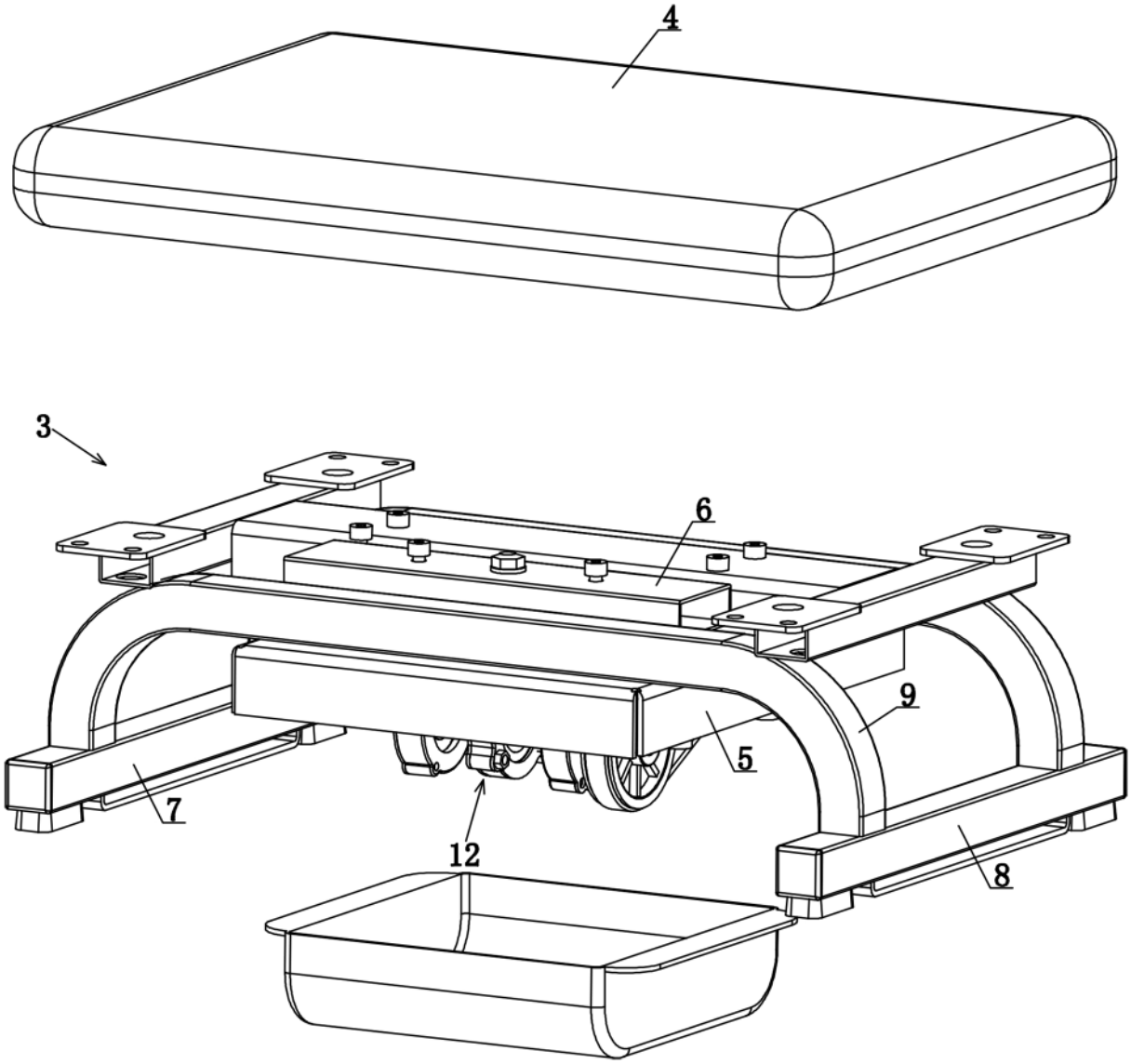

图 3

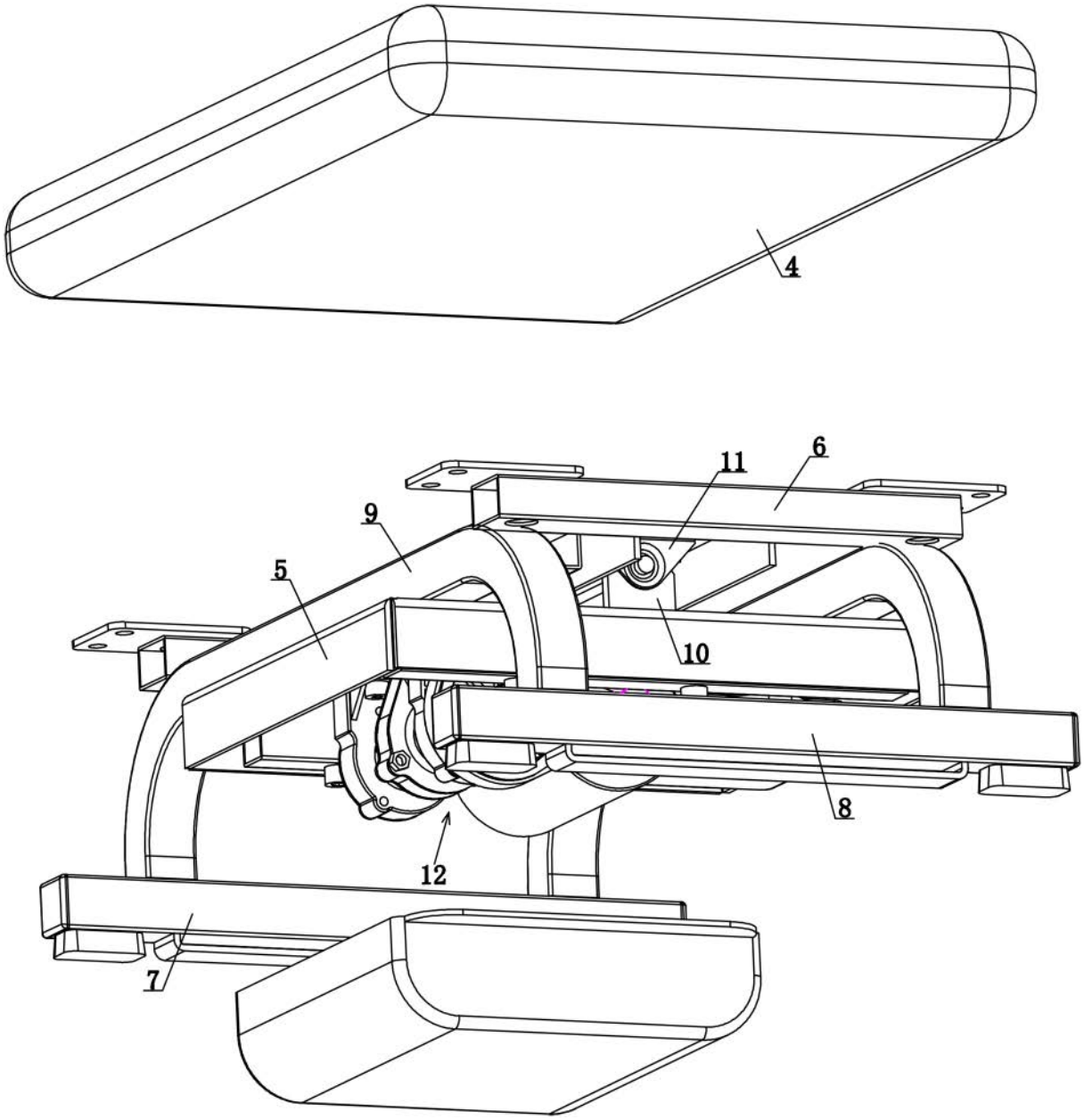

图 4

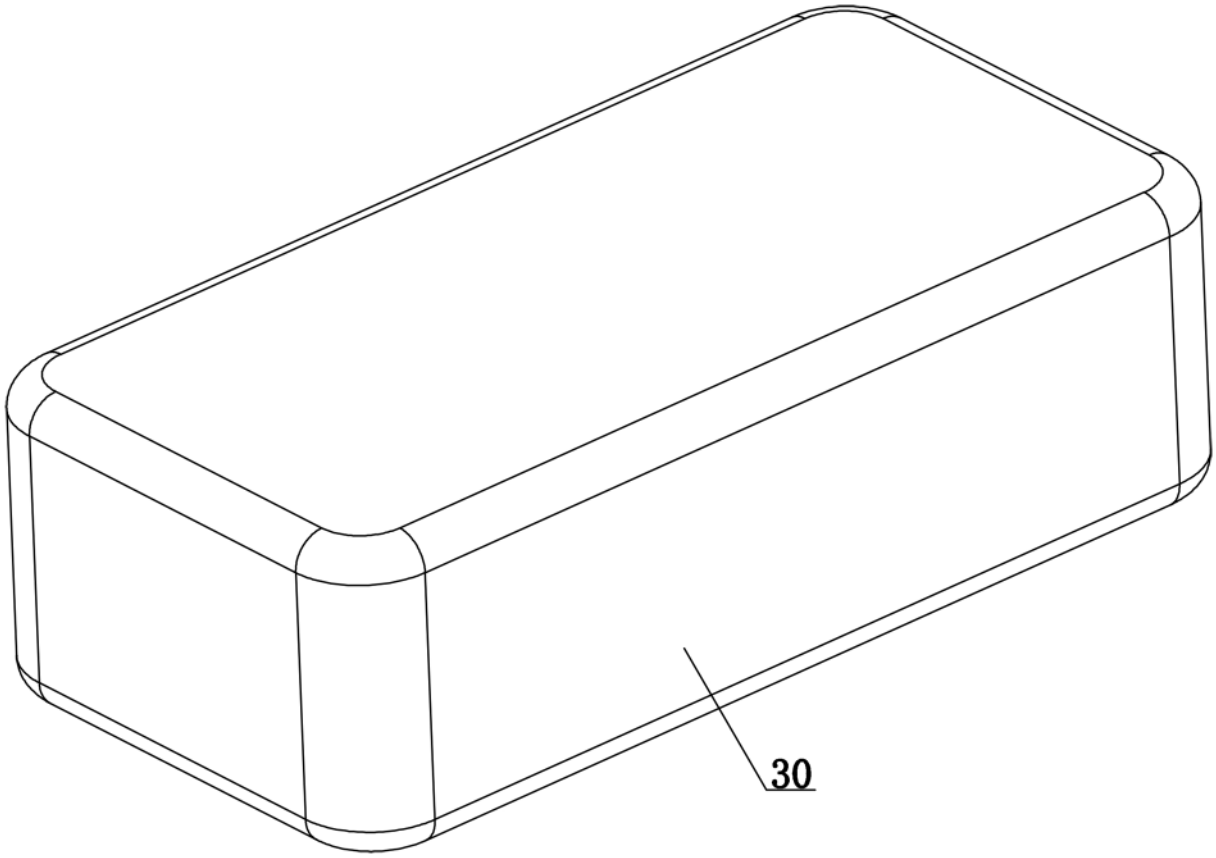

图 5

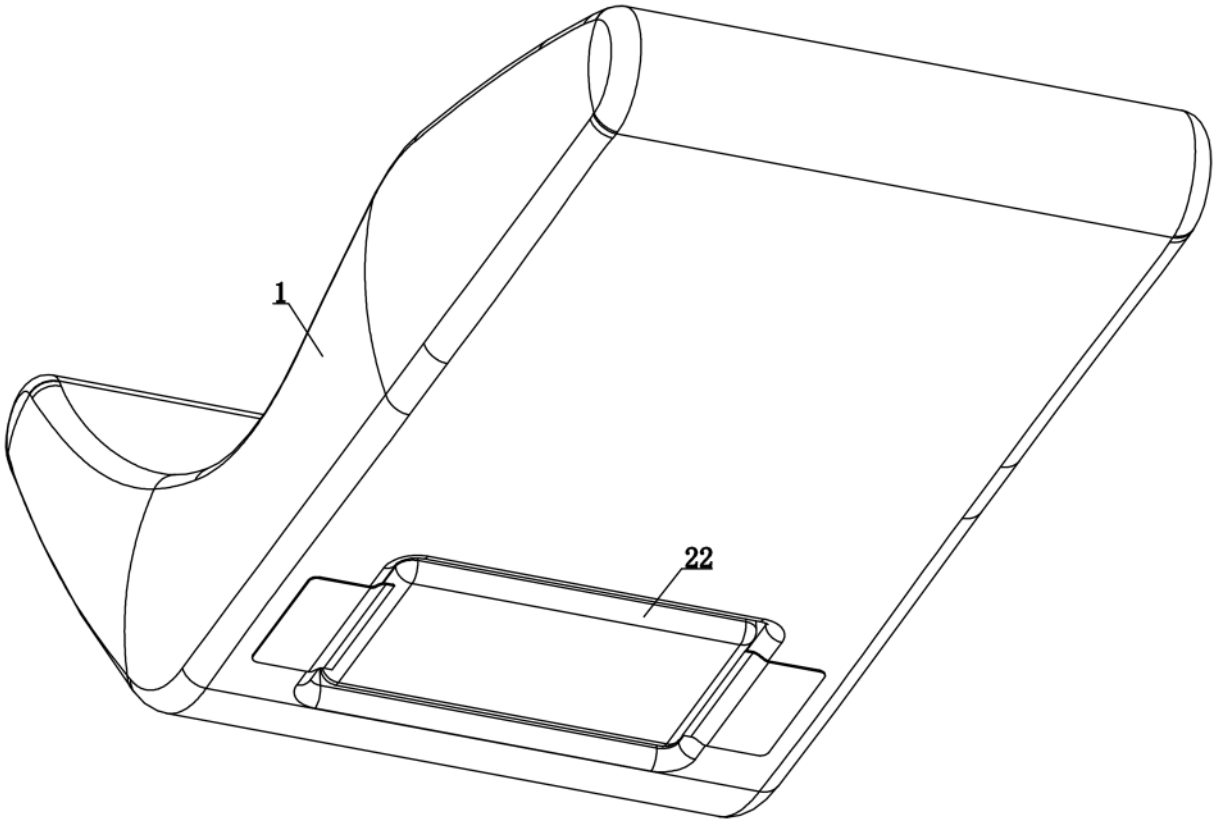

图 6

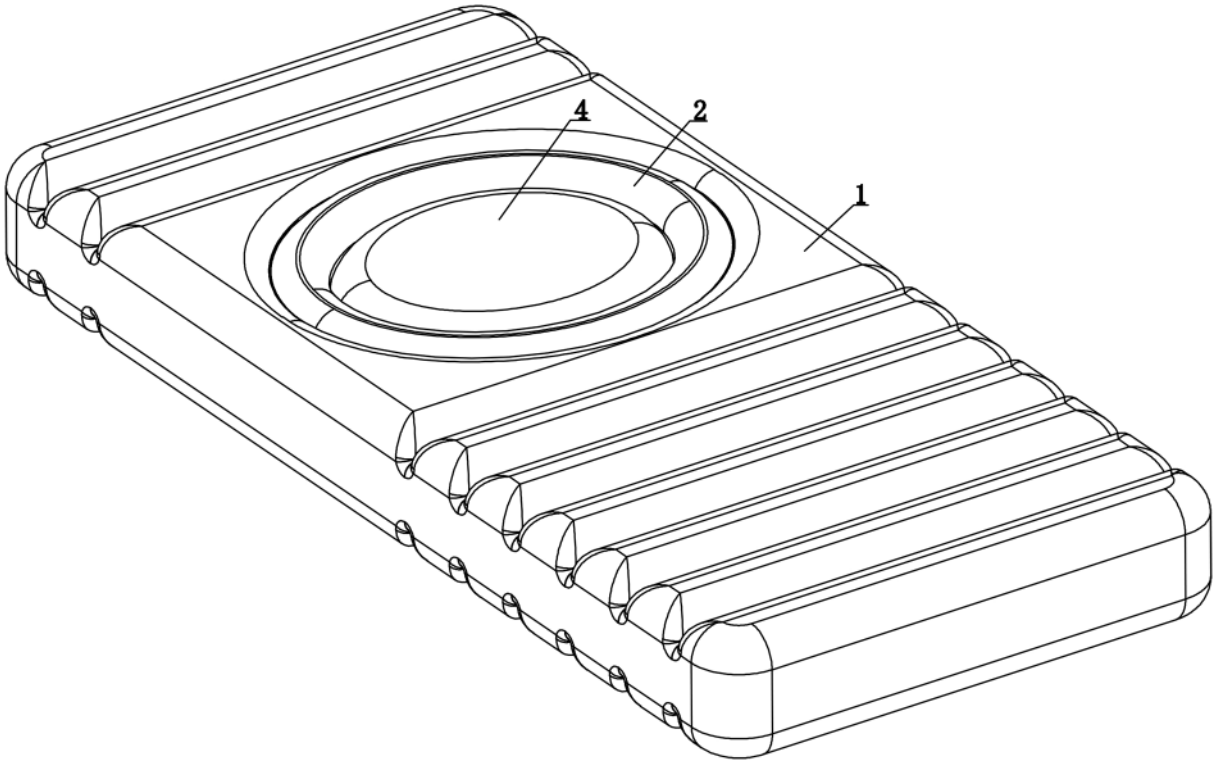

图 7

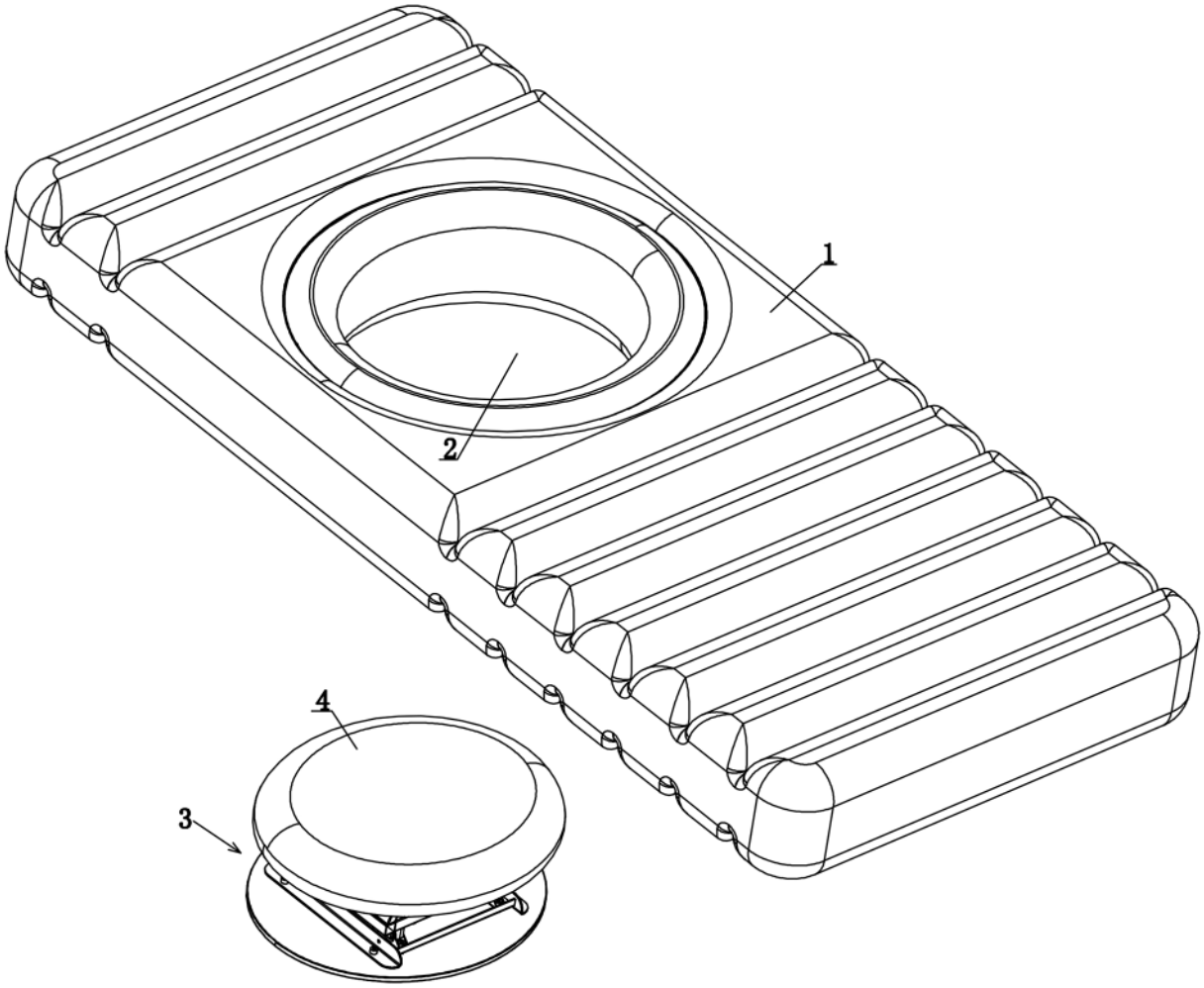

图 8

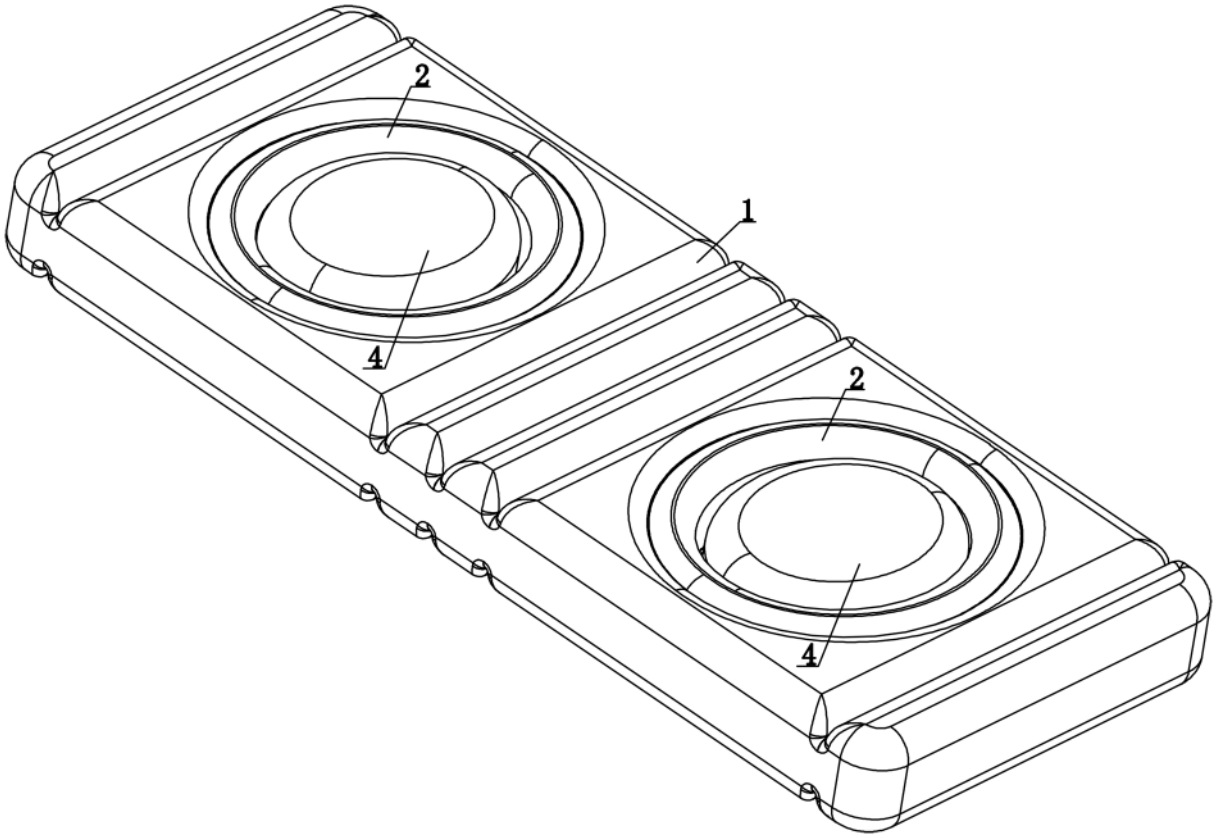

图 9

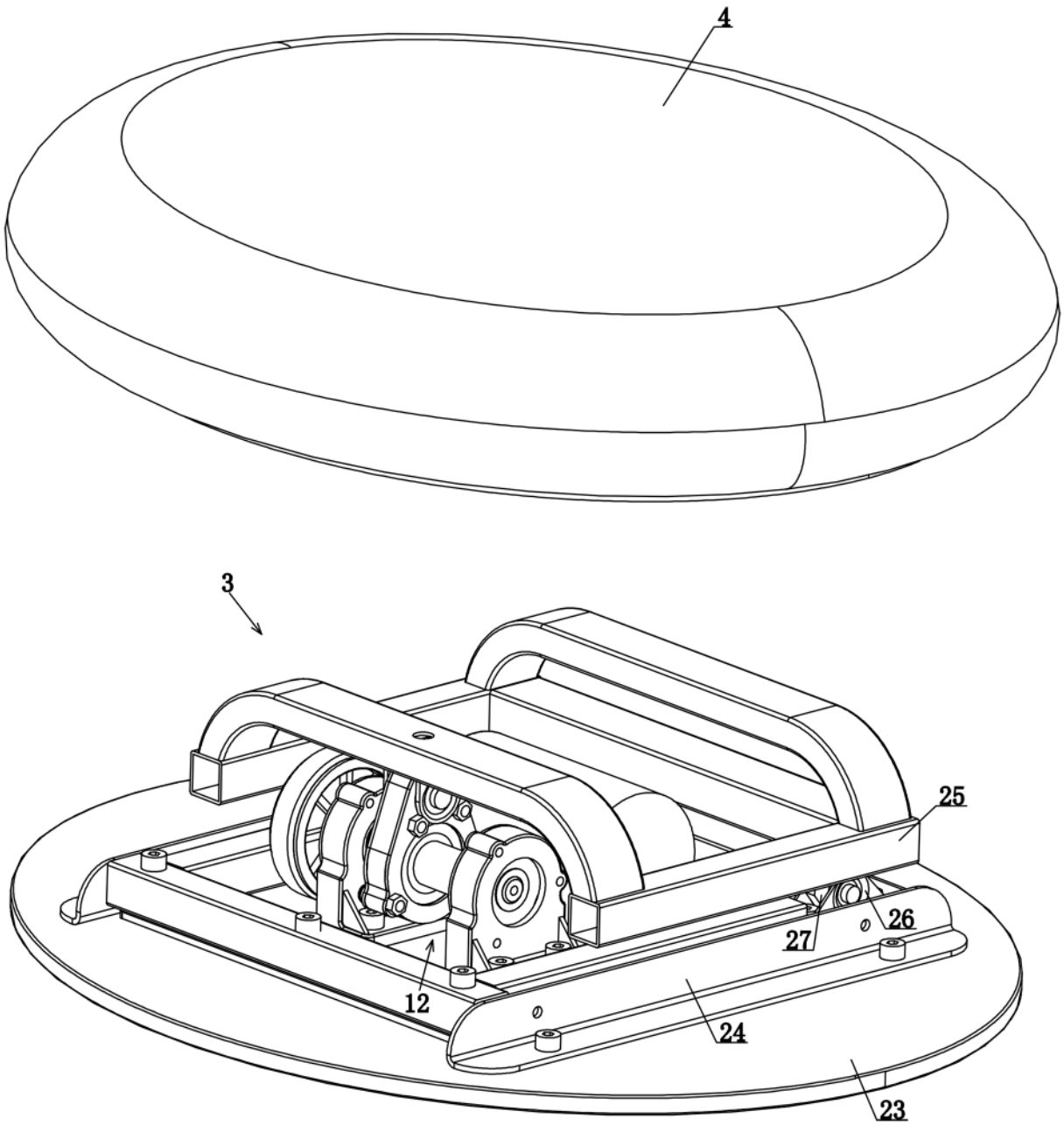

图 10

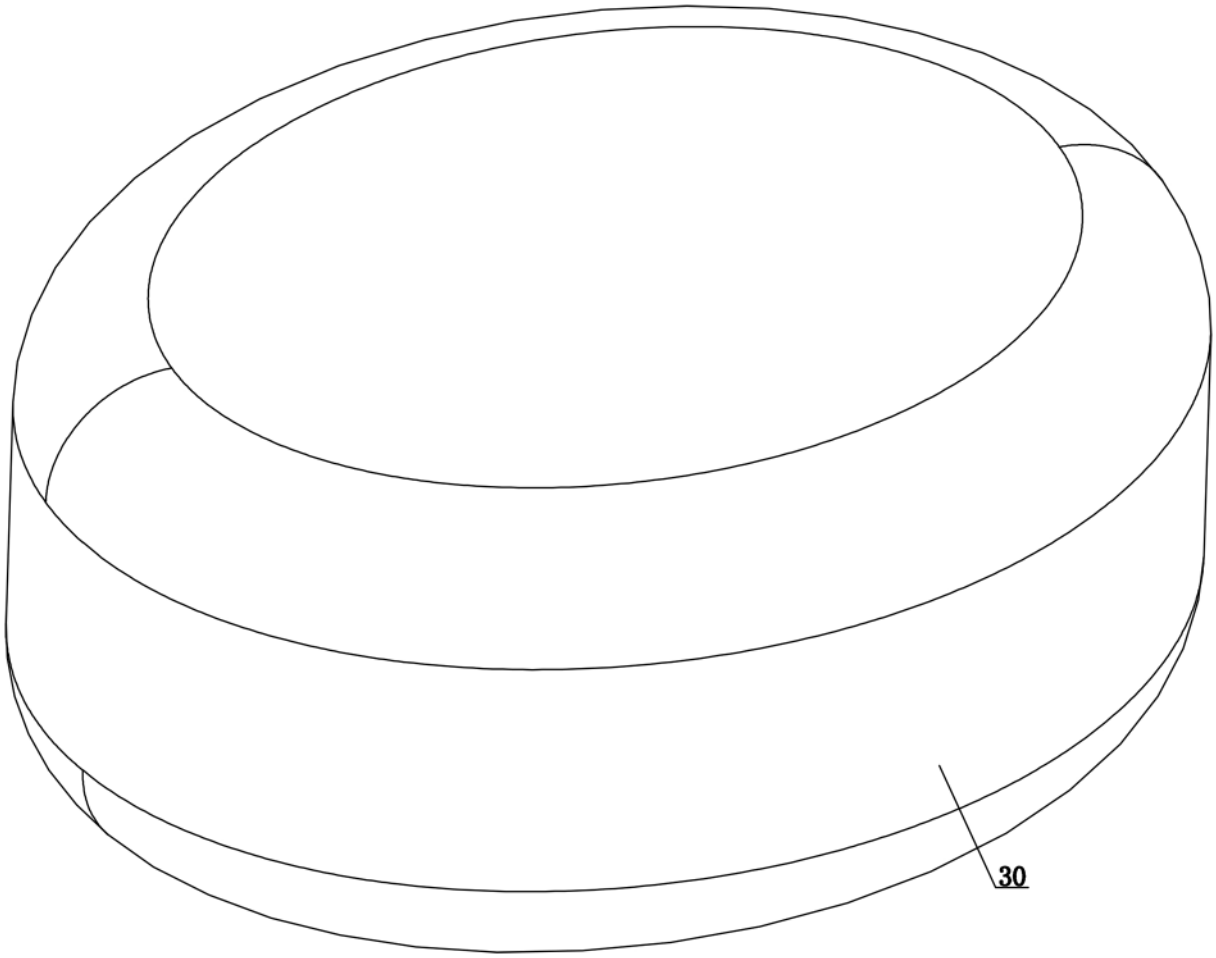

图 11

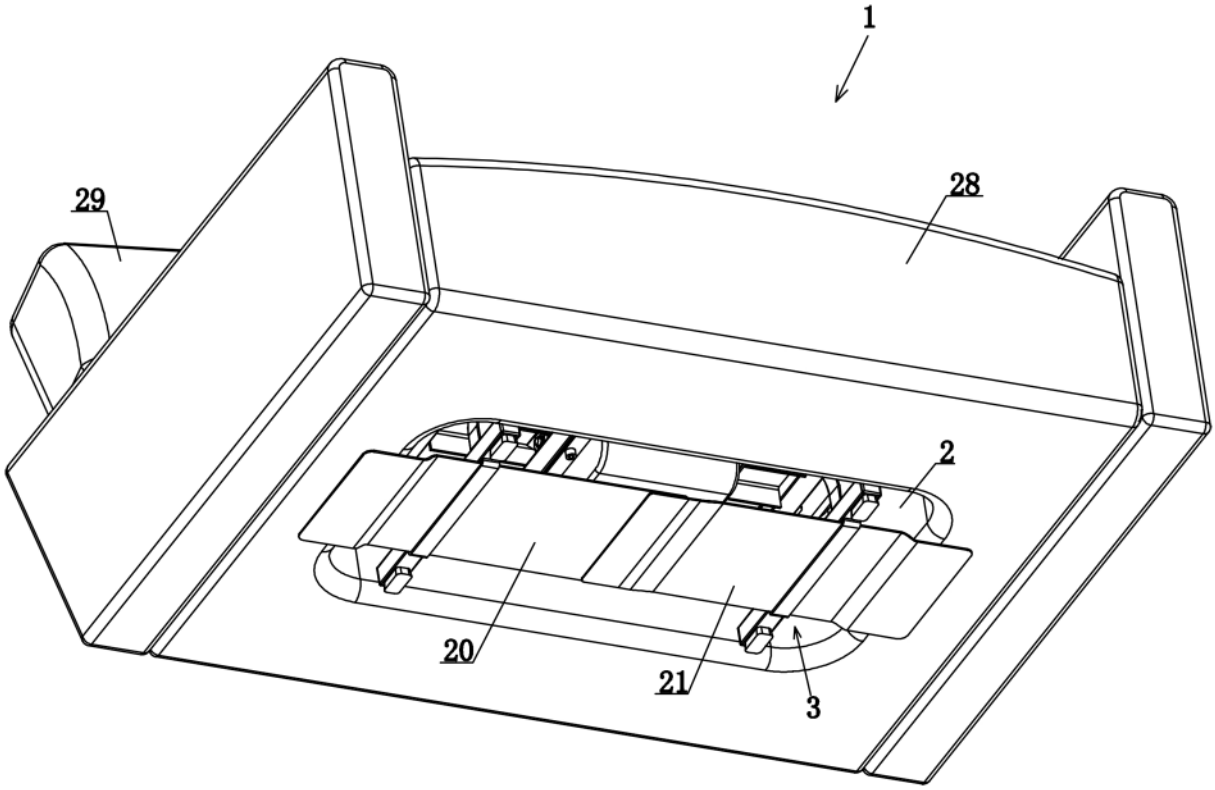

图 12

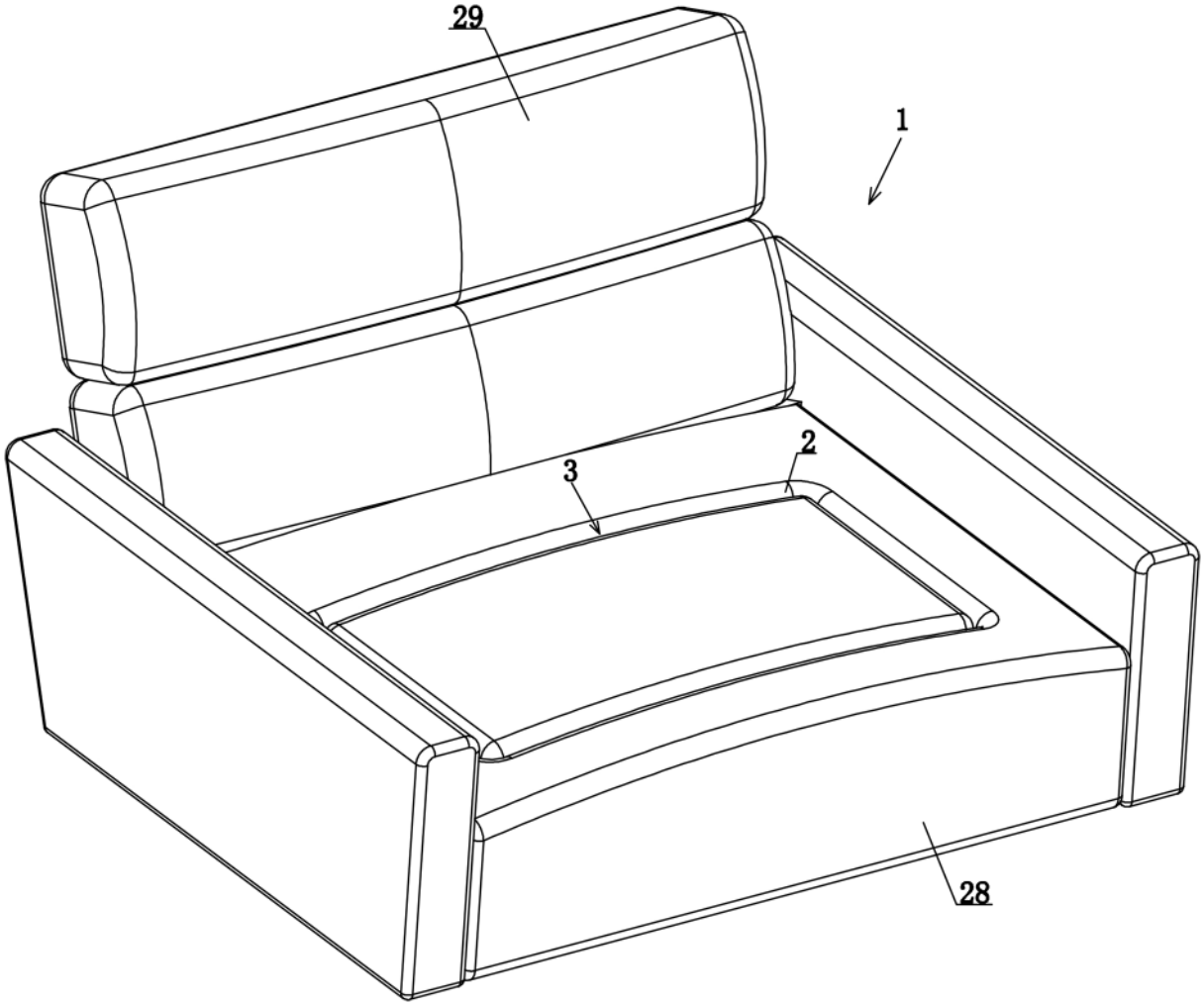

图 13

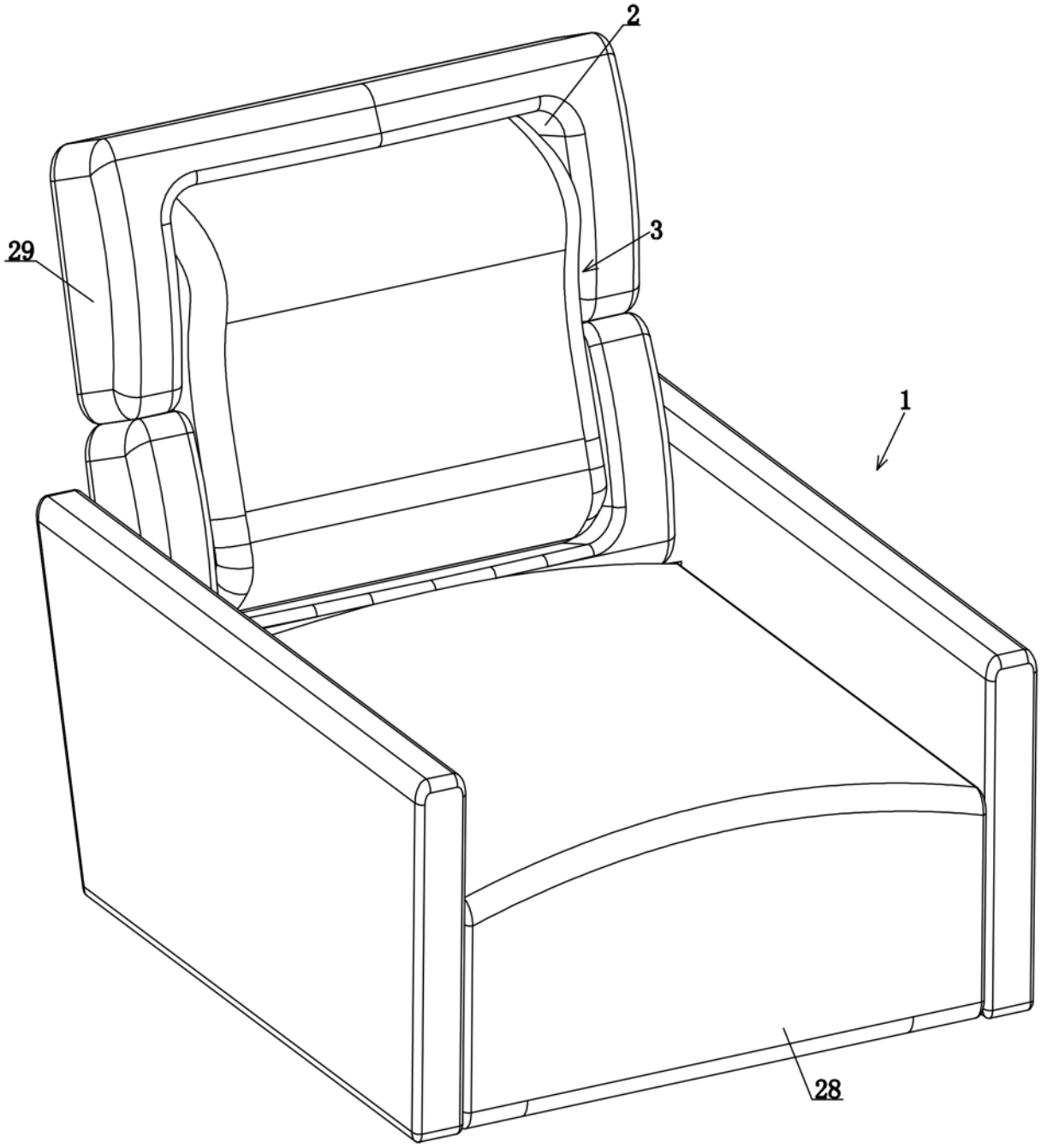

图 14

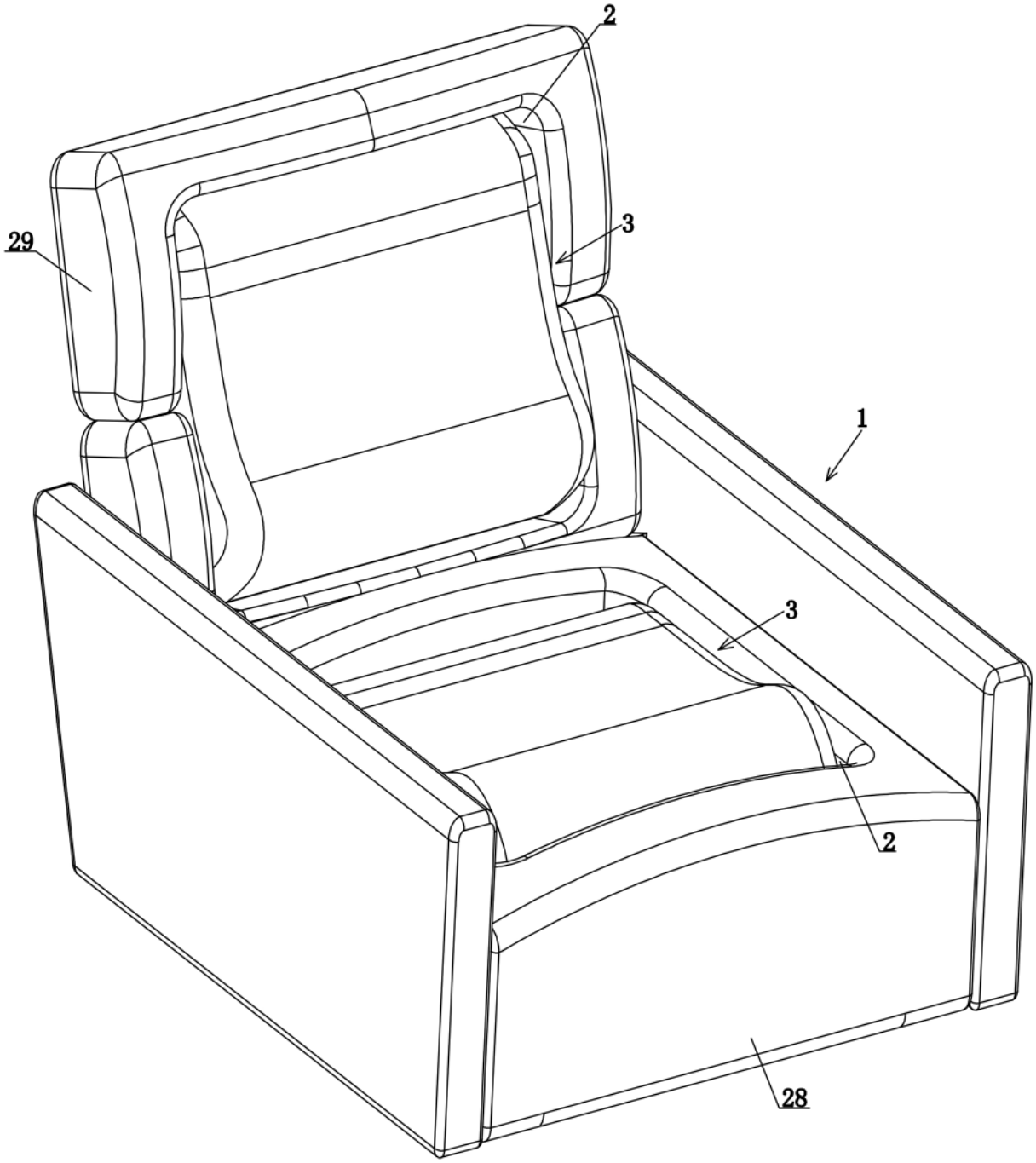

图 15

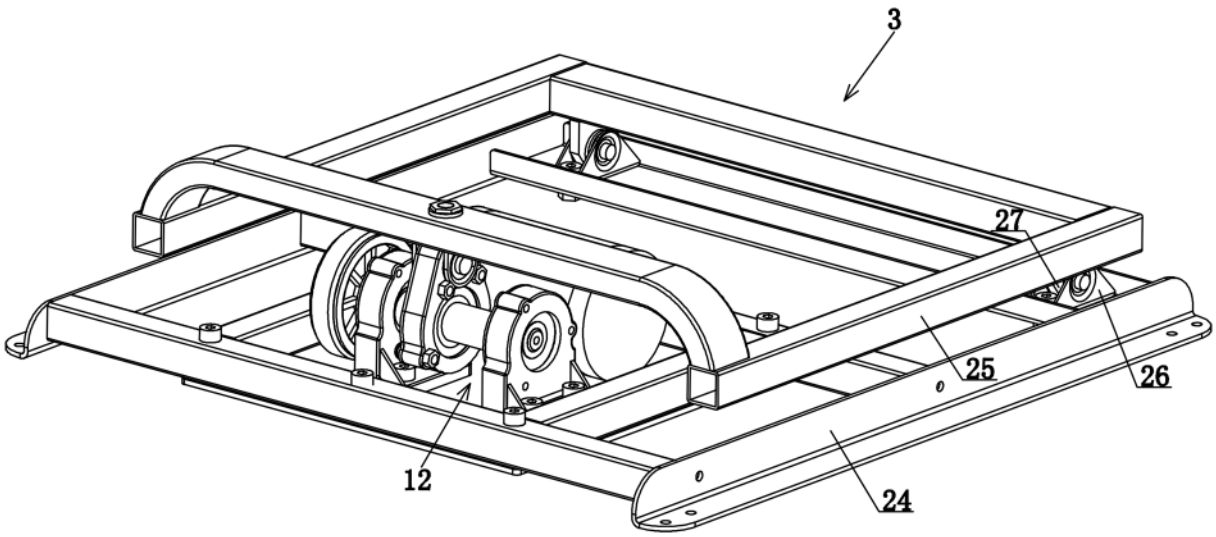

图 16

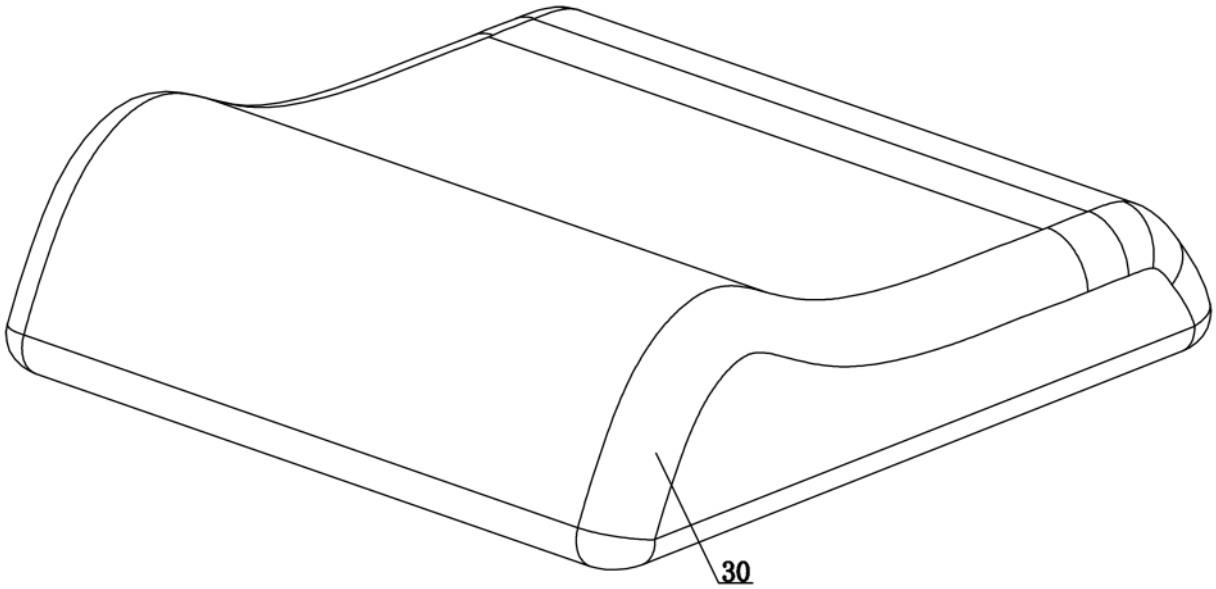

图 17

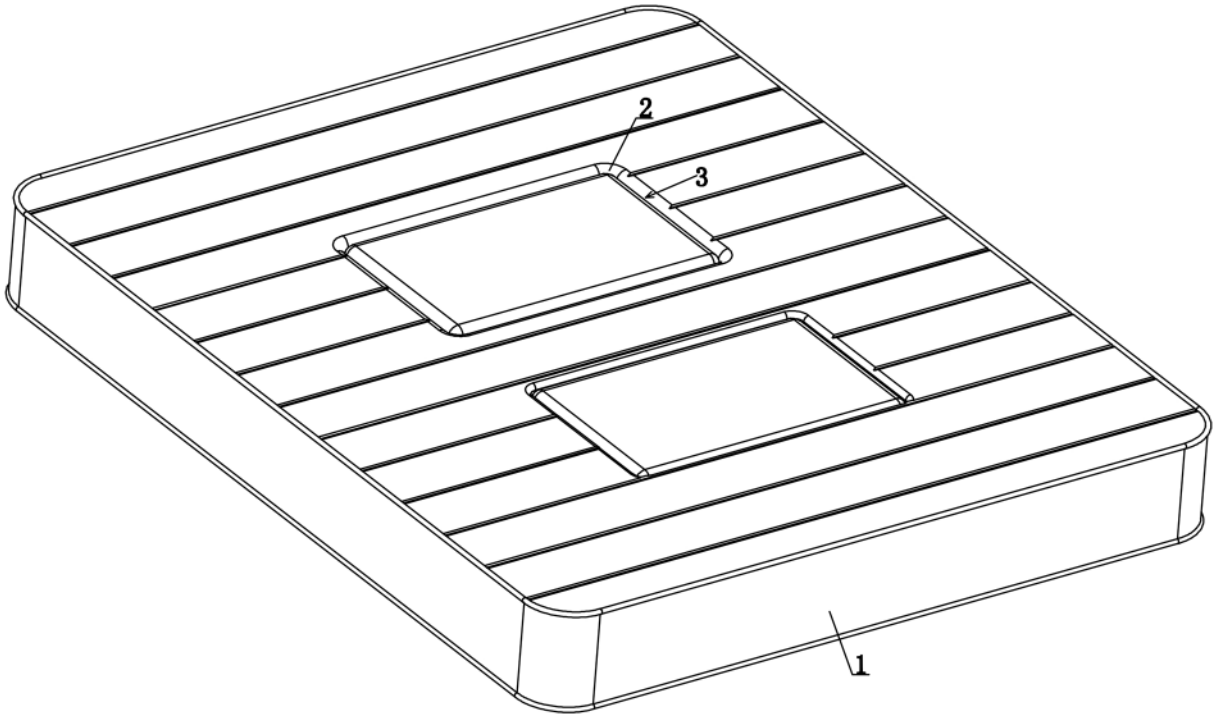

图 18

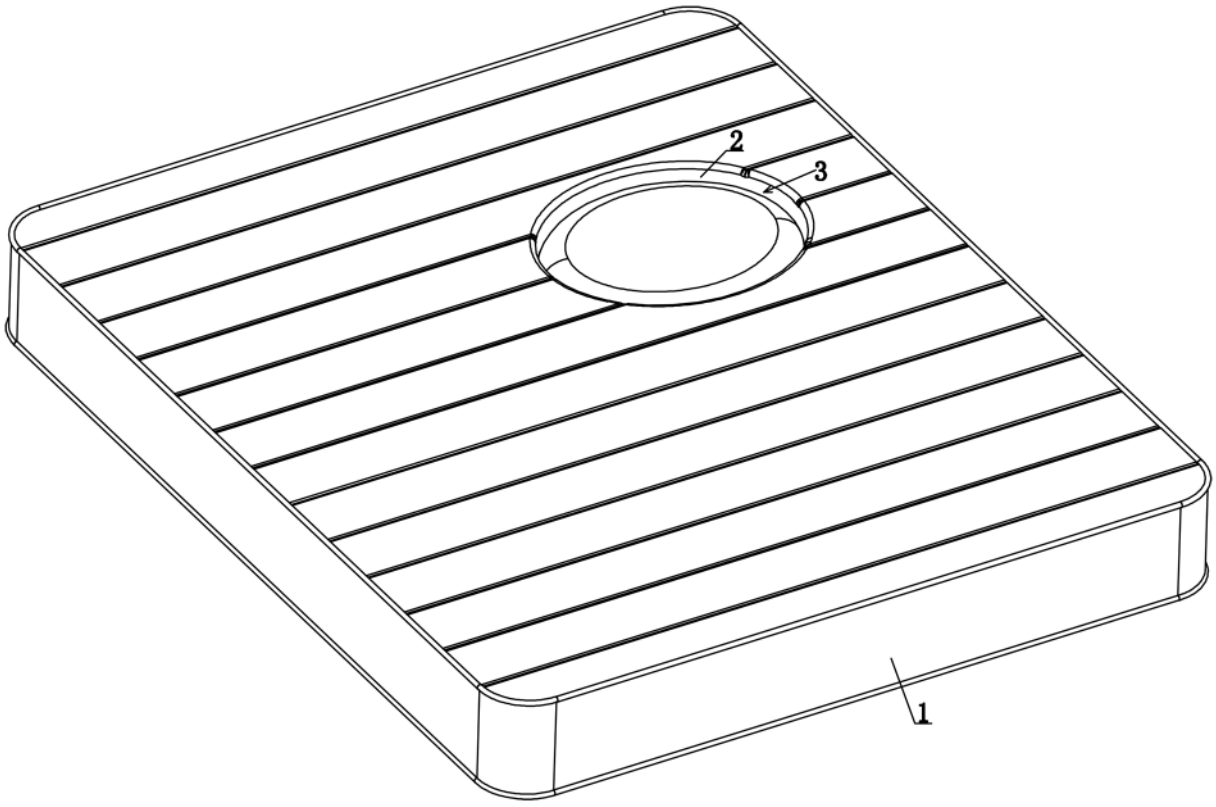

图 19

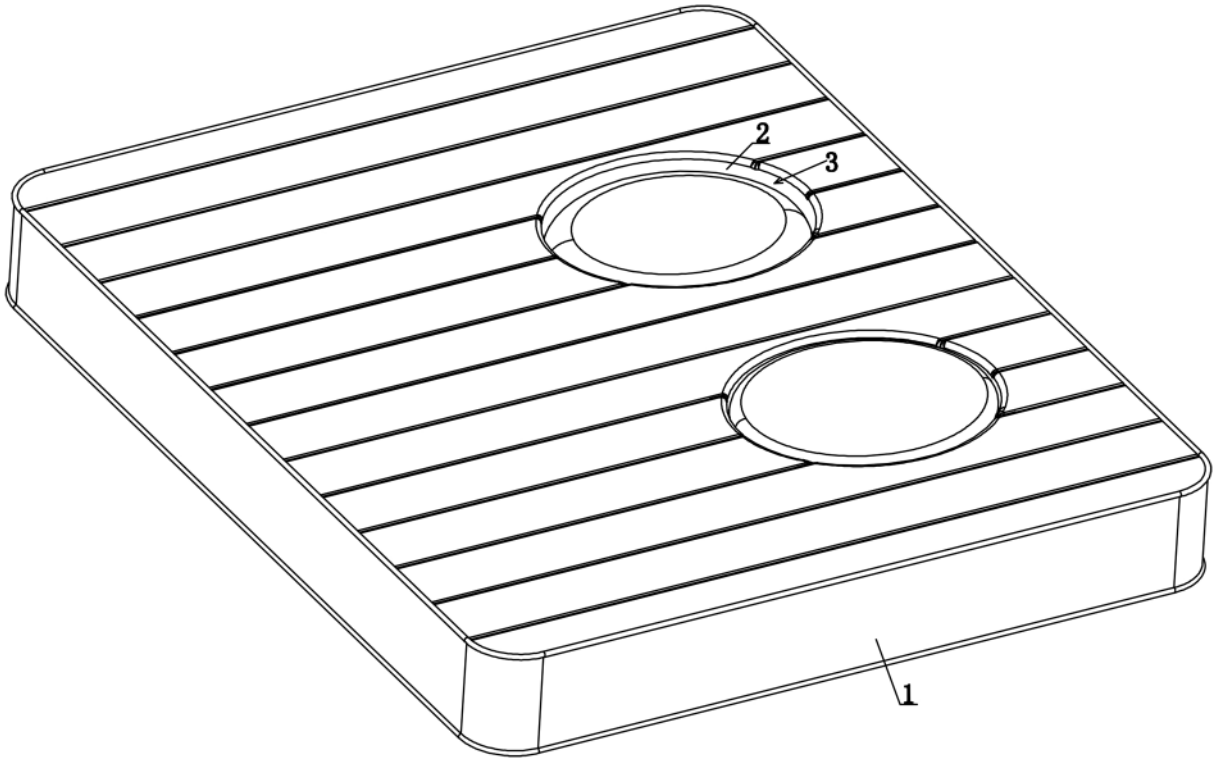

图 20

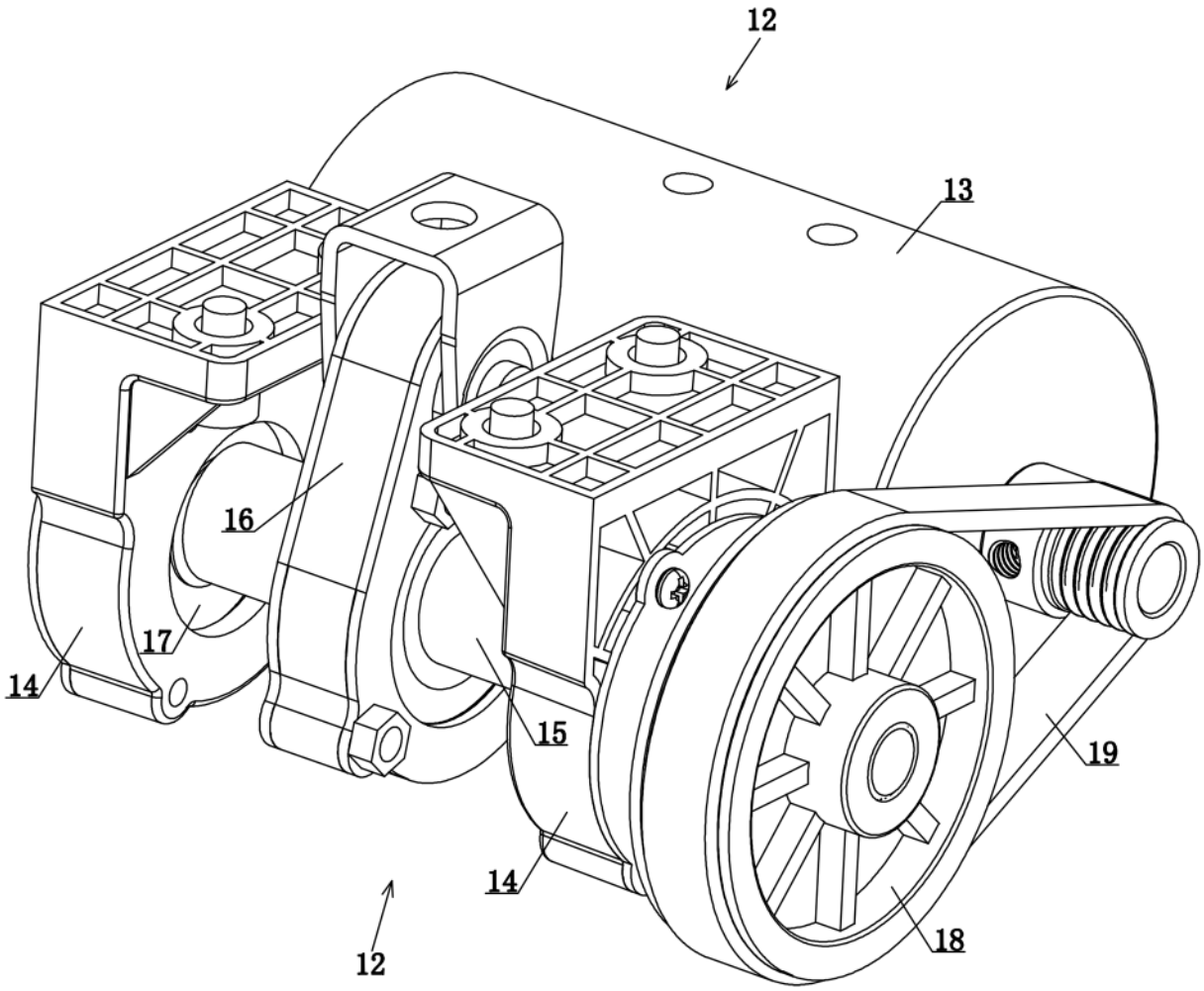

图 21

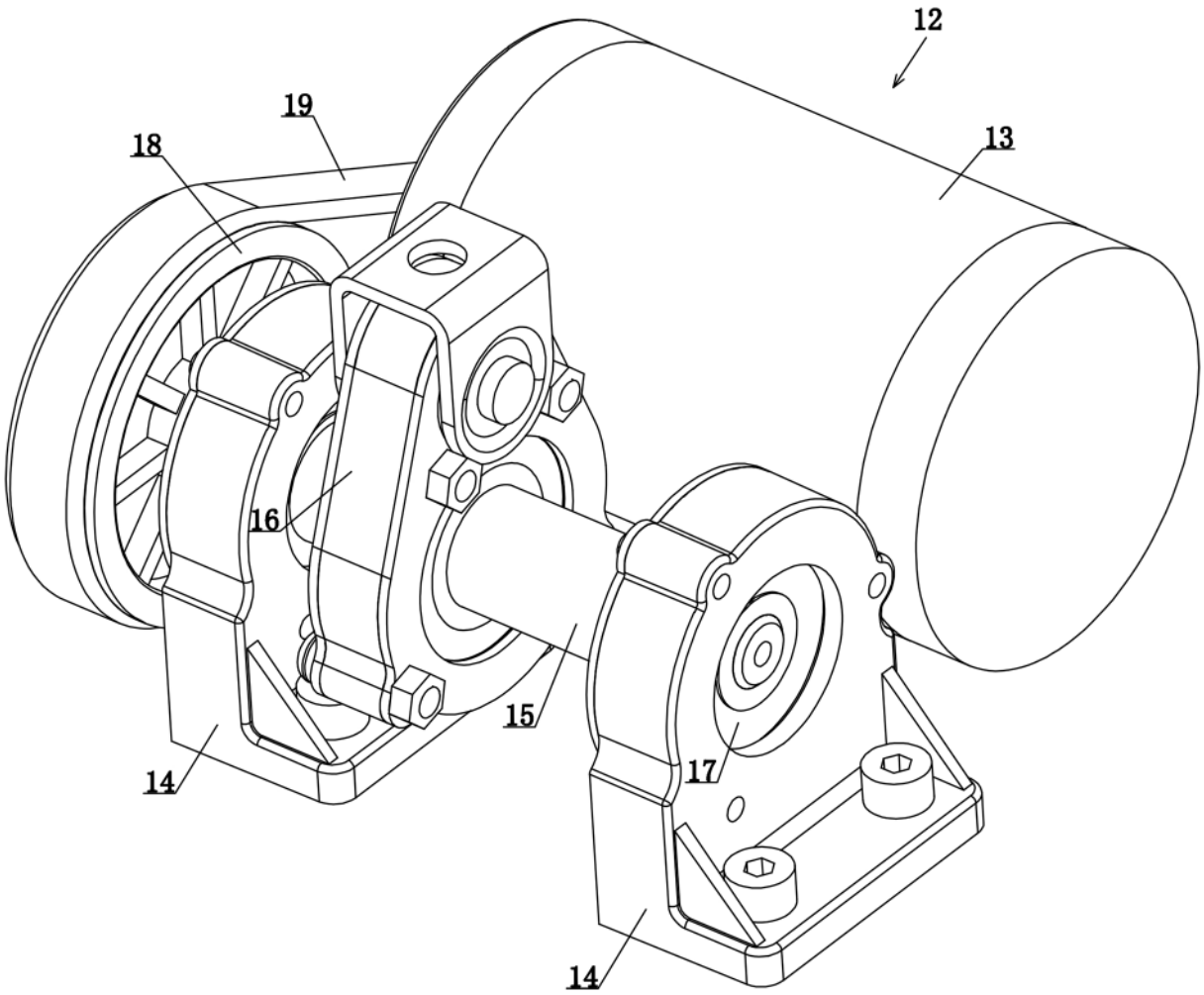

图 22

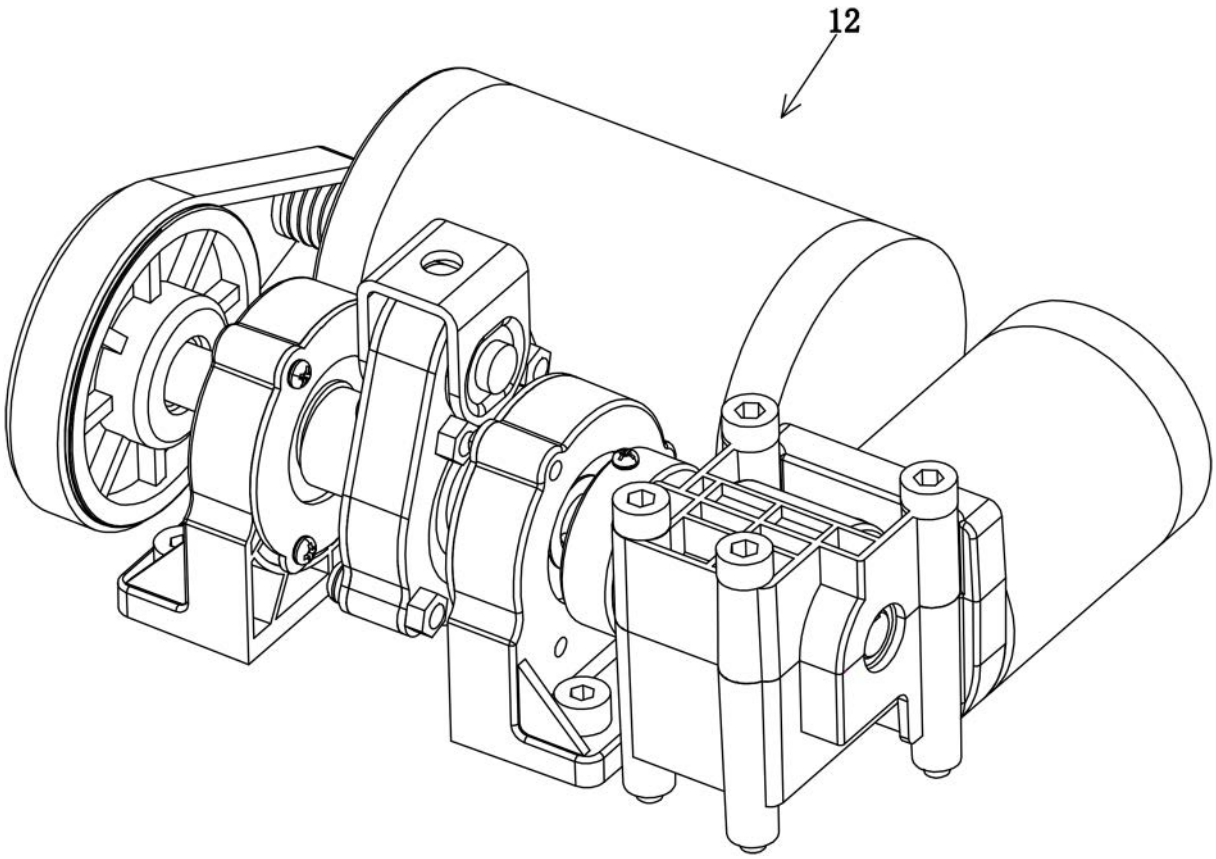

图 23

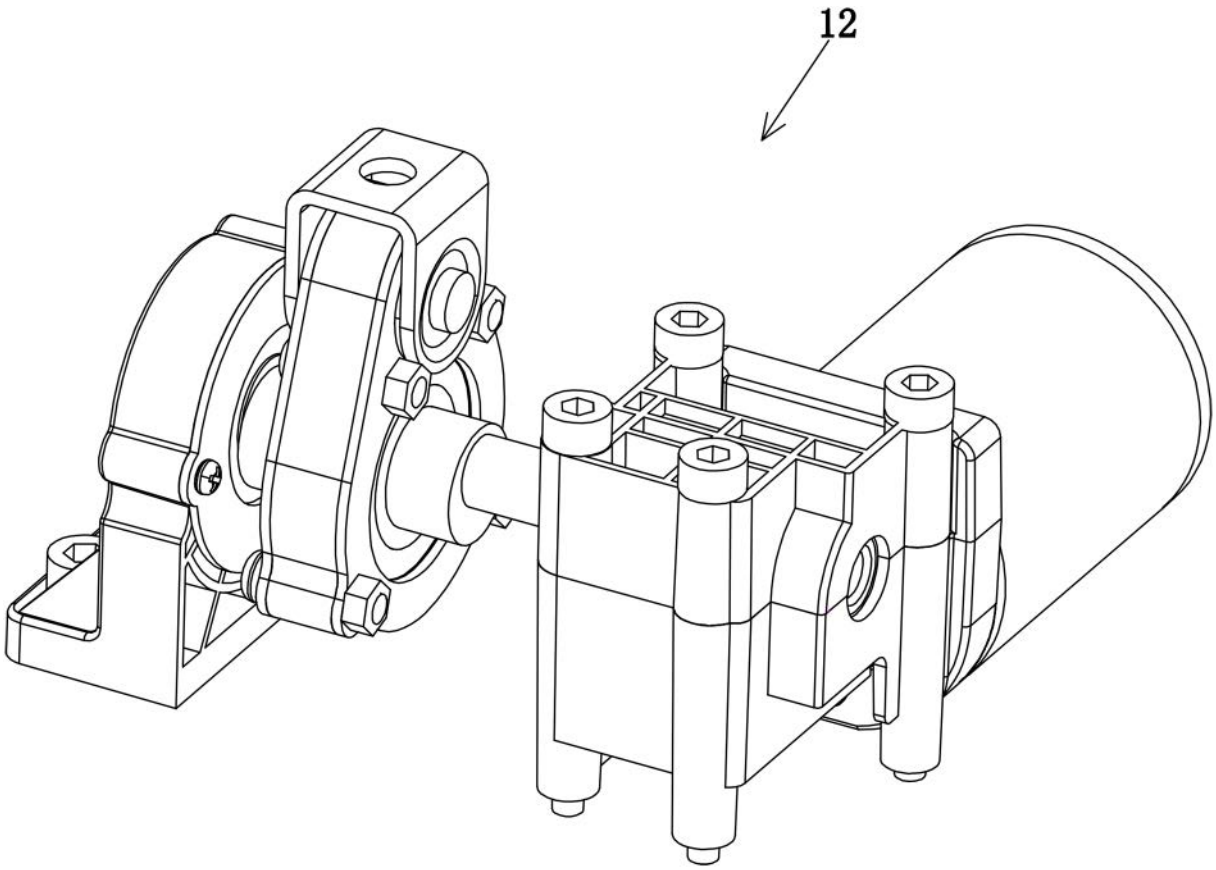

图 24

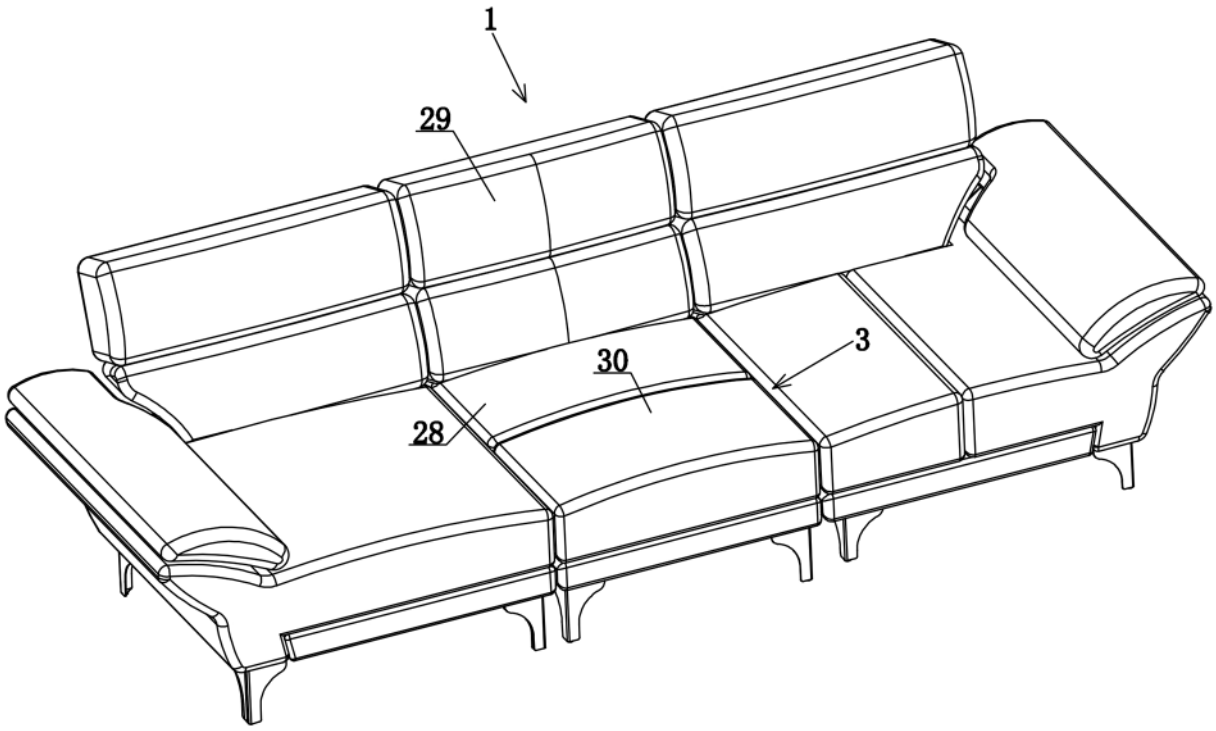

图 25

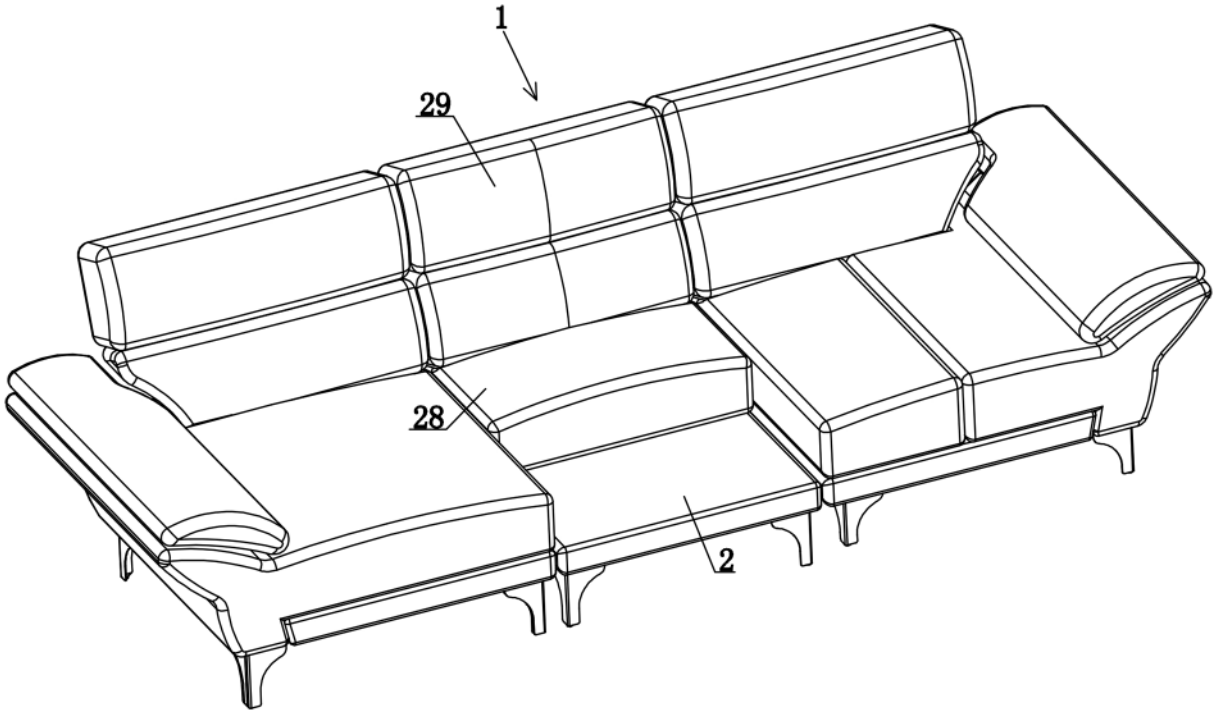

图 26