(19)中华人民共和国国家知识产权局

(12)实用新型专利

(10)授权公告号 CN 215685224 U
(45)授权公告日 2022.02.01

(21)申请号 202122401363.4

(22)申请日 2021.10.04

(73)专利权人 钟应标
地址 515321 广东省揭阳市普宁市占陇镇六营村伯爷公路下7号

(72)发明人 钟应标

(74)专利代理机构 北京精翰专利代理有限公司 11921
代理人 南亚丽

(51)Int.Cl.
A43B 13/18(2006.01)
A43B 13/22(2006.01)
B32B 33/00(2006.01)

权利要求书1页 说明书3页 附图3页

(54)实用新型名称

一种防滑减震鞋底

(57)摘要

本实用新型公开了一种防滑减震鞋底，包括鞋底本体，所述脚掌部前端中部固定连接有两个减震条，所述鞋底本体前端左右两侧中部均固定连接有第一凸块，所述鞋底本体前端靠近标码槽左右两侧中部均固定连接有第二凸块，所述鞋底本体前端底部固定连接有脚跟部，所述鞋底本体后端一周固定连接有气垫，所述鞋底本体后端中部均匀固定连接有多个弹性柱。本实用新型中，通过在脚跟部、脚掌部、第一凸块和第二凸块上设置有防滑纹，大大提高了鞋底本体的防滑性能，通过在鞋底本体上设置有减震条、缓冲垫和减震块，起到了减震缓冲的作用，再通过弹性加强层、气垫和弹性柱相互配合，大大提高了鞋底本体的减震性能，值得大力推广。

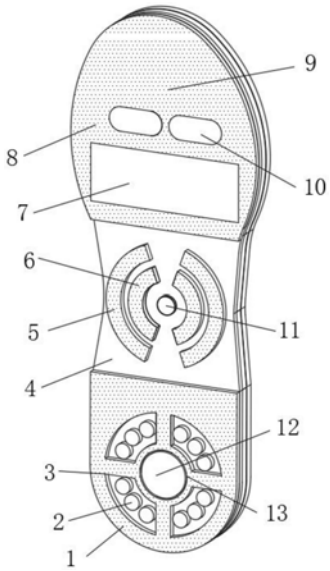

CN 215685224 U

1.一种防滑减震鞋底，包括鞋底本体(4)，其特征在于：所述鞋底本体(4)前端顶部固定连接有脚掌部(8)，所述脚掌部(8)前端中部固定连接有两个减震条(10)，所述鞋底本体(4)前端左右两侧中部均固定连接有第一凸块(5)，所述鞋底本体(4)前端靠近标码槽(11)左右两侧中部均固定连接有第二凸块(6)，所述鞋底本体(4)前端底部固定连接有脚跟部(1)，所述脚跟部(1)前端设置有四个第一通槽(3)，所述脚跟部(1)前端中部均设置有第二通槽(13)，所述鞋底本体(4)后端一周固定连接有气垫(14)，所述鞋底本体(4)后端中部均匀固定连接有多个弹性柱(16)，所述弹性柱(16)后端均固定连接在第一韧性加强层(15)，所述鞋底本体(4)内部设置有第二韧性加强层(17)。

2.根据权利要求1所述的一种防滑减震鞋底，其特征在于：所述气垫(14)后端固定连接在第一韧性加强层(15)前端。

3.根据权利要求1所述的一种防滑减震鞋底，其特征在于：所述脚掌部(8)前端底部固定连接有缓冲垫(7)。

4.根据权利要求1所述的一种防滑减震鞋底，其特征在于：所述鞋底本体(4)前端中部设置有标码槽(11)。

5.根据权利要求1所述的一种防滑减震鞋底，其特征在于：所述脚掌部(8)、脚跟部(1)、第一凸块(5)和第二凸块(6)前端均设置有防滑纹(9)。

6.根据权利要求1所述的一种防滑减震鞋底，其特征在于：所述第一通槽(3)前端内壁均固定连接有三个支撑柱(2)。

7.根据权利要求1所述的一种防滑减震鞋底，其特征在于：所述第二通槽(13)前端内壁的中部固定连接有减震块(12)。

8.根据权利要求1所述的一种防滑减震鞋底，其特征在于：所述第二韧性加强层(17)顶端设置有弹性加强层(18)。

一种防滑减震鞋底

技术领域

[0001] 本实用新型涉及鞋底技术领域，尤其涉及一种防滑减震鞋底。

背景技术

[0002] 鞋底用料的种类很多，可分为天然类底料和合成类底料两种，天然类底料包括天然底革、竹、木材等，合成类底料包括橡胶、塑料、橡塑合用材料、再生革、弹性硬纸板等，鞋底的构造相当复杂，就广义而言，可包括外底、中底与鞋跟等所有构成底部的材料，依狭义来说，则仅指外底而言，一般鞋底材料共通的特性应具备耐磨、耐水，耐油、耐热、耐压、耐冲击、弹性好、容易适合脚型、定型后不易变型、保温、易吸收湿气等。

[0003] 中国专利文献CN205285214U公开了一种防滑减震鞋底，包括鞋底本体，鞋底本体分为前掌部和后跟部，鞋底本体与地面接触的后跟部设有X型凹槽，X型凹槽两端设有减震带，鞋底本体与地面接触的前掌部顶端设有防滑片，前掌部两端设有纵向间隔排列的防滑吸盘，防滑吸盘之间设有防滑凸起，鞋底本体后跟部沿着鞋底长度方向设置有截面形状为椭圆形的通孔，通孔贯穿鞋底本体宽度方向两侧。上述鞋底通过在鞋底本体后跟部设有通孔，且鞋底本体与地面接触的后跟部设有X型凹槽，X型凹槽两端设有减震带，从而具有很好的减震效果；鞋底本体与地面接触的前掌部顶端设有防滑片，前掌部两端设有纵向间隔排列的防滑吸盘，防滑吸盘之间设有防滑凸起，使得防滑效果更好，但存在诸多问题，如防滑减震性能不高等问题，因此，我们对现有的鞋底进行一定的改进。

实用新型内容

[0004] 本实用新型的目的是为了解决现有技术中存在的缺点，而提出的一种防滑减震鞋底。

[0005] 为了实现上述目的，本实用新型采用了如下技术方案：一种防滑减震鞋底，包括鞋底本体，所述鞋底本体前端顶部固定连接有脚掌部，所述脚掌部前端中部固定连接有两个减震条，所述鞋底本体前端左右两侧中部均固定连接有第一凸块，所述鞋底本体前端靠近标码槽左右两侧中部均固定连接有第二凸块，所述鞋底本体前端底部固定连接有脚跟部，所述脚跟部前端设置有四个第一通槽，所述脚跟部前端中部均设置有第二通槽，所述鞋底本体后端一周固定连接有气垫，所述鞋底本体后端中部均匀固定连接有多个弹性柱，所述弹性柱后端均固定连接在第一韧性加强层，所述鞋底本体内部设置有第二韧性加强层。

[0006] 作为上述技术方案的进一步描述：

[0007] 所述气垫后端固定连接在第一韧性加强层前端。

[0008] 作为上述技术方案的进一步描述：

[0009] 所述脚掌部前端底部固定连接有缓冲垫。

[0010] 作为上述技术方案的进一步描述：

[0011] 所述鞋底本体前端中部设置有标码槽。

[0012] 作为上述技术方案的进一步描述：

[0013] 所述脚掌部、脚跟部、第一凸块和第二凸块前端均设置有防滑纹。

[0014] 作为上述技术方案的进一步描述：

[0015] 所述第一通槽前端内壁均固定连接有三个支撑柱。

[0016] 作为上述技术方案的进一步描述：

[0017] 所述第二通槽前端内壁的中部固定连接有减震块。

[0018] 作为上述技术方案的进一步描述：

[0019] 所述第二韧性加强层顶端设置有弹性加强层。

[0020] 本实用新型具有如下有益效果：

[0021] 1、本实用新型中，首先通过在鞋底本体上设置有脚跟部和脚掌部，在保证穿着的舒适性，同时提高了鞋底本体的耐磨性，其次通过在脚跟部、脚掌部、第一凸块和第二凸块上设置有防滑纹，大大提高了鞋底本体的防滑性能，通过设置有第一韧性加强层和第二韧性加强层，保证鞋底本体的韧性，提高鞋底本体的使用寿命。

[0022] 2、本实用新型中，通过在鞋底本体上设置有减震条、缓冲垫和减震块，起到了减震缓冲的作用，再通过弹性加强层、气垫和弹性柱相互配合，大大提高了鞋底本体的减震性能，保证了人们穿着的舒适性，也减少对人体膝盖的损伤，值得大力推广。

附图说明

[0023] 图1为本实用新型提出的一种防滑减震鞋底的立体结构示意图；

[0024] 图2为本实用新型提出的一种防滑减震鞋底的正视图；

[0025] 图3为本实用新型提出的一种防滑减震鞋底右视的剖视图；

[0026] 图4为本实用新型提出的一种防滑减震鞋底的鞋底内部结构示意图。

[0027] 图例说明：

[0028] 1、脚跟部；2、支撑柱；3、第一通槽；4、鞋底本体；5、第一凸块；6、第二凸块；7、缓冲垫；8、脚掌部；9、防滑纹；10、减震条；11、标码槽；12、减震块；13、第二通槽；14、气垫；15、第一韧性加强层；16、弹性柱；17、第二韧性加强层；18、弹性加强层。

具体实施方式

[0029] 下面将结合本实用新型实施例中的附图，对本实用新型实施例中的技术方案进行清楚、完整地描述，显然，所描述的实施例仅仅是本实用新型一部分实施例，而不是全部的实施例。基于本实用新型中的实施例，本领域普通技术人员在没有做出创造性劳动前提下所获得的所有其他实施例，都属于本实用新型保护的范围。

[0030] 在本实用新型的描述中，需要说明的是，术语“中心”、“上”、“下”、“左”、“右”、“竖直”、“水平”、“内”、“外”等指示的方位或位置关系为基于附图所示的方位或位置关系，仅是为了便于描述本实用新型和简化描述，而不是指示或暗示所指的装置或元件必须具有特定的方位、以特定的方位构造和操作，因此不能理解为对本实用新型的限制；术语“第一”、“第二”、“第三”仅用于描述目的，而不能理解为指示或暗示相对重要性，此外，除非另有明确的规定和限定，术语“安装”、“相连”、“连接”应做广义理解，例如，可以是固定连接，也可以是可拆卸连接，或一体地连接；可以是机械连接，也可以是电连接；可以是直接相连，也可以通过中间媒介间接相连，可以是两个元件内部的连通。对于本领域的普通技术人员而言，可以

具体情况理解上述术语在本实用新型中的具体含义。

[0031] 参照图1-4，本实用新型提供的一种实施例：一种防滑减震鞋底，包括鞋底本体4，鞋底本体4前端顶部固定连接有脚掌部8，脚掌部8前端中部固定连接有两个减震条10，提高减震性能，鞋底本体4前端左右两侧中部均固定连接有第一凸块5，鞋底本体4前端靠近标码槽11左右两侧中部均固定连接有第二凸块6，保证鞋底本体4的稳定性，鞋底本体4前端底部固定连接有脚跟部1，脚跟部1前端设置有四个第一通槽3，脚跟部1前端中部均设置有第二通槽13，鞋底本体4后端一周固定连接有气垫14，鞋底本体4后端中部均匀固定连接有多个弹性柱16，起到缓冲减震的作用，弹性柱16后端均固定连接在第一韧性加强层15，鞋底本体4内部设置有第二韧性加强层17，提高鞋底本体4的韧性，通过在鞋底本体4上设置有脚跟部1和脚掌部8，在保证穿着的舒适性，同时提高了鞋底本体4的耐磨性，通过在脚跟部1、脚掌部8、第一凸块5和第二凸块6上设置有防滑纹9，大大提高了鞋底本体4的防滑性能，通过设置有第一韧性加强层15和第二韧性加强层17，保证鞋底本体4的韧性，提高鞋底本体4的使用寿命，通过在鞋底本体4上设置有减震条10、缓冲垫7和减震块12，起到了减震缓冲的作用，再通过弹性加强层18、气垫14和弹性柱16相互配合，大大提高了鞋底本体4的减震性能，保证了人们穿着的舒适性，也减少对人体膝盖的损伤。

[0032] 气垫14后端固定连接在第一韧性加强层15前端，提高减震性能，脚掌部8前端底部固定连接有缓冲垫7，起到缓冲作用，鞋底本体4前端中部设置有标码槽11，进行标码，脚掌部8、脚跟部1、第一凸块5和第二凸块6前端均设置有防滑纹9，提高防滑性能，第一通槽3前端内壁均固定连接有三个支撑柱2，保证鞋底稳定性，第二通槽13前端内壁的中部固定连接有减震块12，提高减震性能，第二韧性加强层17顶端设置有弹性加强层18，提高弹性。

[0033] 工作原理：通过在鞋底本体4上设置有脚跟部1和脚掌部8，在保证穿着的舒适性，同时提高了鞋底本体4的耐磨性，通过设置有支撑柱2、第一凸块5和第二凸块6，提高了鞋底本体4的稳定性，通过在脚跟部1、脚掌部8、第一凸块5和第二凸块6上设置有防滑纹9，大大提高了鞋底本体4的防滑性能，通过设置有第一韧性加强层15和第二韧性加强层17，保证鞋底本体4的韧性，提高鞋底本体4的使用寿命，通过在鞋底本体4上设置有减震条10、缓冲垫7和减震块12，起到了减震缓冲的作用，再通过弹性加强层18、气垫14和弹性柱16相互配合，大大提高了鞋底本体4的减震性能，保证了人们穿着的舒适性，也减少对人体膝盖的损伤。

[0034] 最后应说明的是：以上所述仅为本实用新型的优选实施例而已，并不用于限制本实用新型，尽管参照前述实施例对本实用新型进行了详细的说明，对于本领域的技术人员来说，其依然可以对前述各实施例所记载的技术方案进行修改，或者对其中部分技术特征进行等同替换，凡在本实用新型的精神和原则之内，所作的任何修改、等同替换、改进等，均应包含在本实用新型的保护范围之内。

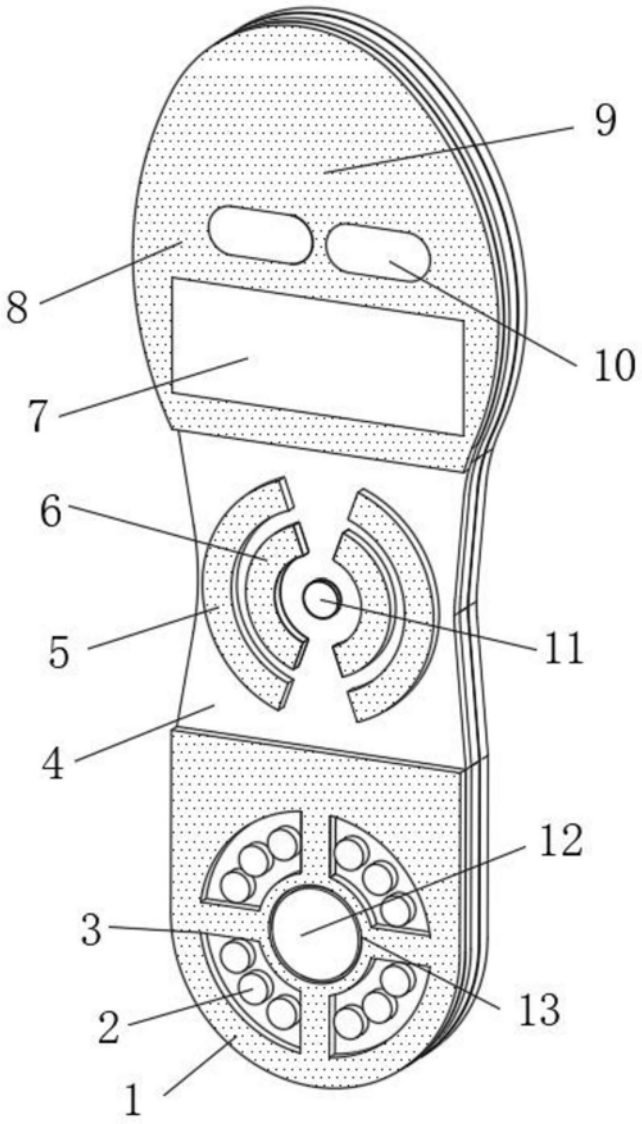

图1

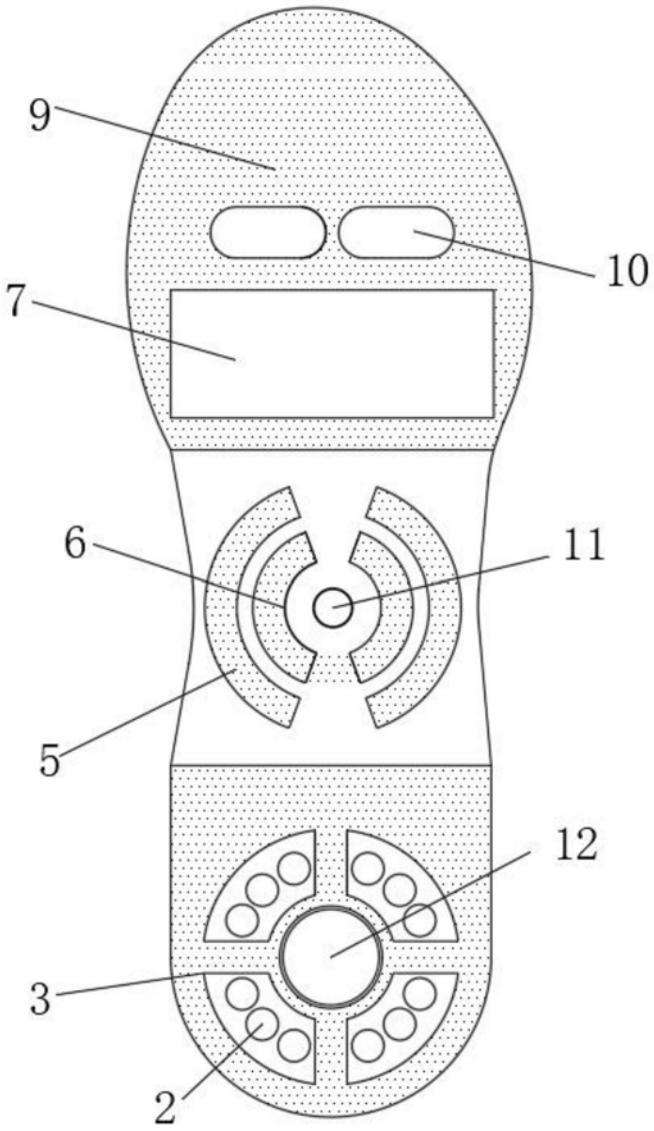

图2

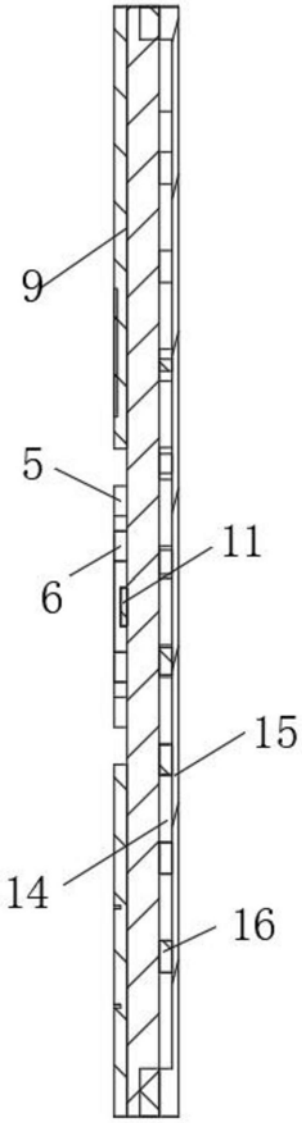

图3

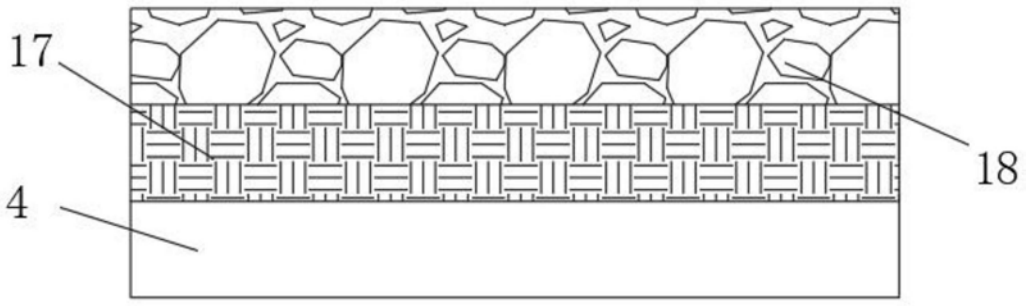

图4