(19)中华人民共和国国家知识产权局

(12)实用新型专利

(10)授权公告号 CN 211979562 U
(45)授权公告日 2020.11.20

(21)申请号 202020248095.X

(22)申请日 2020.03.04

(73)专利权人 浙江机电职业技术学院
地址 310000 浙江省杭州市滨江区滨文路528号

(72)发明人 胡茜

(74)专利代理机构 北京化育知识产权代理有限公司 11833
代理人 尹均利

(51)Int.Cl.
G06F 1/18(2006.01)
G06F 1/20(2006.01)
F16F 15/04(2006.01)
F16F 15/067(2006.01)
F16F 15/08(2006.01)

权利要求书1页 说明书3页 附图3页

(54)实用新型名称

一种防震计算机主机

(57)摘要

本实用新型提供一种防震计算机主机，涉及防震装置技术领域，包括主机本体，主机本体顶端设有两个相互对称设置把手，且把手与主机本体顶端固定连接，主机本体顶端设有散热网罩，且散热网罩嵌合于主机本体顶端，且散热罩位于两个把手之间，主机本体正面上侧设有相互对称设置的延伸件，且延伸件与主机本体正面上侧固定连接，主机本体底端设有棱柱形支架，且棱柱形支架与主机本体底端固定连接，在主机接触地面放置时，弹簧会受到底端棱柱形支架传来的力向上顶，而空心盖板中的海绵垫会在这时候吸收弹簧所传来的力，卡槽与挡板之间的海绵垫也会在主机放置时，对受到的力进行最大化的隔绝，从而减少了主机本体内部受到冲击，对主机的使用寿命得到了提高。

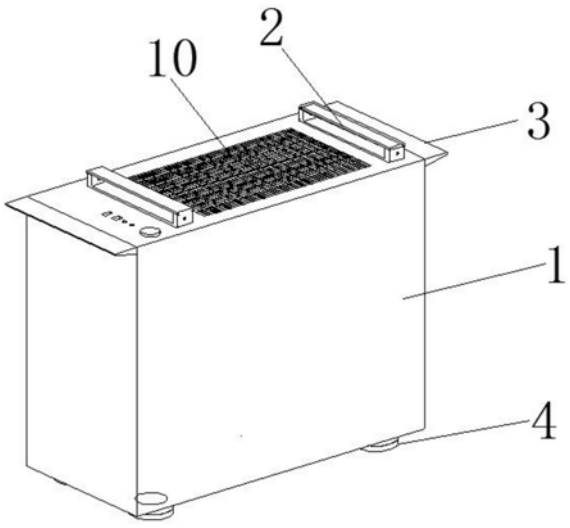

CN 211979562 U

1.一种防震计算机主机,包括主机本体(1),其特征在于:所述主机本体(1)顶端设有两个相互对称设置把手(2),且把手(2)与主机本体(1)顶端固定连接,所述主机本体(1)顶端设有散热网罩,且散热网罩嵌合于主机本体(1)顶端,且散热罩(10)位于两个把手(2)之间,所述主机本体(1)正面上侧设有相互对称设置的延伸件(3),且延伸件(3)与主机本体(1)正面上侧固定连接,所述主机本体(1)底端设有棱柱形支架(4),且棱柱形支架(4)与主机本体(1)底端固定连接。

2.根据权利要求1所述的一种防震计算机主机,其特征在于:所述延伸件(3)底端开设有凹槽(14),所述延伸件(3)凹槽(14)侧壁设有紧固螺栓(15),且紧固螺栓(15)与延伸件(3)通过螺纹螺旋连接,且紧固螺栓(15)贯穿主机本体(1)。

3.根据权利要求1所述的一种防震计算机主机,其特征在于:所述棱柱形支架(4)底端设有橡胶软垫(5),且橡胶软垫(5)套接棱柱形支架(4)表面,且棱柱形支架(4)为空心。

4.根据权利要求1所述的一种防震计算机主机,其特征在于:所述主机本体(1)内部设有带有通孔的隔离板(7),且隔离板(7)与主机本体(1)内部的侧壁固定连接,所述主机本体(1)正面内壁设有散热风扇(11),且散热风扇(11)与主机本体(1)正面内壁固定连接。

5.根据权利要求1所述的一种防震计算机主机,其特征在于:所述主机本体(1)底端侧壁开设有卡槽(13),且卡槽(13)位于棱柱形支架(4)顶端,所述主机本体(1)底端侧壁固定连接有弹簧(6),且弹簧(6)位于卡槽(13)中。

6.根据权利要求5所述的一种防震计算机主机,其特征在于:所述卡槽(13)两侧设有挡板(12),且挡板(12)与主机本体(1)底端固定连接,所述卡槽(13)与挡板(12)之间的夹层设有海绵垫(8),且海绵垫(8)粘合在卡槽(13)与挡板(12)之间的夹层中,所述卡槽(13)顶端设有空心盖板(9),且空心盖板(9)与卡槽(13)相抵,且空心盖板(9)内部粘连有海绵垫(8)。

一种防震计算机主机

技术领域

[0001] 本实用新型涉及防震装置领域，尤其涉及一种防震计算机主机。

背景技术

[0002] 计算机俗称电脑，是现代一种用于高速计算的电子计算机器，可以进行数值计算，又可以进行逻辑计算，还具有存储记忆功能，在工业、农业以及人类社会的各领域中，计算机的应用都取得了许多重大突破。

[0003] 计算机在工业中具有很重要的地位，现有的办公用计算机大多数都是台式机，而台式机都是分为显示屏与主机两部分，现有的计算机主机不具备减震、缓冲效果，在遇到撞击的时候很对计算机主机造成受损，影响计算机主机后续使用，减少主机的使用寿命，不能满足人们需求，因此，需要一种可以减小防震，延长主机的使用寿命的计算机主机

实用新型内容

[0004] 本实用新型的目的是为了解决现有技术中存在的缺点，而提出的一种防震计算机主机。

[0005] 为了实现上述目的，本实用新型采用了如下技术方案：所述主机本体顶端设有两个相互对称设置把手，且把手与主机本体顶端固定连接，所述主机本体顶端设有散热网罩，且散热网罩嵌合于主机本体顶端，且散热罩位于两个把手之间，所述主机本体正面上侧设有相互对称设置的延伸件，且延伸件与主机本体正面上侧固定连接，所述主机本体底端设有棱柱形支架，且棱柱形支架与主机本体底端固定连接。

[0006] 优选的，所述延伸件底端开设有凹槽，所述延伸件凹槽侧壁设有紧固螺栓，且紧固螺栓与延伸件通过螺纹螺旋连接，且紧固螺栓贯穿主机本体。

[0007] 优选的，所述棱柱形支架底端设有橡胶软垫，且橡胶软垫套接棱柱形支架表面，且棱柱形支架为空心。

[0008] 优选的，所述主机本体内部设有带有通孔的隔离板，且隔离板与主机本体内部的侧壁固定连接，所述主机本体正面内壁设有散热风扇，且散热风扇与主机本体正面内壁固定连接。

[0009] 优选的，所述主机本体底端侧壁开设有卡槽，且卡槽位于棱柱形支架顶端，所述主机本体底端侧壁固定连接有弹簧，且弹簧位于卡槽中。

[0010] 优选的，所述卡槽两侧设有挡板，且挡板与主机本体底端固定连接，所述卡槽与挡板之间的夹层设有海绵垫，且海绵垫粘合在卡槽与挡板之间的夹层中，所述卡槽顶端设有空心盖板，且空心盖板与卡槽相抵，且空心盖板内部粘连有海绵垫。

[0011] 有益效果

[0012] 1、本实用新型中，采用把手与橡胶软垫，实现对计算机主机放置时减小受力的作用，通过使用把手可以将主机提起进行移动，接着通过棱柱形支架底端的橡胶软垫，在主机进行放置时可以有效的减小冲击力，通过延伸件可以对在主机的位置进行调整作用，而橡

胶软垫可以在一定程度上保证主机在移动中不会产生高压与摩擦，从而减小了主机的受力与摩擦性。

[0013] 2、本实用新型中，采用海绵垫，实现对计算机主机内部进行一定的保护作用，延长主机的使用寿命，通过主机本体内部的卡槽，将弹簧给固定住，接着在卡槽顶端设置空心盖板将弹簧给密封住，接着在卡槽和挡板之间与空心盖板中安装海绵垫，在主机接触地面放置时，弹簧会受到底端棱柱形支架传来的力向上顶，而空心盖板中的海绵垫会在这时候吸收弹簧所传来的力，卡槽与挡板之间的海绵垫也会在主机放置时，对受到的力进行最大化的隔绝，从而减少了主机本体内部的设备受到冲击的可能性，对主机的使用寿命得到了提高。

附图说明

[0014] 图1为本实用新型提出的一种防震计算机主机的立体结构示意图；

[0015] 图2为本实用新型提出的一种防震计算机主机的俯视图；

[0016] 图3为本实用新型提出的一种防震计算机主机的主视图。

[0017] 图例说明：

[0018] 1、主机本体；2、把手；3、延伸件；4、棱柱形支架；5、橡胶软垫；6、弹簧；7、隔离板；8、海绵垫；9、空心盖板；10、散热罩；11、散热风扇；12、挡板；13、卡槽；14、凹槽；15、紧固螺栓。

具体实施方式

[0019] 为了使本实用新型实现的技术手段、创作特征、达成目的与功效易于明白了解，下面结合具体实施例和附图，进一步阐述本实用新型，但下述实施例仅仅为本实用新型的优选实施例，并非全部。基于实施方式中的实施例，本领域技术人员在没有做出创造性劳动的前提下所获得其它实施例，都属于本实用新型的保护范围。

[0020] 下面结合附图描述本实用新型的具体实施例。

[0021] 具体实施例：

[0022] 参照图1-3，一种防震计算机主机，包括主机本体1，所述主机本体1顶端设有两个相互对称设置把手2，且把手2与主机本体1顶端固定连接，所述主机本体1顶端设有散热网罩，且散热网罩嵌合于主机本体1顶端，且散热罩10位于两个把手2之间，所述主机本体1正面上侧设有相互对称设置的延伸件3，且延伸件3与主机本体1正面上侧固定连接，所述主机本体1底端设有棱柱形支架4，且棱柱形支架4与主机本体1底端固定连接，所述延伸件3底端开设有凹槽14，所述延伸件3凹槽14侧壁设有紧固螺栓15，且紧固螺栓15与延伸件3通过螺纹螺旋连接，且紧固螺栓15贯穿主机本体1，所述棱柱形支架4底端设有橡胶软垫5，且橡胶软垫5套接棱柱形支架4表面，且棱柱形支架4为空心，通过使用把手2可以将主机提起进行移动，接着通过棱柱形支架4底端的橡胶软垫5，在主机进行放置时可以有效的减小冲击力，通过延伸件3可以对在主机的位置进行调整作用，而橡胶软垫5可以在一定程度上保证主机在移动中不会产生高压与摩擦，从而减小了主机的受力与摩擦性，所述主机本体1底端侧壁开设有卡槽13，且卡槽13位于棱柱形支架4顶端，所述主机本体1底端侧壁固定连接有弹簧6，且弹簧6位于卡槽13中，所述卡槽13两侧设有挡板12，且挡板12与主机本体1底端固定连接，所述卡槽13与挡板12之间的夹层设有海绵垫8，且海绵垫8粘合在卡槽13与挡板12之间

的夹层中，所述卡槽13顶端设有空心盖板9，且空心盖板9与卡槽13相抵，且空心盖板9内部粘连有海绵垫8，通过主机本体1内部的卡槽13，将弹簧6给固定住，接着在卡槽13顶端设置空心盖板9将弹簧6给密封住，接着在卡槽13和挡板12之间与空心盖板9中安装海绵垫8，在主机接触地面放置时，弹簧6会受到底端棱柱形支架4传来的力向上顶，而空心盖板9中的海绵垫8会在这时候吸收弹簧6所传来的力，卡槽13与挡板12之间的海绵垫8也会在主机放置时，对受到的力进行最大化的隔绝，从而减少了主机本体1内部的设备受到冲击的可能性，对主机的使用寿命得到了提高。

[0023] 本实用新型的工作原理：通过使用把手2对主机进行移动放置，通过棱柱形支架4对主机本体1进行支撑，防止主机本体1与地面产生摩擦，通过棱柱形支架4下的橡胶软垫5，减小接触时产生的冲击力，这时主机本体1内部的弹簧6会受到棱柱形支架4接触时产生的力对空心盖板9进行受力，接着，空心盖板9内部的海绵垫8会在这个时候对弹簧6所传来的力进行吸收。

[0024] 在本实用新型中，除非另有明确的规定和限定，第一特征在第二特征之“上”或之“下”可以包括第一和第二特征直接接触，也可以包括第一和第二特征不是直接接触而是通过它们之间的另外的特征接触。而且，第一特征在第二特征“之上”、“上方”和“上面”包括第一特征在第二特征正上方和斜上方，或仅仅表示第一特征水平高度高于第二特征。第一特征在第二特征“之下”、“下方”和“下面”包括第一特征在第二特征正下方和斜下方，或仅仅表示第一特征水平高度小于第二特征。

[0025] 以上显示和描述了本实用新型的基本原理、主要特征和本实用新型的优点。本行业的技术人员应该了解，本实用新型不受上述实施例的限制，上述实施例和说明书中描述的仅为本实用新型的优选例，并不用来限制本实用新型，在不脱离本实用新型精神和范围的前提下，本实用新型还会有各种变化和改进，这些变化和改进都落入要求保护的本实用新型范围内。本实用新型要求保护范围由所附的权利要求书及其等效物界定。

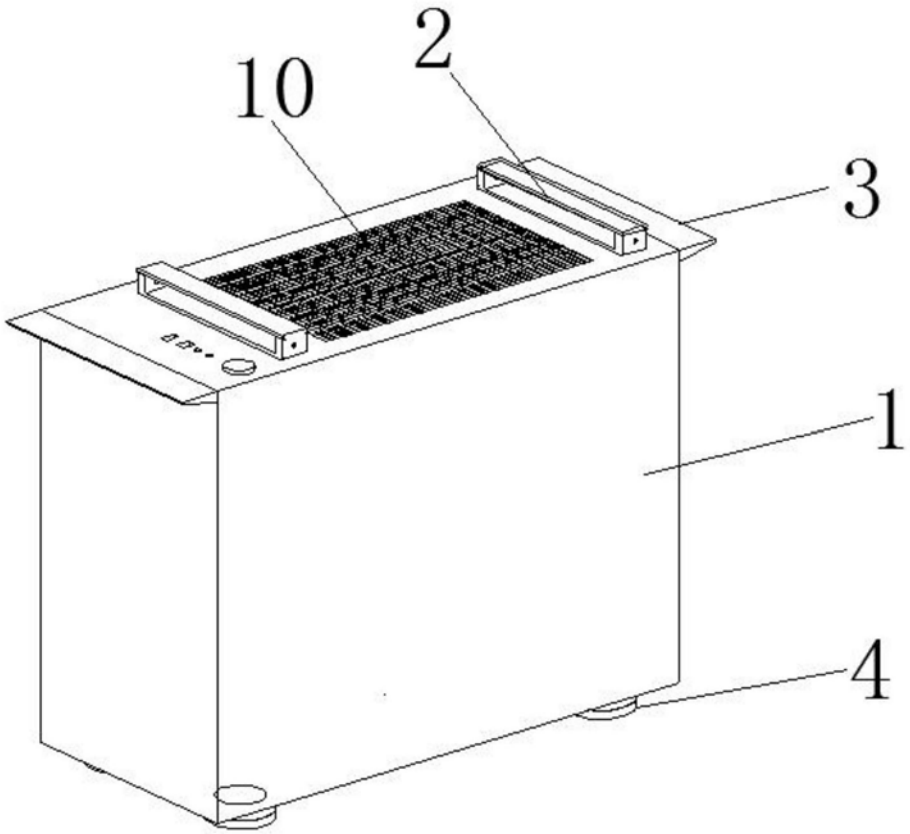

图1

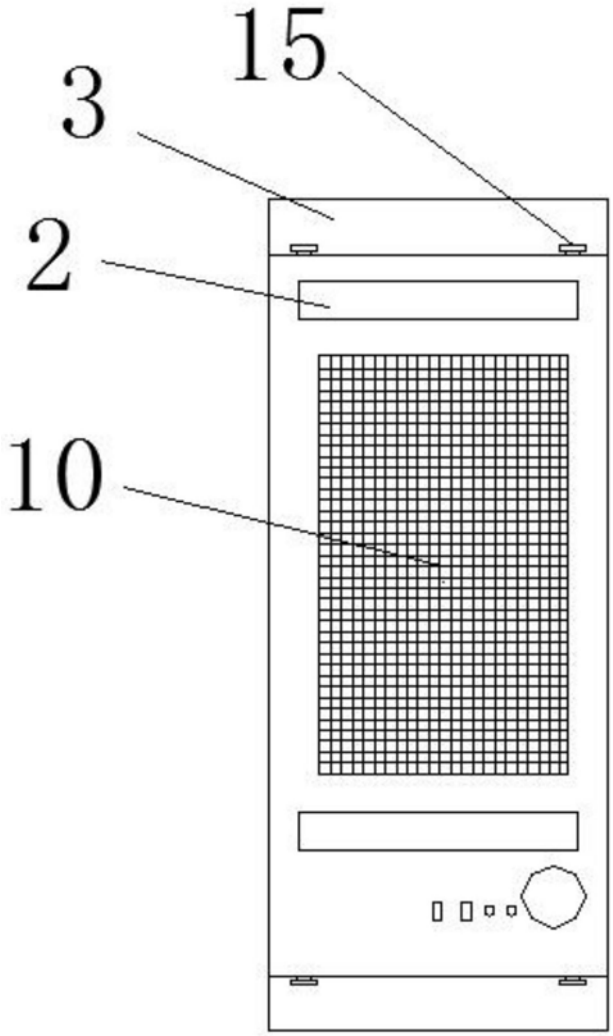

图2

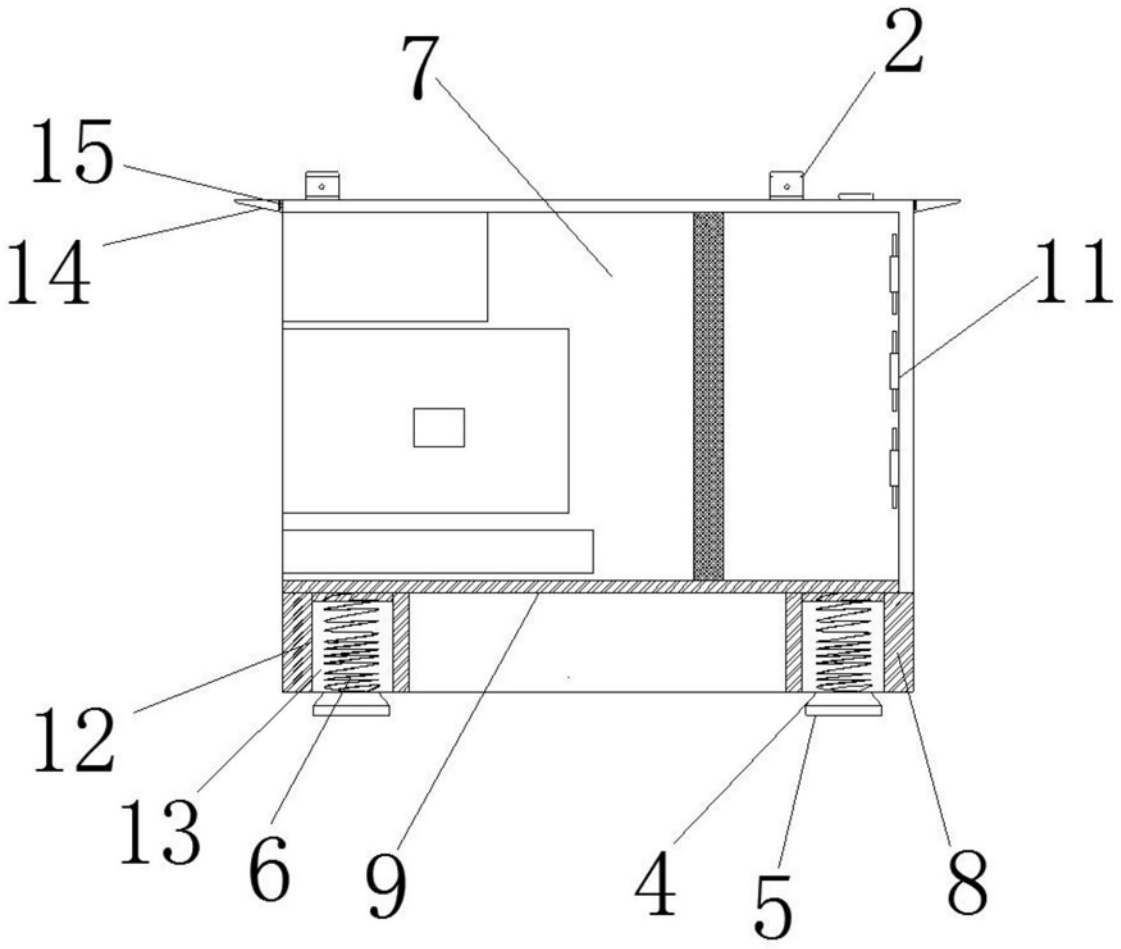

图3