(19)中华人民共和国国家知识产权局

(12)实用新型专利

(10)授权公告号 CN 211461533 U
(45)授权公告日 2020.09.11

(21)申请号 201921462252.0

(22)申请日 2019.09.04

(73)专利权人 杭州市第一人民医院
地址 310000 浙江省杭州市浣纱路261号

(72)发明人 邵礼仙 王林飞 梁维香

(74)专利代理机构 常州智慧腾达专利代理事务所(普通合伙) 32328
代理人 杨雪

(51)Int.Cl.
A61M 5/14(2006.01)
A47C 13/00(2006.01)

(ESM)同样的发明创造已同日申请发明专利

权利要求书1页 说明书3页 附图4页

(54)实用新型名称

一种多功能活动输液架

(57)摘要

本实用新型涉及医疗器械技术领域，尤其是一种多功能活动输液架。一种多功能活动输液架，包括安装在滚轮支架上的支杆，以及固定在滚轮支架下方的滚轮，支杆的顶端焊接有顶杆，支杆的中部焊接有三根连接杆，连接杆的外侧焊接有扶手环，在扶手环的下方焊接有安放架。这种新型输液架为患者行走的时候提供了一个可以手扶的扶手环，便于患者依托该输液架进行站立，同时将水封瓶安置在安放架上，就减轻了患者的负担，便于患者进行行走康复。

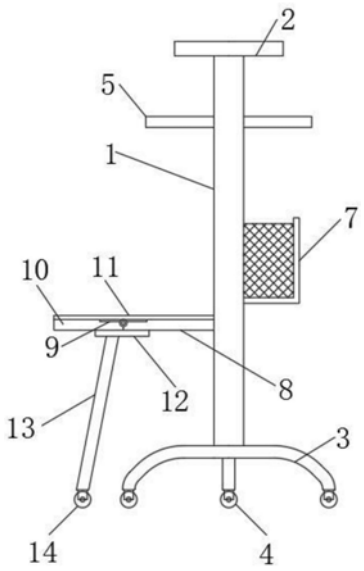

CN 211461533 U

1.一种多功能活动输液架，包括安装在滚轮支架(3)上的支杆(1)，以及固定在滚轮支架(3)下方的滚轮(4)，其特征是，支杆(1)的顶端焊接有顶杆(2)，支杆(1)的中部焊接有三根连接杆(6)，连接杆(6)的外侧焊接有扶手环(5)，在扶手环(5)的下方焊接有安放架(7)。

2.根据权利要求1所述的一种多功能活动输液架，其特征是，支杆(1)的在安放架(7)的另一侧焊接有座椅板(8)。

3.根据权利要求1所述的一种多功能活动输液架，其特征是，座椅板(8)的端部通过合页(9)活动安装有翻转板(10)，座椅板(8)的下方通过螺钉固定有支撑板(12)。

4.根据权利要求3所述的一种多功能活动输液架，其特征是，翻转板(10)以及座椅板(8)的表面覆盖有海绵层(11)。

5.根据权利要求3所述的一种多功能活动输液架，其特征是，支撑板(12)的下方焊接有辅助撑脚(13)，辅助撑脚(13)下方安装有与滚轮(4)位于同一水平线上的辅助轮(14)。

6.根据权利要求3所述的一种多功能活动输液架，其特征是，支撑板(12)与支杆(1)之间焊接有加强杆(15)。

7.根据权利要求1所述的一种多功能活动输液架，其特征是，扶手环(5)上安放有收纳盒(16)，收纳盒(16)的两侧为架在连接杆(6)上的固定架(17)。

8.根据权利要求1或7所述的一种多功能活动输液架，其特征是，三个连接杆(6)的其中两个上有内凹的凹槽(18)，固定架(17)的背部有凸出的与凹槽(18)尺寸以及位置角度匹配的凸块(19)。

一种多功能活动输液架

技术领域

[0001] 本实用新型涉及医疗器械技术领域，尤其是一种多功能活动输液架。

背景技术

[0002] 在医院中，针对患者需要使用到便于患者移动的输液架，但是目前的输液架仅仅具备吊挂输液瓶的功能，针对一些进行胸腹腔手术后需要使用到水封瓶的患者没有可以使用的便于移动的输液架，由于水封瓶体积以及重量相对较大，这时候患者需要行走的时候，同步需要吊挂输液瓶，也需要手提水封瓶，不利于患者的行走。

实用新型内容

[0003] 为了克服现有的输液架存在的不足，本实用新型提供了一种多功能活动输液架。

[0004] 本实用新型解决其技术问题所采用的技术方案是：一种多功能活动输液架，包括安装在滚轮支架上的支杆，以及固定在滚轮支架下方的滚轮，支杆的顶端焊接有顶杆，支杆的中部焊接有三根连接杆，连接杆的外侧焊接有扶手环，在扶手环的下方焊接有安放架。

[0005] 根据本实用新型的另一个实施例，进一步包括，支杆的在安放架的另一侧焊接有座椅板。

[0006] 根据本实用新型的另一个实施例，进一步包括，座椅板的端部通过合页活动安装有翻转板，座椅板的下方通过螺钉固定有支撑板。

[0007] 根据本实用新型的另一个实施例，进一步包括，翻转板以及座椅板的表面覆盖有海绵层。

[0008] 根据本实用新型的另一个实施例，进一步包括，支撑板的下方焊接有辅助撑脚，辅助撑脚下方安装有与滚轮位于同一水平线上的辅助轮。

[0009] 根据本实用新型的另一个实施例，进一步包括，支撑板与支杆之间焊接有加强杆。

[0010] 根据本实用新型的另一个实施例，进一步包括，扶手环上安放有收纳盒，收纳盒的两侧为架在连接杆上的固定架。

[0011] 根据本实用新型的另一个实施例，进一步包括，三个连接杆的其中两个上有内凹的凹槽，固定架的背部有凸出的与凹槽尺寸以及位置角度匹配的凸块。

[0012] 本实用新型的有益效果是，这种新型输液架为患者行走的时候提供了一个可以手扶的扶手环，便于患者依托该输液架进行站立，同时将水封瓶安置在安放架上，就减轻了患者的负担，便于患者进行行走康复。

附图说明

[0013] 下面结合附图和实施例对本实用新型进一步说明。

[0014] 图1是本实用新型的结构示意图；

[0015] 图2是本实用新型的主视图；

[0016] 图3是本实用新型的支撑板、翻转板的侧视图；

[0017] 图4是本实用新型的扶手环配装收纳盒的结构示意图；

[0018] 图5是本实用新型的收纳盒的俯视图；

[0019] 图6是本实用新型的扶手环的俯视图；

[0020] 图7是本实用新型的收纳盒的仰视图；

[0021] 图中1、支杆，2、顶杆，3、滚轮支架，4、滚轮，5、扶手环，6、连接杆，7、安放架，8、座椅板，9、合页，10、翻转板，11、海绵层，12、支撑板，13、辅助撑脚，14、辅助滚轮，15、加强杆，16、收纳盒，17、固定架，18、凹槽，19、凸块。

具体实施方式

[0022] 如图1-7是本实用新型的结构示意图，一种多功能活动输液架，包括安装在滚轮支架3上的支杆1，以及固定在滚轮支架3下方的滚轮4，支杆1的顶端焊接有顶杆2，支杆1的中部焊接有三根连接杆6，连接杆6的外侧焊接有扶手环5，在扶手环5的下方焊接有安放架7。

[0023] 这种新型输液架在使用的时候，将患者需要用的吊瓶采用挂篮或者挂钩吊在顶杆2上，带有水封瓶的将水封瓶安置在安放架7内，安放架7的两侧为网状结构，能够通过网孔对水封瓶进行观察，随后患者即可手扶扶手环5，将该输液架当成一个拐杖使用，便于患者进行步行移动。

[0024] 根据本实用新型的另一个实施例，进一步包括，支杆1的在安放架7的另一侧焊接有座椅板8。

[0025] 座椅板8能够方便患者进行休息，可以选择平稳的区域坐在座椅板8上。

[0026] 根据本实用新型的另一个实施例，进一步包括，座椅板8的端部通过合页9活动安装有翻转板10，座椅板8的下方通过螺钉固定有支撑板12。

[0027] 座椅板8通过合页9活动安装的翻转板10在使用的时候能够将其翻转进行收纳，当需要坐的时候，将翻转板10打开，翻转板10的下部由支撑板12 提供支撑力，避免翻转板10受力过大，导致翻转板10从合页9的位置断裂。

[0028] 根据本实用新型的另一个实施例，进一步包括，翻转板10以及座椅板8 的表面覆盖有海绵层11。

[0029] 增加的海绵层11能够为患者提供更为舒适的体验。

[0030] 根据本实用新型的另一个实施例，进一步包括，支撑板12的下方焊接有辅助撑脚13，辅助撑脚13下方安装有与滚轮4位于同一水平线上的辅助轮 14。

[0031] 通过辅助撑脚13以及辅助轮14，为支撑板12提供更好的支撑力，避免出现变形，或者因为患者坐之后导致整个支架的重心改变而引发摔倒的情况发生。

[0032] 根据本实用新型的另一个实施例，进一步包括，支撑板12与支杆1之间焊接有加强杆15。

[0033] 加强杆15位支撑板12提供辅助加强的功能，使支撑板12能够承受更多的力。

[0034] 根据本实用新型的另一个实施例，进一步包括，扶手环5上安放有收纳盒16，收纳盒16的两侧为架在连接杆6上的固定架17。

[0035] 收纳盒16通过固定架17架在连接杆6上，在收纳盒16内可以放入一些患者随身需要使用的物品，例如输液用的药物、病例、手机等等。

[0036] 根据本实用新型的另一个实施例，进一步包括，三个连接杆6的其中两个上有内凹

的凹槽18,固定架17的背部有凸出的与凹槽18尺寸以及位置角度匹配的凸块19。

[0037] 通过凸块19以及凹槽18,能够将收纳盒16进行更好的位置固定和限位。

[0038] 以上说明对本实用新型而言只是说明性的,而非限制性的,本领域普通技术人员理解,在不脱离所附权利要求所限定的精神和范围的情况下,可做出许多修改、变化或等效,但都将落入本实用新型的保护范围内。

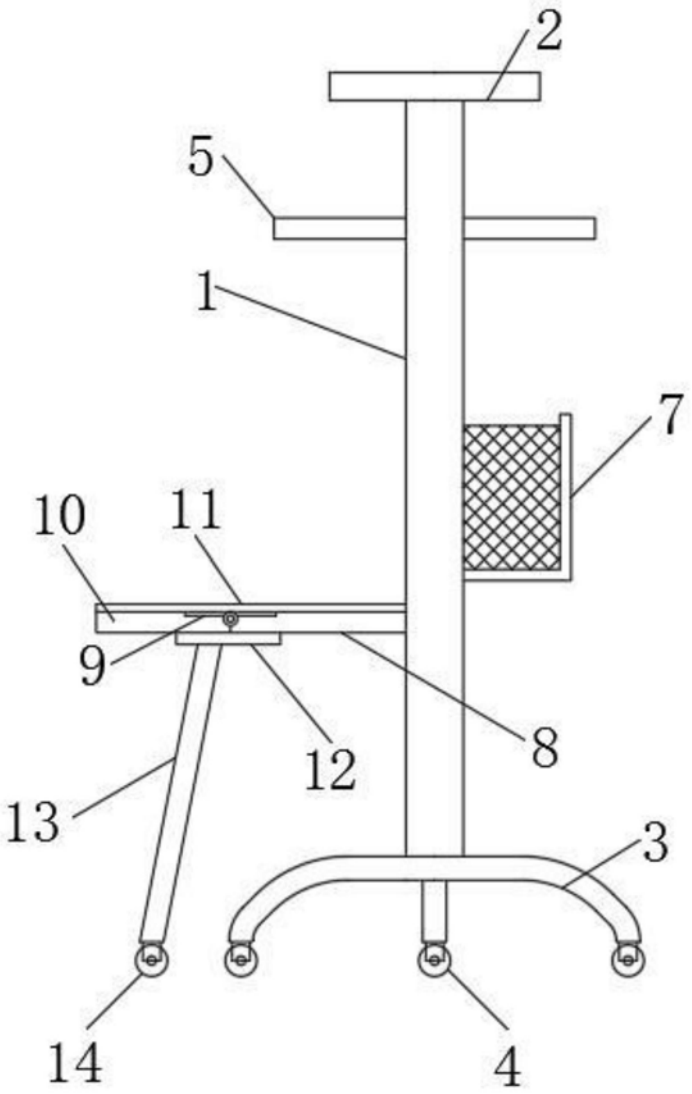

图1

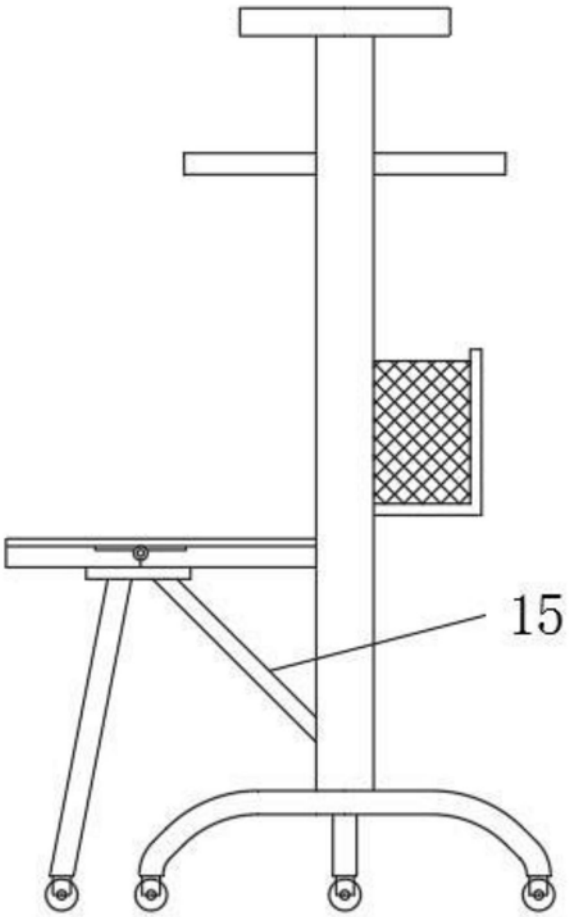

图2

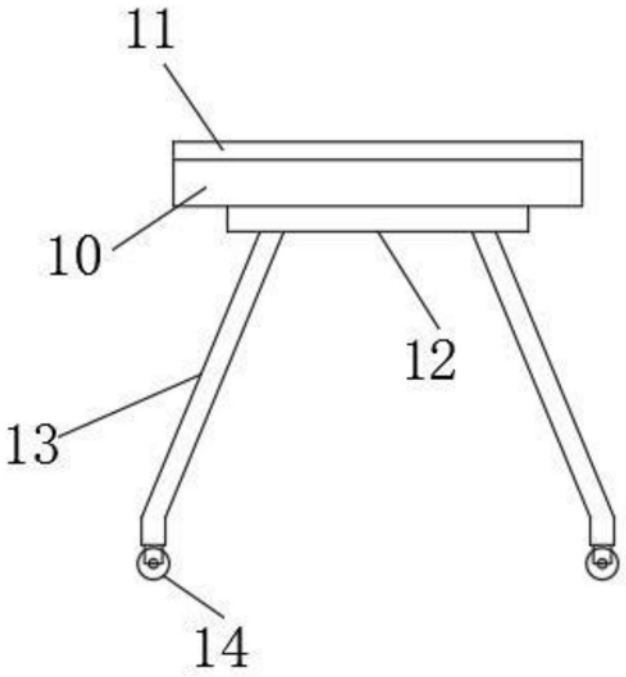

图3

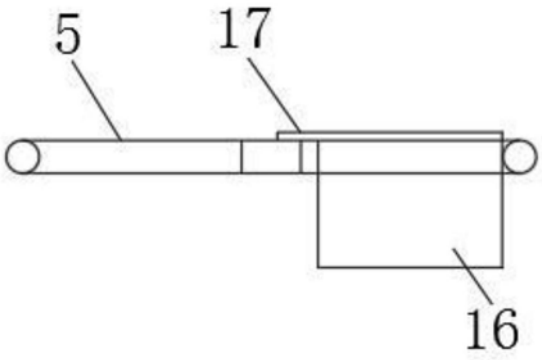

图4

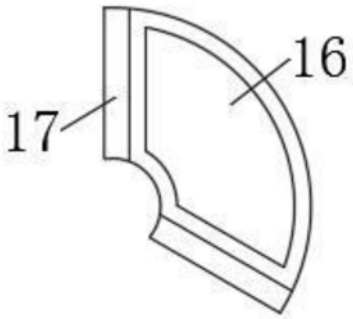

图5

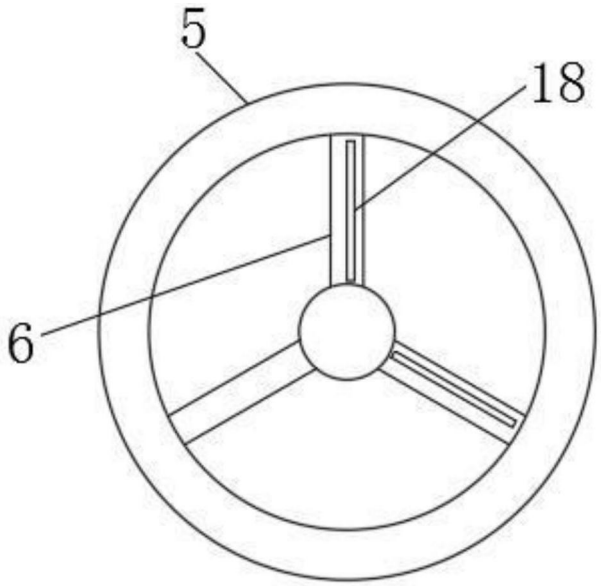

图6

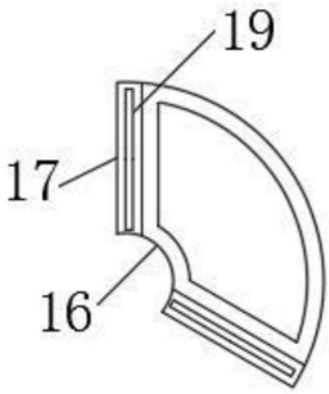

图7