(19)中华人民共和国国家知识产权局

(12)实用新型专利

(10)授权公告号 CN 212510824 U
(45)授权公告日 2021.02.09

(21)申请号 202021778897.8

(22)申请日 2020.08.24

(73)专利权人 中山星耀照明有限公司
地址 528415 广东省中山市小榄镇工业大道北5号之一(增设1处经营场所:中山市小榄镇工业大道北3号五楼)

(72)发明人 李东东

(74)专利代理机构 广州海藻专利代理事务所(普通合伙) 44386
代理人 张大保

(51)Int.Cl.
F21S 8/06(2006.01)
F21V 27/00(2006.01)
F21V 17/12(2006.01)
F21V 23/06(2006.01)
F21V 23/00(2015.01)
F21Y 115/10(2016.01)

权利要求书1页 说明书3页 附图2页

(54)实用新型名称

一种新型莲叶状吊灯

(57)摘要

本实用新型涉及一种新型莲叶状吊灯,包括:吸顶罩、长杆、连接环、套杆、扩散板、万向头套件、万向头、连接部、柔光板、LED灯板、灯板托架、桥形压线板、灯罩;所述吸顶罩连接所述长杆;所述连接部连接所述扩散板;所述连接部连接所述灯板托架;所述柔光板连接所述灯板托架;所述LED灯板连接所述灯板托架;所述桥形压线板连接所述灯板托架;所述灯罩连接所述灯板托架;本实用新型的有益效果:LED灯板经久耐用;LED灯板不直接向下方照明,往上方进行照明,形成氛围光线,由扩散板进行光线发散,使得灯具不刺眼,光线柔和,氛围营造出色;灯体简洁,扩散板形状与荷叶相似,外型美观。

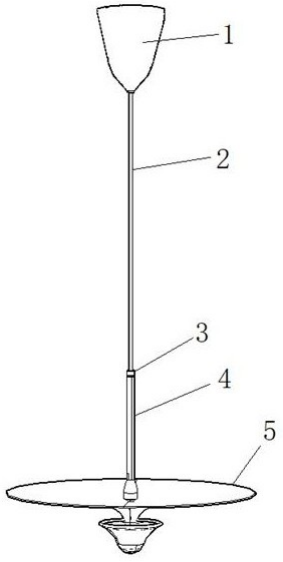

CN 212510824 U

1.一种新型莲叶状吊灯,其特征在于:包括:吸顶罩、长杆、连接环、套杆、扩散板、万向头套件、万向头、连接部、柔光板、LED灯板、灯板托架、桥形压线板、灯罩;所述吸顶罩连接所述长杆;所述长杆连接所述连接环;所述连接环连接所述套杆;所述套杆连接所述万向头套件;所述万向头套件连接所述万向头;所述万向头连接所述连接部;所述连接部连接所述扩散板;所述连接部连接所述灯板托架;所述柔光板连接所述灯板托架;所述LED灯板连接所述灯板托架;所述桥形压线板连接所述灯板托架;所述灯罩连接所述灯板托架。

2.根据权利要求1所述的一种新型莲叶状吊灯,其特征在于:所述万向头底部具有螺栓与所述连接部进行旋合连接。

3.根据权利要求1所述的一种新型莲叶状吊灯,其特征在于:所述吸顶罩内部设置驱动器。

4.根据权利要求1所述的一种新型莲叶状吊灯,其特征在于:所述套杆内部为中空结构。

5.根据权利要求1所述的一种新型莲叶状吊灯,其特征在于:所述万向头套件内部具有螺纹,所述套杆与所述万向头套件进行旋合连接。

6.根据权利要求1所述的一种新型莲叶状吊灯,其特征在于:所述柔光板中部具有圆形孔;所述LED灯板中部具有圆形孔。

一种新型莲叶状吊灯

技术领域

[0001] 本实用新型涉及灯具技术领域，具体涉及一种新型莲叶状吊灯。

背景技术

[0002] 吊式灯饰的明显优势在于其强大的装饰性；造型多变，风格多样(现代简约、欧式复古、新中国风、北欧风等)，材质丰富，充满个性。可以说，吊灯更侧重于扮演一种“装饰照明”的角色，可以迅速提升家居的精美度、华丽感，这点是毋庸置疑的；常见的欧式蜡烛吊灯为例，外观华丽，通常是卤素灯照明，光照是向四周发散的，照度不足；倘若一个空间就只装上这样一盏吊灯来照明，那么地面就会出现多处阴影暗区。在这样的光环境下阅读、看手机、看电视，对视力都是一种伤害；从使用寿命的层面来说，传统的热辐射型光源的吊灯(卤素、白炽、金卤、荧光灯等)坏得往往比较快，一盏吊灯在一个家庭可能用上1年左右就要换了，因为随着时间的推移，很快出现明显的光衰及频闪，常见的情况是，一盏吊灯中往往有一两个灯泡不会亮的情况。

[0003] 为此，如何提供一种经久耐用、结构简洁、外形美观的新型莲叶状吊灯为本实用新型的研究目的。

[0004] 综上所述，本实用新型正是在现有公知技术的基础上，结合实际应用的验证，对同一技术领域内的产品结构提出进一步研发与设计的技术方案，这些所提出的技术方案完全能解决现有技术存在的问题，同时也有利于同一技术领域的众多技术问题的解决以及提高技术方案的可拓展性。

实用新型内容

[0005] 针对上述内容，本实用新型提供一种新型莲叶状吊灯，使用LED灯板进行照明，经久耐用；LED灯板往上方进行照明，由扩散板进行光线发散，使得灯具不刺眼，光线柔和，氛围营造出色；灯体简洁，扩散板形状与荷叶相似，外型美观。

[0006] 为实现上述目的，本实用新型提供以下技术方案：

[0007] 一种新型莲叶状吊灯，包括：吸顶罩、长杆、连接环、套杆、扩散板、万向头套件、万向头、连接部、柔光板、LED灯板、灯板托架、桥形压线板、灯罩；所述吸顶罩连接所述长杆；所述长杆连接所述连接环；所述连接环连接所述套杆；所述套杆连接所述万向头套件；所述万向头套件连接所述万向头；所述万向头连接所述连接部；所述连接部连接所述扩散板；所述连接部连接所述灯板托架；所述柔光板连接所述灯板托架；所述LED灯板连接所述灯板托架；所述桥形压线板连接所述灯板托架；所述灯罩连接所述灯板托架。

[0008] 进一步的，所述万向头底部具有螺栓与所述连接部进行旋合连接。

[0009] 进一步的，所述吸顶罩内部设置驱动器。

[0010] 进一步的，所述套杆内部为中空结构。

[0011] 进一步的，所述万向头套件内部具有螺纹，所述套杆与所述万向头套件进行旋合连接。

[0012] 进一步的，所述柔光板中部具有圆形孔；所述LED灯板中部具有圆形孔。

[0013] 本实用新型的有益效果：LED灯板经久耐用；LED灯板不直接向下方照明，往上方进行照明，形成氛围光线，由扩散板进行光线发散，使得灯具不刺眼，光线柔和，氛围营造出色；灯体简洁，扩散板形状与荷叶相似，外型美观。

附图说明

[0014] 为了更清楚地说明本实用新型实施例或现有技术中的技术方案，下面将对实施例或现有技术描述中所需要使用的附图作简单地介绍，显而易见的，下面描述中的附图仅仅是本实用新型的一些实施例，对于本领域普通技术人员来讲，在不付出创造性劳动的前提下，还可以根据这些附图获得其他的附图。

[0015] 图1为本实用新型的主视图；

[0016] 图2为本实用新型的部分结构分解示意图。

[0017] 其中：吸顶罩1、长杆2、连接环3、套杆4、扩散板5、万向头套件6、万向头7、连接部8、柔光板9、LED灯板10、灯板托架11、桥形压线板12、灯罩13。

具体实施方式

[0018] 为使本实用新型实施例的目的、技术方案和优点更加清楚，下面将结合本实用新型实施例中的附图，对本实用新型实施例中的技术方案进行清楚、完整地描述，显然，所描述的实施例是本实用新型一部分实施例，而不是全部的实施例。基于本实用新型中的实施例，本领域普通技术人员在没有作出创造性劳动前提下获得的所有的实施例，都属于本实用新型的保护的范围。

[0019] 如图1-图2所示，一种新型莲叶状吊灯，包括：吸顶罩1、长杆2、连接环3、套杆4、扩散板5、万向头套件6、万向头7、连接部8、柔光板9、LED灯板10、灯板托架11、桥形压线板12、灯罩13；吸顶罩1连接长杆2；长杆2连接连接环3；连接环3连接套杆4；套杆4连接万向头套件6；万向头套件6连接万向头7；万向头7连接连接部8；连接部8连接扩散板5；连接部8连接灯板托架11；柔光板9连接灯板托架11；LED灯板10连接灯板托架11；桥形压线板12连接灯板托架11；灯罩13连接灯板托架11。

[0020] 万向头7底部具有螺栓与连接部8进行旋合连接；扩散板5处于连接部8与灯板托架11之间，灯板托架11与连接部8连接同时将扩散板5夹紧。

[0021] 吸顶罩1内部设置驱动器，驱动器引出的导线可通过长杆2与套杆4内部与LED灯板10进行电性连接。

[0022] 套杆4内部为中空结构，长杆2内部为中空结构，电源导线收纳在长杆2与套杆4内部，使得灯体电线不外露，有效减少漏电风险与增加灯具整体美观。

[0023] 万向头套件6内部具有螺纹，套杆4与万向头套件6进行旋合连接。

[0024] 柔光板9中部具有圆形孔；LED灯板10中部具有圆形孔；灯板托架11上部为圆柱形结构，柔光板9与LED灯板10穿过灯板托架11上部圆柱形结构后稳定连接灯板托架11；灯板托架11上部包裹连接部8底部；桥形压线板12将导线包裹后使用螺丝固定在灯板托架11底部。

[0025] 本实用新型使用LED灯板经久耐用；LED灯板不直接向下方照明，往上方进行照明，

光线首先经过柔光板，再由扩散板进行光线发散，使得灯具侧发光不刺眼，光线柔和，氛围营造出色；灯体简洁，扩散板形状与荷叶相似，外型美观。

[0026] 在本说明书的描述中，若出现术语“实施例一”、“本实施例”、“具体实施”等描述意指结合该实施例或示例描述的具体特征、结构、材料或特点包含于本实用新型或实用新型的至少一个实施例或示例中。在本说明书中，对上述术语的示意性表述不一定指的是相同的实施例或示例；而且，所描述的具体特征、结构、材料或特点可以在任何一个或多个实施例或示例中以恰当的方式结合。

[0027] 在本说明书的描述中，术语“连接”、“安装”、“固定”、“设置”、“具有”等均做广义理解，例如，“连接”可以是固定连接或在不影响部件关系与技术效果的基础上通过中间组件间接进行，也可以是一体连接或部分连接，如同此例的情形对于本领域普通技术人员而言，可根据具体情况理解上述术语在本实用新型或实用新型中的具体含义。

[0028] 以上实施例仅用以说明本实用新型的技术方案，而非对其限制；尽管参照前述实施例对本实用新型进行了详细的说明，本领域的普通技术人员应当理解；其依然可以对前述各实施例所记载的技术方案进行修改，或者对其中部分技术特征进行等同替换；而这些修改或者替换，并不使相应技术方案的本质脱离实用新型各实施例技术方案的精神和范围。

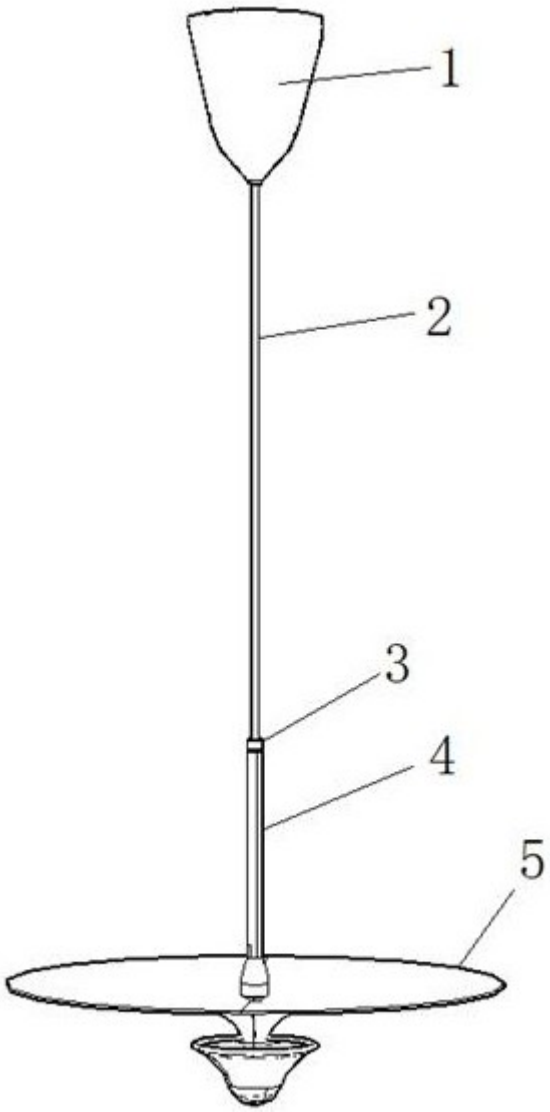

图1

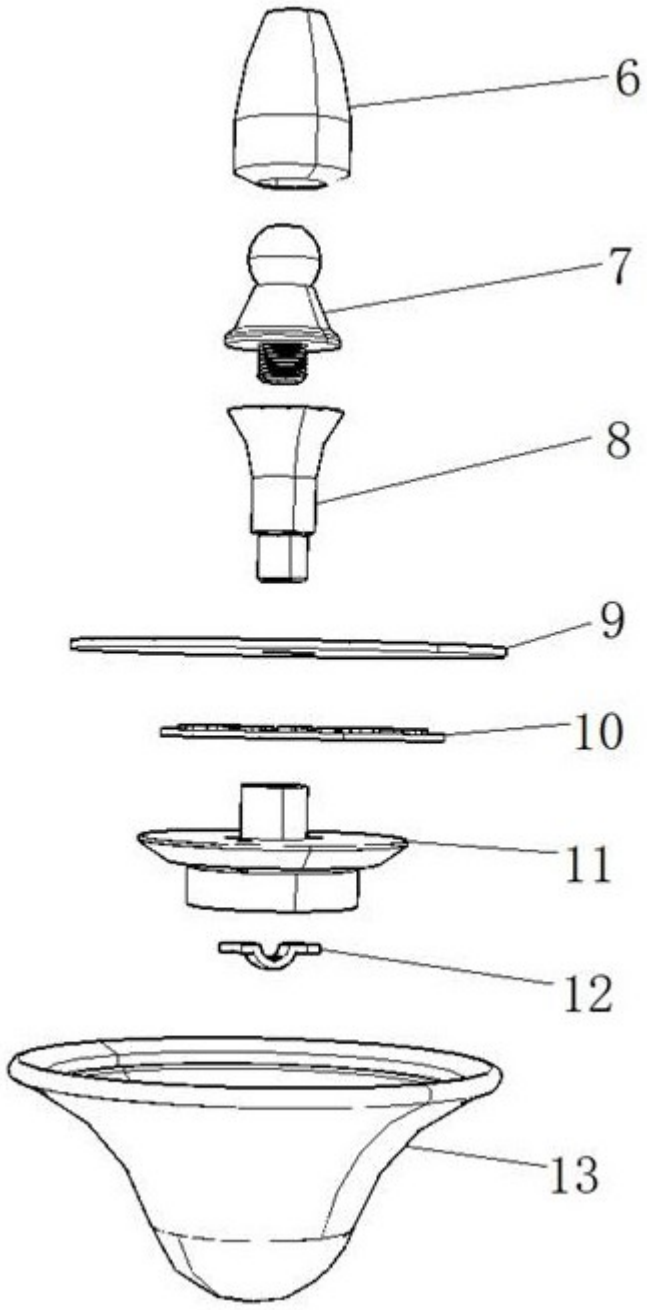

图2