(19)中华人民共和国国家知识产权局

(12)实用新型专利

(10)授权公告号 CN 203502434 U
(45)授权公告日 2014.03.26

(21)申请号 201320629647.1

(22)申请日 2013.10.12

(73)专利权人 四川蓝彩电子科技有限公司
地址 629000 四川省遂宁市经济开发区兴宁路36号

(72)发明人 刘杨

(74)专利代理机构 成都金英专利代理事务所 51218
代理人 袁英

(51)Int.Cl.
G01R 1/02(2006.01)
G01R 1/04(2006.01)

权利要求书1页 说明书2页 附图1页

(54)实用新型名称

转盘保护罩

(57)摘要

本实用新型公开了一种转盘保护罩，包括保护罩本体和保护罩驱动机构，保护罩本体由底盘(1)和罩体(2)组成，罩体(2)与底盘(1)固定连接；保护罩驱动机构包括气缸，气缸由缸体(4)和活塞杆(5)组成，缸体(4)固定安装在支架(7)上，支架(7)上与活塞杆(5)相配合的位置设有活塞杆通孔(8)，活塞杆(5)穿过活塞杆通孔(8)并通过连接件(6)与底盘(1)固定连接。本实用新型可有效避免电气性能检测触点被空气中尘埃等污染物颗粒污染，从而保障了元器件电气性能检测的准确性和可靠性；正常运作时保护罩起保护作用，在系统出现故障时，利用气缸可自动抬升、打开保护罩，方便检修，结构简单，使用方便。

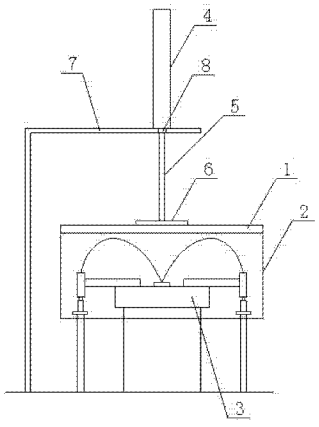

CN 203502434 U

1. 转盘保护罩，其特征在于：它包括保护罩本体和保护罩驱动机构，保护罩本体由底盘（1）和与底盘（1）相配合的罩体（2）组成，罩体（2）罩在转盘（3）上，罩体（2）与底盘（1）固定连接；保护罩驱动机构包括气缸，气缸由缸体（4）和活塞杆（5）组成，缸体（4）固定安装在支架（7）上，支架（7）上与活塞杆（5）相配合的位置设有活塞杆通孔（8），活塞杆（5）穿过活塞杆通孔（8）并通过连接件（6）与底盘（1）固定连接。

2. 根据权利要求 1 所述的转盘保护罩，其特征在于：所述的罩体（2）为透明罩体。

转盘保护罩

技术领域

[0001] 本实用新型涉及一种转盘保护罩。

背景技术

[0002] 在二极管、三极管等元器件的生产过程中，需要对其电气性能进行测试，将电气性能不合格的次品丢弃到次品收集盒中，合格品继续进行下一步外观检测。在进行电气性能检测时，通过吸头将元器件吸附，由转盘带动元器件对准电气性能检测触点，下压接触从而完成测试。空气中的尘埃等污染物颗粒会影响元器件电气性能检测的准确性，因此电气性能的测试过程要求在无尘的环境下进行。然而，现有的二极管、三极管电气性能检测装置中均未设置保护罩，电气性能检测触点长期裸露在空气中，容易受到污染且会直接影响元器件电气性能检测准确性和可靠性。

实用新型内容

[0003] 本实用新型的目的在于克服现有技术的不足，提供一种可有效避免电气性能检测触点被空气中尘埃等污染物颗粒污染的转盘保护罩，有效保障元器件电气性能检测的准确性和可靠性；在系统出现故障时，利用气缸自动打开保护罩，方便检修。

[0004] 本实用新型的目的是通过以下技术方案来实现的：转盘保护罩，它包括保护罩本体和保护罩驱动机构，保护罩本体由底盘和与底盘相配合的罩体组成，罩体罩在转盘上，罩体与底盘固定连接；保护罩驱动机构包括气缸，气缸由缸体和活塞杆组成，缸体固定安装在支架上，支架上与活塞杆相配合的位置设有活塞杆通孔，活塞杆穿过活塞杆通孔并通过连接件与底盘固定连接。

[0005] 作为优选，罩体为透明罩体。

[0006] 本实用新型的有益效果是：

[0007] 1）可有效避免电气性能检测触点被空气中尘埃等污染物颗粒污染，从而保障了元器件电气性能检测的准确性和可靠性；

[0008] 2）正常运作时保护罩起保护作用，在系统出现故障时，利用气缸可自动抬升、打开保护罩，方便检修，结构简单，使用方便；

[0009] 3）透明罩体方便工作人员实时观察转盘状态、元器件电气性能检测及回收的情况。

附图说明

[0010] 图 1 为本实用新型结构示意图；

[0011] 图中，1- 底盘，2- 罩体，3- 转盘，4- 缸体，5- 活塞杆，6- 连接件，7- 支架，8- 活塞杆通孔。

具体实施方式

[0012] 下面结合附图进一步详细描述本实用新型的技术方案，但本实用新型的保护范围不局限于以下所述。

[0013] 如图 1 所示，转盘保护罩，它包括保护罩本体和保护罩驱动机构，保护罩本体由圆形底盘 1 和与底盘 1 相配合的圆筒形罩体 2 组成，罩体 2 选用透明罩体，罩体 2 罩在转盘 3 上，罩体 2 与底盘 1 固定连接；保护罩驱动机构包括气缸，气缸由缸体 4 和活塞杆 5 组成，缸体 4 固定安装在支架 7 上，支架 7 上与活塞杆 5 相配合的位置设有活塞杆通孔 8，活塞杆 5 穿过活塞杆通孔 8 并通过连接件 6 与底盘 1 固定连接。

[0014] 正常运作或待机时，罩体 2 罩在转盘 3 上，对转盘 3 上的电气性能检测触头等起保护作用。当系统发生故障时，气缸的活塞杆 5 被向上拉升，从而带动保护罩本体向上抬升，打开保护罩以方便工作人员检修。

[0015] 以上所述仅是本实用新型的优选实施方式，应当理解本实用新型并非局限于本文所披露的形式，不应看作是对其他实施例的排除，而可用于各种其他组合、修改和环境，并能够在本文所述构想范围内，通过上述教导或相关领域的技术或知识进行改动。而本领域人员所进行的改动和变化不脱离本实用新型的精神和范围，则都应在本实用新型所附权利要求的保护范围内。

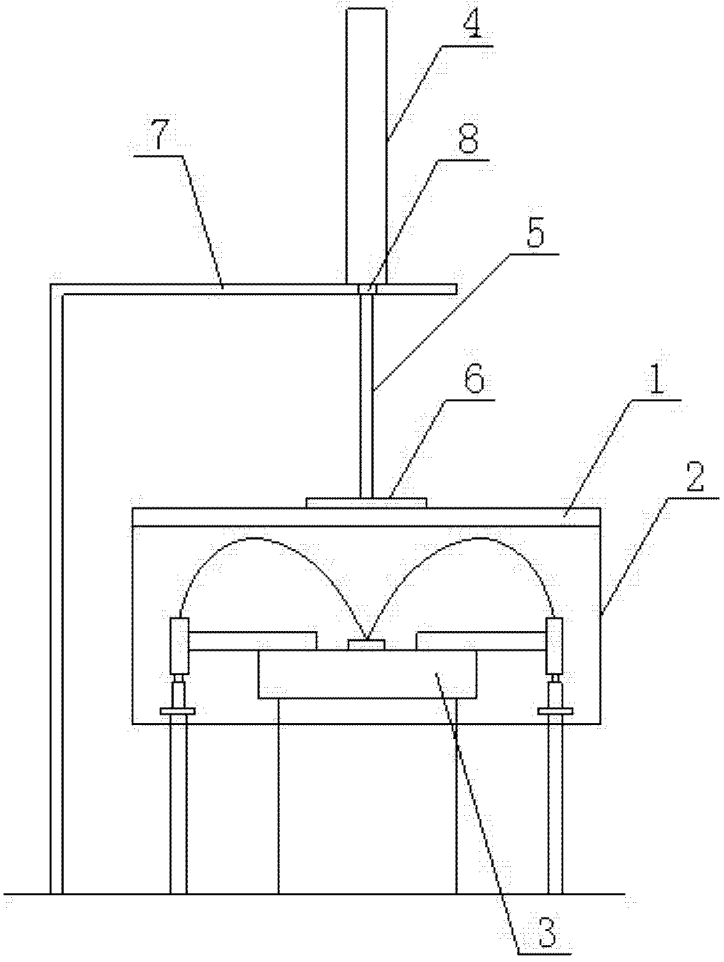

图 1