(19)中华人民共和国国家知识产权局

(12)实用新型专利

(10)授权公告号 CN 210806642 U
(45)授权公告日 2020.06.19

(21)申请号 201922112916.7

(22)申请日 2019.12.02

(73)专利权人 江苏瑞仕达电气设备有限公司
地址 225700 江苏省泰州市兴化市张郭镇科技园区(刘西区域)

(72)发明人 何宏瑞

(51)Int.Cl.
H02G 3/04(2006.01)

权利要求书1页 说明书3页 附图2页

(54)实用新型名称

一种电缆桥架抗震支架

(57)摘要

本实用新型公开了一种电缆桥架抗震支架，包括吊架，所述吊架的一端连接装设有固定架，所述固定架上架设有桥架，所述吊架的一端装设有减震装接片，所述减震装接片的内侧限位套设有减震片，所述减震片上开设有一体式的限位杆，所述限位杆上装设有减震弹簧，所述减震片与减震装接片通过限位杆限位卡设；当桥架受到垂直方向受力时，弹簧可受力形变产生反作用力，进行抗震，当水平方向产生震动时，减震装接片在固定架内限位移动，可对水平方向的受力进行缓冲，该装置在使用时，在该装置的吊架上装设有可伸缩结构，当使用该支架架设桥架时，可根据装设地的环境及安装需求调节吊设的高度，方便使用该支架架设桥架，提高了该装置的实用性。

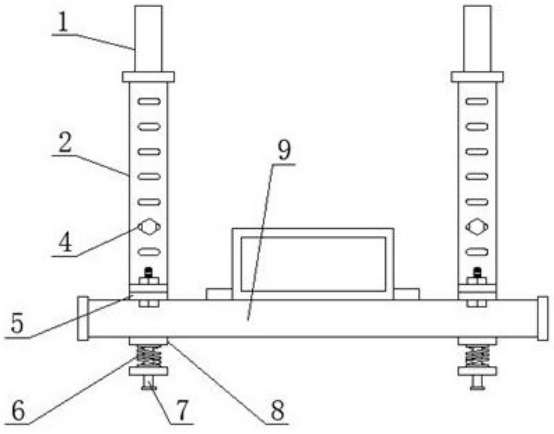

CN 210806642 U

1.一种电缆桥架抗震支架，包括吊架(2)，所述吊架(2)的一端连接装设有固定架(9)，所述固定架(9)上架设有桥架，其特征在于：所述吊架(2)的一端装设有减震装接片(5)，所述减震装接片(5)的内侧限位套设有减震片(8)，所述减震片(8)上开设有一体式的限位杆(7)，所述限位杆(7)上装设有减震弹簧(6)，所述减震片(8)与减震装接片(5)通过限位杆(7)限位卡设，所述固定架(9)的内侧开设有限位槽(10)，所述减震装接片(5)滑动装设在限位槽(10)内。

2.根据权利要求1所述的一种电缆桥架抗震支架，其特征在于：所述吊架(2)的另一端装设有伸缩吊杆(1)，所述吊架(2)上开设有旋接槽(4)，所述伸缩吊杆(1)上开设有定位槽(3)。

3.根据权利要求2所述的一种电缆桥架抗震支架，其特征在于：所述伸缩吊杆(1)与吊架(2)通过螺栓旋设在定位槽(3)与旋接槽(4)内固定。

4.根据权利要求1所述的一种电缆桥架抗震支架，其特征在于：所述固定架(9)的两端限位装设有两个减震装接片(5)。

5.根据权利要求1所述的一种电缆桥架抗震支架，其特征在于：所述吊架(2)与减震装接片(5)的连接处旋设有螺栓，吊架(2)与减震装接片(5)通过螺栓旋设固定。

6.根据权利要求1所述的一种电缆桥架抗震支架，其特征在于：所述减震装接片(5)为工字型结构。

7.根据权利要求1所述的一种电缆桥架抗震支架，其特征在于：所述减震弹簧(6)限位垫设在减震片(8)与减震装接片(5)之间。

一种电缆桥架抗震支架

技术领域

[0001] 本实用新型属于抗震支架技术领域，具体涉及一种电缆桥架抗震支架。

背景技术

[0002] 电缆桥架分为槽式、托盘式和梯架式、网格式等结构，由支架、托臂和安装附件等组成。建筑物内桥架可以独立架设，也可以敷设在各种建筑物和管廊支架上，应体现结构简单，造型美观、配置灵活和维修方便等特点，电缆桥架的支吊架质量应符合现行的有关技术标准电缆桥架水平敷设时，根据建筑平面布置图，结合空调管线和电气管线等设置情况、方便维修，以及电缆路由的疏密来确定电缆桥架的最佳路由。如无其它管架借用，则需自设立柱，立柱及支架在装设时，需要具有一定的抗震强度，确保支架 的稳定性，根据场所的设置条件确定桥架的固定方式，选择悬吊式、直立式、侧壁式或是混合式，连接件和紧固件一般是配套供应的，此外，根据桥架结构选折相应的盖板。

[0003] 现有的电缆桥架抗震支架，通常在装设桥架时，需要根据场所的安装条件及环境确定安装方式，从而装设吊架，吊架在装设时需要确保具有一定的抗震强度，从而保证桥架铺设后的稳定性，常用的抗震支架在装设时，通常减震结构干邑，只能对垂直方向的震动进行缓冲，当桥架受到水平方向的震动时依然容易掉落，影响该装置的稳定性的问题，为此我们提出一种电缆桥架抗震支架。

实用新型内容

[0004] 本实用新型的目的在于提供一种电缆桥架抗震支架，以解决上述背景技术中提出的现有的电缆桥架抗震支架，通常在装设桥架时，需要根据场所的安装条件及环境确定安装方式，从而装设吊架，吊架在装设时需要确保具有一定的抗震强度，从而保证桥架铺设后的稳定性，常用的抗震支架在装设时，通常减震结构干邑，只能对垂直方向的震动进行缓冲，当桥架受到水平方向的震动时依然容易掉落，影响该装置的稳定性的问题。

[0005] 为实现上述目的，本实用新型提供如下技术方案：一种电缆桥架抗震支架，包括吊架，所述吊架的一端连接装设有固定架，所述固定架上架设有桥架，所述吊架的一端装设有减震装接片，所述减震装接片的内侧限位套设有减震片，所述减震片上开设有一体式的限位杆，所述限位杆上装设有减震弹簧，所述减震片与减震装接片通过限位杆限位卡设，所述固定架的内侧开设有限位槽，所述减震装接片滑动装设在限位槽内。

[0006] 优选的，所述吊架的另一端装设有伸缩吊杆，所述吊架上开设有旋接槽，所述伸缩吊杆上开设有定位槽。

[0007] 优选的，所述伸缩吊杆与吊架通过螺栓旋设在定位槽与旋接槽内固定。

[0008] 优选的，所述固定架的两端限位装设有两个减震装接片。

[0009] 优选的，所述吊架与减震装接片的连接处旋设有螺栓，吊架与减震装接片通过螺栓旋设固定。

[0010] 优选的，所述减震装接片为工字型结构。

[0011] 优选的，所述减震弹簧限位垫设在减震片与减震装接片之间。

[0012] 与现有技术相比，本实用新型的有益效果是：

[0013] (1)该桥架在装设时，将桥架上使用的抗震支架设置为可同时缓冲水平方向与垂直方向的受力，通过减震装接片本体的减震结构，当桥架受到垂直方向受力时，弹簧可受力形变产生反作用力，进行抗震，当水平方向产生震动时，减震装接片在固定架内限位移动，可对水平方向的受力进行缓冲，提高了该抗震支架的稳定性；

[0014] (2)该装置在使用时，在该装置的吊架上装设有可伸缩结构，当使用该支架架设桥架时，可根据装设地的环境及安装需求调节吊设的高度，方便使用该支架架设桥架，提高了该装置的实用性。

附图说明

[0015] 图1为本实用新型的结构示意图；

[0016] 图2为本实用新型减震装接片的纵截面结构示意图；

[0017] 图3为本实用新型伸缩吊杆与吊架的装接结构示意图；

[0018] 图中：1、伸缩吊杆；2、吊架；3、定位槽；4、旋接槽；5、减震装接片；6、减震弹簧；7、限位杆；8、减震片；9、固定架；10、限位槽。

具体实施方式

[0019] 下面将结合本实用新型实施例中的附图，对本实用新型实施例中的技术方案进行清楚、完整地描述，显然，所描述的实施例仅仅是本实用新型一部分实施例，而不是全部的实施例。基于本实用新型中的实施例，本领域普通技术人员在没有做出创造性劳动前提下所获得的所有其他实施例，都属于本实用新型保护的范围。

[0020] 请参阅图1、图2和图3，本实用新型提供一种技术方案：一种电缆桥架抗震支架，包括吊架2，吊架2的一端连接装设有固定架9，固定架9上架设有桥架，吊架2的一端装设有减震装接片5，减震装接片5的内侧限位套设有减震片8，减震片8上开设有一体式的限位杆7，限位杆7上装设有减震弹簧6，减震片8与减震装接片5通过限位杆7限位卡设，固定架9的内侧开设有限位槽10，减震装接片5滑动装设在限位槽10内，当桥架受到垂直方向受力时，减震弹簧6可受力形变产生反作用力，进行抗震，当水平方向产生震动时，减震装接片5在固定架9内限位移动，可对水平方向的受力进行缓冲。

[0021] 为了更好的吊设安装，本实施例中，优选的，吊架2的另一端装设有伸缩吊杆1，吊架2上开设有旋接槽4，伸缩吊杆1上开设有定位槽3，提高该装置的实用性，为了更好的固定伸缩吊杆1与吊架2，本实施例中，优选的，伸缩吊杆1与吊架2通过螺栓旋设在定位槽3与旋接槽4内固定，为了更好的装设，本实施例中，优选的，固定架9的两端限位装设有两个减震装接片5，提高固定架9两端的稳定性，为了更好的固定，本实施例中，优选的，吊架2与减震装接片5的连接处旋设有螺栓，吊架2与减震装接片5通过螺栓旋设固定，防止吊架2与减震装接片5的连接处脱落，为了更好的卡设组装在固定架9上，本实施例中，优选的，减震装接片5为工字型结构，为了更好的抗震，本实施例中，优选的，减震弹簧6限位垫设在减震片8与减震装接片5之间。

[0022] 本实用新型的工作原理及使用流程：该桥架在装设时，将桥架上使用的抗震支架

设置为可同时缓冲水平方向与垂直方向的受力，通过减震装接片5本体的减震结构，当桥架受到垂直方向受力时，桥架挤压固定架9，固定架9挤压减震片8，减震片8通过限位杆7在减震装接片5上限位移动同时挤压减震弹簧6，减震弹簧6受力形变产生反作用力进行抗震，当水平方向产生震动时，减震装接片5受力在固定架9上开设的限位槽10内限位移动，可对水平方向的受力进行缓冲，提高了该抗震支架的稳定性，在该装置的吊架2上装设有可伸缩结构，当使用该支架架设桥架时，可根据装设地的环境及安装需求调节吊设的高度，使用螺栓旋设在不同的定位槽3与旋接槽4的组合内，即可固定吊设高度，方便使用该支架架设桥架，提高了该装置的实用性。

[0023] 尽管已经示出和描述了本实用新型的实施例，对于本领域的普通技术人员而言，可以理解在不脱离本实用新型的原理和精神的情况下可以对这些实施例进行多种变化、修改、替换和变型，本实用新型的范围由所附权利要求及其等同物限定。

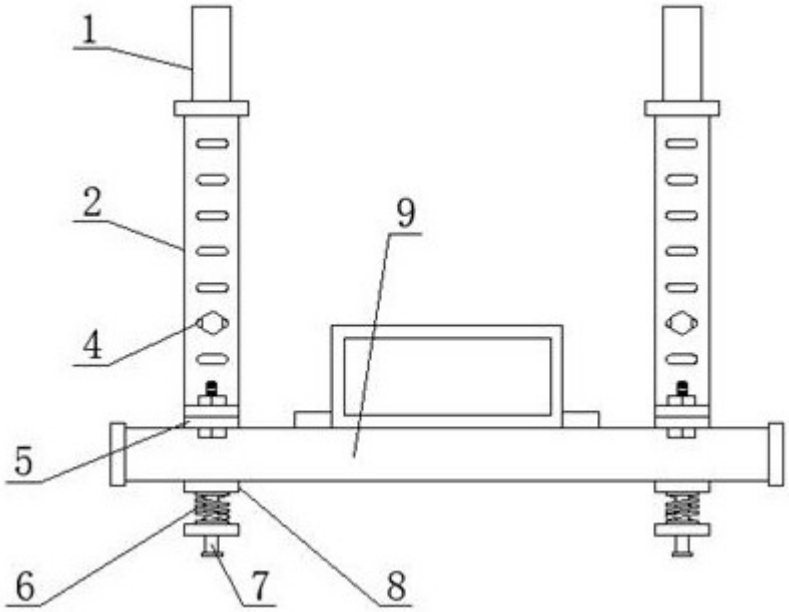

图1

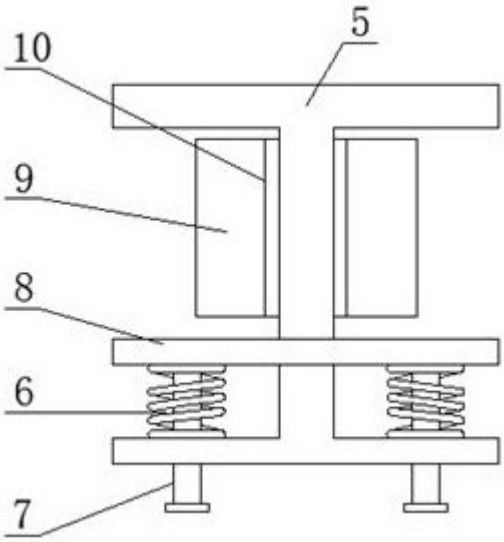

图2

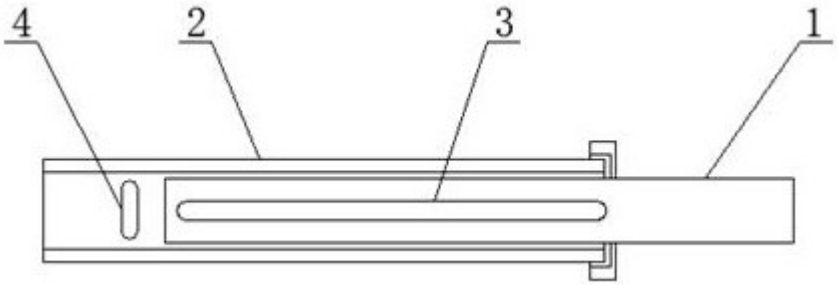

图3