MINISTERO DELLO SVILUPPO ECONOMICO
DIREZIONE GENERALE PER LA TUTELA DELLA PROPRIETA' INDUSTRIALE
UFFICIO ITALIANO BREVETTI E MARCHI

UIBM

DOMANDA NUMERO	**201995900458275**
Data Deposito	**31/07/1995**
Data Pubblicazione	**31/01/1997**

Sezione	Classe	Sottoclasse	Gruppo	Sottogruppo
F	16	B		

Titolo

ACCASSORIO PER STANZE DA BAGNO, CUCINE E SIMILI.

DESCRIZIONE del modello industriale di utilità dal titolo:

"Accessorio per stanze da bagno, cucine e simili"

di: Rodolfo DI MARTINO, nazionalità italiana, Corso XXV Aprile 7, 10098 Rivoli (Torino)

Depositata il: 31 luglio 1995 TO 95U000173

* * *

DESCRIZIONE

Il presente trovato si riferisce agli accessori per stanze da bagno, cucine e simili, ed ha per scopo la realizzazione di un sistema di accessori versatile, funzionale e la cui installazione possa essere effettuata rapidamente e facilmente anche da persone relativamente inesperte.

Secondo il trovato questo scopo è raggiunto per mezzo di un accessorio del tipo considerato, caratterizzato essenzialmente dal fatto che il gruppo di sostegno comprende:

- uno o più organi d'attacco fissabili ad una struttura di sopporto, quale una parete od un altro accessorio, in cui l'organo o ciascun organo d'attacco presenta almeno un foro d'innesto destinato a risultare sostanzialmente verticale nella condizione installata, e
- almeno una struttura astiforme sagomata di

SA/sr

JACOBACCI & PERANI S.p.A.

sostegno di uno o più oggetti, la quale presenta almeno una parte terminale piegata che, nell'uso, è infilata nel suddetto foro od in uno dei suddetti fori d'innesto di uno degli organi d'attacco.

Le caratteristiche ed i vantaggi del trovato appariranno meglio dalle lettura della descrizione particolareggiata che segue, fatta con riferimento ai disegni annessi, dati a titolo d'esempio non limitativo e nei quali:

la figura 1 è una vista in prospettiva esplosa di una possibile realizzazione del trovato,

la figura 2 è una vista in prospettiva esplosa di un organo d'attacco, facente parte dell'accessorio della figura 1, visto posteriormente secondo la freccia II della figura 1,

la figura 3 è una vista in prospettiva dell'accessorio della figura 1 assemblato,

le figure 4 e 5 sono viste in prospettiva che illustrano due accessori basati sul principio del trovato e concettualmente analoghi a quello della figura 3,

le figure 6 e 7 sono viste in prospettiva di due rispettivi accessori secondo il trovato, realizzati con l'uso di una coppia di organi d'attacco come quelli illustrati nelle figure precedenti,

JACOBACCI & PERANI S.p.A.

la figura 8 è una vista in prospettiva che illustra un'ulteriore accessorio secondo il trovato, utilizzante un solo organo d'attacco,

la figura 9 è una vista in prospettiva analoga di un accessorio utilizzante una coppia di organi d'attacco,

la figura 10 è una vista in prospettiva che illustra parzialmente un montante utilizzabile nell'accessorio secondo il trovato ed al quale è fissato un corrispondente organo d'attacco,

la figura 11 è una vista in prospettiva esplosa dell'organo d'attacco della figura 10,

la figura 12 è una vista in prospettiva di un esempio di combinazione di accessori secondo il trovato, comprendente montanti del tipo illustrato nella figura 10,

la figura 13 è una vista in prospettiva spaccata di un gruppo che comprende un organo d'attacco ed un relativo montante che sfruttano lo stesso concetto utilizzato nelle figure 10 e 11, nonché una staffa di sospensione del montante,

la figura 14 è una vista in prospettiva dello stesso gruppo della figura 13, che illustra una diversa possibilità di fissaggio della staffa,

la figura 15 è una vista in prospettiva di un

JACOBACCI & PERANI S.p.A.

possibile esempio di accessorio multiplo realizzabile con l'uso degli elementi illustrati nelle figure 13 e 14,

la figura 16 è una vista in prospettiva esplosa di un'altra possibile realizzazione dell'accessorio secondo il trovato,

la figura 17 è una sezione eseguita in maggiore scala nel piano indicato in XVII-XVII nella figura 16, e

la figura 18 è una vista in prospettiva di una possibile realizzazione di un accessorio montato che comprende le parti illustrate nella figura 16.

Riferendosi alle figure 1 a 3, un accessorio secondo il trovato comprende un organo d'attacco designato nel complesso con 10 nella figura 3.

L'organo d'attacco è fissabile ad una struttura di sopporto, quale una parete.

A titolo d'esempio non limitativo, l'organo d'attacco 10 è costituito essenzialmente da un blocchetto 12. Il blocchetto 12 è preferibilmente di un materiale plastico stampato, ma può anche essere metallico.

Nella realizzazione presentata nelle figure 1 a 3, il blocchetto 12 presenta una forma generale simile a quella di una lesena, con una parte colon-

JACOBACCI & PERANI S.p.A.

nare 14 ed una parte di coronamento 16 in forma di capitello.

Nella parte di coronamento è praticata una coppia di fori d'innesto 18 che sboccano sulla sua faccia superiore e la cui funzione sarà specificata più avanti.

Il blocchetto 12 presenta una faccia ventrale piana 20 (figura 2) d'appoggio contro la parete.

Nel corpo della parte colonnare 12 sono praticati fori trasversali passanti 22, 24 per il passaggio di viti 26 di fissaggio alla parete, ad esempio per mezzo di tasselli ad espansione 28.

Per la regolazione dell'assetto del blocchetto 12 i fori 22 sono allungati verticalmente ed i fori 24 sono allungati orizzontalmente.

Il blocchetto 12, nella realizzazione preferita delle figure 1 a 3, è corredato di un semiguscio amovibile, di completamento della sua parte colonnare 14, per la copertura dei fori 22 e 24 e delle teste delle relative viti di fissaggio 26.

Il semiguscio 30 può essere dello stesso materiale plastico o metallico del blocchetto 12.

L'accoppiamento del semiguscio 30 con il blocchetto 12 può avvenire mediante scorrimento reciproco, oppure a scatto.

JACOBACCI & PERANI S.p.A.

Nelle figure 1 e 2 è illustrato un possibile accoppiamento tra il blocchetto 12 ed il semiguscio 30 che comprende scanalature longitudinali laterali 32 nel blocchetto 12 e corrispondenti ali laterali 34 del semiguscio 30, accoppiabili con le scanalature 32 per infilamento od a scatto.

L'organo d'attacco 10 è destinato a sopportare una struttura astiforme di sostegno di uno o più oggetti.

Questa struttura astiforme può essere costituita da una spezzone di tondino, ad esempio d'acciaio inossidabile.

A titolo d'esempio, nelle figure 1 e 3 è rappresentata una struttura di sostegno, designata nel complesso con 40a, che può essere ottenuta a partire da uno spezzone di tondino metallico o di altro materiale, ad esempio un tondino d'acciaio inossidabile.

Nella realizzazione illustrata a titolo d'esempio nelle figure 1 e 3, l'elemento 40a costituente la struttura di sostegno è sagomato secondo una configurazione parzialmente anulare, per ricevere il corpo di un contenitore e sostenere il suo bordo periferico.

Il contenitore può essere ad esempio portaspaz-

JACOBACCI & PERANI S.p.A.

zolino, un portasapone, ecc., il tutto come apparirà meglio più avanti dall'esame delle altre figure e delle relative descrizioni.

La struttura di sostegno 40a delle figure 1 e 3, così come altre strutture di sostegno che saranno descritte più avanti, è costituita da un unico elemento a forma di anello spaccato, sostanzialmente circolare, con una coppia di parti terminali piegate gemelle 42, parallele ed adiacenti. Ognuna di queste parti terminali 42 è innestata in uno dei fori gemelli 18 del blocchetto 12 dell'organo d'attacco 10.

In alternativa, nella realizzazione delle figure 1 a 3 l'organo d'attacco potrebbe presentare un solo foro o più di due fori d'innesto, per compiere la stessa funzione di accoppiamento con una parte terminale di una struttura di sostegno astiforme.

Nella realizzazione delle figure 1 e 3 è previsto che la struttura di sostegno 40a possa cedere sotto l'effetto di un urto esercitato su di essa, ad esempio da un braccio o da una mano, in una direzione sostanzialmente orizzontale come quella indicata dalla freccia F nella figura 3.

L'applicazione di una forza come quella indicata con F nella figura 3 consente un cedimento elastico angolare per rotazione delle due parti termi-

nali gemelle 42 inserite nei fori gemelli 18 degli organi d'attacco.

Nella figura 3 è illustrata in linee a tratti una posizione deformata elasticamente della struttura di sostegno 40a.

In certi casi può essere invece desiderabile che il cedimento elastico della struttura di sostegno 40a non avvenga. Per ottenere il bloccaggio della struttura 40a contro il cedimento elastico, preferibilmente il blocchetto 12 ed una delle parti terminali 42 presentano rispettivi fori trasversali 44, 46 nei quali è inseribile facoltativamente una spina o grano 48 di bloccaggio della rotazione della relativa parte terminale 42 e perciò di tutta la struttura di sostegno 40a.

Questo principio è applicabile ad altre realizzazioni descritte più avanti ed illustrate nelle figure e la sua descrizione non sarà perciò ripetuta.

Nella figura 4 è illustrato un organo d'attacco 10 uguale o simile a quello delle figure precedenti, al quale è associato un elemento astiforme 40b, costituente una struttura di sostegno, il quale è così sagomato da formare un'ansa di sostegno per asciugamani e simili e che presenta ancora parti terminali piegate gemelle 42 innestate nei fori gemelli 18

JACOBACCI & PERANI S.p.A.

dell'organo d'attacco 10.

Nella figura 5 è illustrato un organo di sostegno 10 uguale o simile a quello delle figure precedenti, al quale è associato un elemento 40c, costituente una struttura di sostegno, il quale è così sagomato da formare un perno centrale per un rotolo, ad esempio di carta igienica, un rotolo di tovaglioli, un rotolo di fogli di alluminio o di pellicola di materiale plastico, ecc..

Negli esempi delle figure 6 e 7, un accessorio secondo il trovato comprende una coppia di organi d'attacco 10 uguali o simili a quelli delle figure precedenti e fissati ad una parete, allo stesso livello (ma anche a livelli differenti).

Nella figura 6 agli organi d'attacco 10 sono associati due elementi di sostegno astiformi 40d, 40e, ognuno in forma di archetto e con rispettive parti terminali opposte piegate 42 che sono innestate nelle coppie di fori d'innesto 18 degli organi d'attacco 10, ad esempio per costituire una coppia di porta-asciugamani.

Nella figura 7 i due organi d'attacco 10 sono intercollegati da un elemento di sostegno 40f sagomato in forma di anello parziale sostanzialmente ovale. L'elemento 40f sopporta il bordo periferico

JACOBACCI & PERANI S.p.A.

di un contenitore 50 a vaschetta, rappresentato in linee a tratti, il cui corpo è inserito nell'elemento stesso.

In alternativa, l'elemento 40f può costituire un porta-asciugamani.

Anche in questo caso l'elemento 40f presenta parti terminali piegate 42 che sono innestate in corrispondenti fori 18 degli organo d'attacco 10.

Gli altri fori d'innesto 18 degli organi d'attacco 10 ricevono le parti terminali piegate di elementi di sostegno astiformi 40g, sagomati sostanzialmente ad L, con un ramo terminale minore 42 ed un ramo maggiore costituente un braccio di sostegno di oggetto, quale un asciugamani.

Se gli elementi 40g sono di tondino e le parti terminali 42 dei loro bracci 40g sono lasciate libere di ruotare nei corrispondenti fori 18, essi costituiscono un perno per consentire il brandeggio dei bracci 40g.

Uno dei bracci 40g, in una realizzazione non rappresentata, può costituire un sostegno per uno specchio ingranditore.

Nelle figure 8 e 9 sono illustrate due possibili realizzazioni di un accessorio secondo il trovato che comprendono, rispettivamente, un organo d'attac-

JACOBACCI & PERANI S.p.A.

co 10 od una coppia di organi d'attacco 10 che possono essere uguali o simili a quelli delle figure precedenti.

All'organo d'attacco 10 della figura 8 è associato un elemento 40h, costituente una struttura di sostegno, il quale è sagomato secondo una configurazione almeno parzialmente anulare, come quella delle figure 1 e 3.

Un elemento di sostegno di questo genere, ancora designato con 40h, è associato ad ognuno degli organi d'attacco 10 della figura 9.

Sia nel caso della figura 8 che nel caso della figura 9 l'accessorio comprende un ricettacolo, rispettivamente 50a e 50b, in forma di ripiano, vassoio o simile.

Il contenitore 50a della figura 8 presenta una singola borchia o simile sporgenza inferiore centrale 52a, la quale è inserita nell'elemento di sostegno anulare 40a, che la cinge e sostiene il ricettacolo 50a.

Così pure, il ricettacolo 50b della figura 9 presenta una coppia di borchie o simili sporgenze inferiori 52b che, nell'uso, sono inserite negli elementi di sostegno anulari 40a, i quali cingono e sostengono il ricettacolo 50b.

JACOBACCI & PERANI S.p.A.

Si farà ora riferimento alle figure 10 ed 11 per descrivere un altro sistema di sopporto di un accessorio secondo il trovato.

Secondo il trovato, l'accessorio comprende un montante costituito da almeno un elemento astiforme e preferibilmente da una coppia di elementi astiformi 60.

I montanti 60 sono di preferenza ad andamento verticale e possibili modi in cui sono sopportati saranno descritti più avanti.

Al montante 60 è associato un organo d'attacco, designato nel complesso con 62 nella figura 10.

Preferibilmente, un organo d'attacco 62 come quello illustrato nelle figure 10 e 11 è sotto forma di un morsetto formato da due ganasce atte a rinserrare l'elemento o ciascun elemento astiforme 60.

Una delle ganasce, designata con 10, è preferibilmente identica agli organi d'attacco 10 delle figure precedenti e le sue parti sono designate con gli stessi numeri di riferimento utilizzati nelle figure 1 e 2.

L'altra ganascia del morsetto 62, designata nel complesso con 64, è in forma di semiguscio.

La ganascia 64 presenta tacche 66 aperte verso la ganascia 10 per ospitare parzialmente l'elemento

JACOBACCI & PERANI S.p.A.

o ciascun elemento astiforme costituente il montante 60, come si può osservare nella figura 10.

L'unione ed il serraggio delle due ganasce 10 e 64 sono ottenuti per mezzo di viti autofilettanti 60 che si estendono attraverso i fori 22, 24 della parte colonnare 14 del blocchetto 12 e si impegnano in fori di corrispondenti colonnine interne 68 della ganascia 64.

Preferibilmente, il morsetto 62 comprende inoltre una guarnizione d'attrito 70 sotto forma di una lastrina di gomma o di materiale plastico. Nella condizione installata la lastrina 70 è interposta fra le facce piane delle ganasce 10, 64 ed è premuta contro l'elemento o ciascun elemento astiforme 60 in conseguenza del serraggio del morsetto 62, così da impedire lo scorrimento del morsetto stesso lungo il montante.

Nella figura 12 è illustrata una possibile combinazione di accessori ottenibili secondo i principi delle figure 10 e 11.

Nella figura 12 l'accessorio comprende una piantana con una base 72 d'appoggio al suolo dalla quale si estendono più montanti 60, ognuno costituto a titolo d'esempio da elemento astiformi gemelli sagomati ad U capovolta che possono essere costituiti

da tondino di acciaio inossidabile o di altro materiale.

Ai montanti 60 sono associati diversi morsetti 62 come quelli delle figure 11 e 12.

A titolo d'esempio, i morsetti 62 situati più in alto sopportano una struttura di sostegno 40f, 40g come quella della figura 7.

L'elemento 40f può sostenere un contenitore 50 di forma oblunga, come quello della figura 7.

I morsetti 62 sottostanti sopportano un elemento di sostegno sagomato, ancora designato 40f, che può sopportare un altro contenitore oblungo 50.

Un morsetto 62 ancora sottostante sopporta un elemento di sostegno 40c, in forma di perno come quello della figura 5 che sostiene un rotolo, ad esempio di carta igienica.

Ancora un altro morsetto 62 sottostante sopporta un elemento sagomato 40a, simile a quello della figura 3 (o della figura 8) che può sopportare un portascopettino 50c.

Nelle figure 13 e 14, un accessorio secondo il trovato comprende ancora una coppia di elementi astiformi 60 come quelli della figura 10 (oppure un solo elemento astiforme) ed uno o più morsetti 62 come quello delle figure 10 ed 11.

JACOBACCI & PERANI S.p.A.

Le parti del morsetto 62 visibili nella figura 13 sono designate con gli stessi riferimenti delle figure 10 ed 11.

I due elementi astiformi 60 si estendono verso il basso (nella condizione installata) da una staffa di sospensione comune 80.

La staffa 80 è formata da un blocchetto prismatico 82 e da una slitta 84 di forma sostanzialmente ad L che può fungere da ganascia di serraggio.

La slitta 84 è scorrevole nel blocchetto 82 secondo la doppia freccia G.

Nella figura 13, per la sospensione del montante 60 il blocchetto 82 poggia su una struttura di sostegno che può essere una traversa superiore T di una cabina di doccia. Un'ala posteriore 88 della slitta 84 presenta una cannotto filettato 89 nel quale è impegnata una vite di registrazione e serraggio 90, girevole nel blocchetto 82 e dotata di un pomello o testa di manovra 92.

Per mezzo della vite 90 è possibile serrare la traversa od altra struttura T tra l'ala 88 ed il montante 60 a scopo di fissaggio per tutta una gamma di larghezze o spessori della struttura T.

L'ala porta un pomello 94 al quale può essere sospeso un oggetto, quale ad esempio un flacone di

JACOBACCI & PERANI S.p.A.

schiuma da bagno all'interno di una cabina di doccia.

Il pomello 94, che è provvisto di un codolo 96 innestato in un foro 98 dell'ala 88, può essere rimosso come nella figura 14 per potere fissare l'ala 88 ad una parete con l'uso di una vite 100 e di un relativo tassello ad espansione 102.

Nella figura 15 è illustrato un accessorio con un sistema di sospensione come quello della figura 13 o della figura 14.

Questo sistema di sospensione comprende una coppia di montanti ad U costituiti da aste gemelle 60, sostenute da staffe 80.

I due montanti 60 sopportano, tramite coppie di organi d'attacco 62, una serie di elementi di sostegno sagomati 40g, sotto forma di archetti 40g, molto simili agli archetti 40d, 40e della figura 8, il tutto per costituire ad esempio una rastrelliera porta-asciugamani.

Si farà ora riferimento alle figure 16 a 18 per descrivere un'altra possibilità offerta da un accessorio secondo il trovato.

Nelle figure 16 a 18 è illustrato un elemento colonnare 108 che fa parte di una struttura fissabile ad una parete.

JACOBACCI & PERANI S.p.A.

L'elemento colonnare 108 può essere ad esempio un montante di una cornice di specchio, come illustrato nelle figure 16 e 18.

Il montante 108 è illustrato con un profilo arrotondato, ma può avere un profilo di altro genere.

Nel caso delle figure 16 a 18 l'organo d'attacco, designato nel complesso con 110, è costituito da un pezzo di materiale plastico od altro, relativamente elastico, in forma di pinza.

L'elemento 110 comprende una coppia di branche 112, 114 atte ad abbracciare l'elemento colonnare 108.

La branca 112 presenta un risvolto squadrato 116 che abbraccia un corrispondente bordo dell'elemento colonnare, per consentire la ritenuta dell'organo d'attacco 110 sull'elemento 108 con un aggancio a scatto reciproco, grazie all'elasticità dell'organo 110.

L'organo d'attacco 110 presenta una parte ad ansa 118 di raccordo tra le branche 112, 114, nella quale sono ricavati fori d'innesto 120 aventi la stessa funzione dei fori 18 degli organi d'attacco 10 e 62.

In un'altra realizzazione il foro d'innesto potrebbe essere uno solo.

JACOBACCI & PERANI S.p.A.

A titolo illustrativo, nelle figure 16 e 18 all'organo d'attacco 110 è associata una struttura astiforme sagomata sotto forma di un anello parziale come quello delle figure 1 e 3. Questo elemento è ancora designato con 40a e comprende una coppia di parti terminali piegate gemelle 42 innestate nei fori 120 dell'organo d'attacco 110.

L'elemento di sostegno 40a sopporta, a titolo d'esempio, un contenitore 50d illustrato in linee a tratti nella figura 18.

Il contenitore 50d può essere in forma di vaschetta, bicchiere o simile, quale un portaspazzolini od un portasapone. Come si può osservare il suo corpo è ricevuto nell'elemento anulare 40a ed un suo bordo periferico è sostenuto dall'elemento stesso.

JACOBACCI & PERANI S.p.A.

RIVENDICAZIONI

1. Accessorio per stanze da bagno, cucine e simili, comprendente almeno un gruppo di sostegno per uno o più oggetti,

caratterizzato essenzialmente dal fatto che il gruppo di sostegno comprende:

- uno o più organi d'attacco (10; 62; 110) fissabili ad una struttura di sopporto, quale una parete od un altro accessorio, in cui l'organo o ciascun organo d'attacco presenta almeno un foro d'innesto (18; 120) destinato a risultare sostanzialmente verticale nella condizione installata, e
- almeno una struttura astiforme sagomata (40a, 40b, 40c, 40d, 40e, 40f, 40g, 40h), la quale presenta almeno una parte terminale piegata (42) che, nell'uso, è infilata nel suddetto foro od in uno dei suddetti fori d'innesto (18; 120) di uno degli organi d'attacco.

2. Accessorio secondo la rivendicazione 1, caratterizzato dal fatto che comprende un singolo organo d'attacco (10; 62; 110) con una coppia di fori d'innesto gemelli paralleli (18; 120), e dal fatto che la struttura di sostegno è costituita da un unico elemento in forma di anello spaccato (40a, 40b, 40c, 40d, 40e, 40f, 40h) variamente sagomato,

JACOBACCI & PERANI S.p.A.

con una coppia di parti terminali piegate gemelle, parallele ed adiacenti, innestate ognuna in uno dei fori gemelli (18; 120) dell'organo d'attacco.

3. Accessorio secondo la rivendicazione 2, caratterizzato dal fatto che comprende un contenitore (50; 50c; 50d) in forma di vaschetta, bicchiere o simile, con un bordo ed un corpo periferico, e dal fatto che l'elemento (40a; 40f) costituente la struttura di sostegno è sagomato secondo una configurazione almeno parzialmente anulare per cingere il corpo del contenitore e sostenere il suo bordo periferico.

4. Accessorio secondo la rivendicazione 2, caratterizzato dal fatto che comprende un ricettacolo (50a) in forma di ripiano, vassoio o simile che presenta un borchia o simile sporgenza inferiore (52a) e dal fatto che l'elemento costituente la struttura di sostegno (40h) è sagomato secondo una configurazione almeno parzialmente anulare per cingere la borchia o simile sporgenza e sostenere il ricettacolo.

5. Accessorio secondo la rivendicazione 1, caratterizzato dal fatto che comprende un ricettacolo (50b) in forma di ripiano, vassoio o simile che presenta una coppia di borchie o simili sporgenze infe-

JACOBACCI & PERANI S.p.A.

riori (52b), ed una coppia di organi d'attacco (10) ognuna con una coppia di fori gemelli paralleli, e dal fatto che la struttura di sostegno è costituita da una coppia di elementi (40h), ognuno con una coppia di parti terminali piegate gemelle (42) innestate ognuna in uno dei fori gemelli del rispettivo organo d'attacco per cingere rispettive borchie o simili sporgenze e sostenere il resto del ricettacolo.

6. Accessorio secondo la rivendicazione 2, caratterizzato dal fatto che l'elemento (40b) costituente la struttura di sostegno è così sagomato da formare un'ansa di sostegno per asciugamani o simili.

7. Accessorio secondo la rivendicazione 2, caratterizzato dal fatto che l'elemento (40g) costituente la struttura di sostegno è così sagomato da formare un braccio a sbalzo di sostegno per asciugamani o simili.

8. Accessorio secondo la rivendicazione 2, caratterizzato dal fatto che l'elemento (40c) costituente la struttura di sostegno è così sagomato da formare un perno centrale per un rotolo.

9. Accessorio secondo una qualsiasi delle rivendicazioni 2 a 8, caratterizzato dal fatto che l'elemento o ciascun elemento (40a) costituente la struttura di sostegno è costituito da un tondino di un

JACOBACCI & PERANI S.p.A.

materiale torsionalmente elastico per consentire un cedimento elastico angolare per rotazione delle due parti terminali gemelle (42) inserite nei fori gemelli (18) dell'organo d'attacco (10).

10. Accessorio secondo la rivendicazione 9, caratterizzato dal fatto che almeno uno dei fori d'innesto gemelli (18) ed almeno una delle parti terminali gemelle (42) corrispondenti presentano fori trasversali (44, 46) nei quali è inseribile facoltativamente una spina o grano (48) di bloccaggio della rotazione di tale parte terminale.

11. Accessorio secondo la rivendicazione 1, caratterizzato dal fatto che comprende da una parte una coppia di organi d'attacco (10; 62) destinati ad essere fissati in posizioni distanziate alla struttura di sopporto ed ognuno dei quali presenta almeno uno dei suddetti fori di innesto (18), e dall'altra parte almeno un elemento di sostegno astiforme sagomato (40d, 40e, 40f, 40g) con parti terminali opposte piegate (42) che, nell'uso, sono innestate in un foro d'innesto (18) di uno degli organi d'attacco.

12. Accessorio secondo la rivendicazione 11, caratterizzato dal fatto che ciascun organo d'attacco (18; 62) presenta una coppia di fori d'innesto ge-

melli paralleli (18) e dal fatto che comprende una coppia di elementi di sostegno astiformi sagomati (40d, 40e) con parti terminali opposte piegate (42) che, nell'uso, sono innestate ognuna in uno dei fori d'innesto (18) di uno degli organi d'attacco.

13. Accessorio secondo la rivendicazione 10 oppure 12, caratterizzato dal fatto che l'elemento od almeno uno degli elementi di sostegno (40d, 40e, 40f, 40g) costituisce un ponte tra i due organi d'attacco (10; 62) per costituire una sbarra od ansa di sostegno per asciugamani o simili.

14. Accessorio secondo una qualsiasi delle rivendicazioni 1, 11 e 13, caratterizzato dal fatto che comprende inoltre almeno un elemento di sostegno astiforme sagomato sostanzialmente ad L (40g), un cui ramo costituisce il tratto terminale (42) inserito nel foro d'innesto od in uno dei fori d'innesto (18) di un organo d'attacco (10; 62) ed il cui altro ramo costituisce un braccio di sostegno di un oggetto.

15. Accessorio secondo la rivendicazione 14, caratterizzato dal fatto che l'elemento di sostegno ad L (40g) è costituito da un tondino ed il suo tratto terminale (42) costituisce un perno per consentire il bradeggio del braccio.

JACOBACCI & PERANI S.p.A.

16. Accessorio secondo la rivendicazione 14 oppure 15, caratterizzato dal fatto che il braccio dell'elemento ad L (40g) costituisce un sostegno per asciugamani o simili.

17. Accessorio secondo la rivendicazione 15, caratterizzato dal fatto che l'estremità libera dell'elemento ad L (40g) porta uno specchio ingranditore

18. Accessorio secondo una qualsiasi delle rivendicazioni precedenti, caratterizzato dal fatto che l'organo d'attacco o ciascun organo d'attacco (10) comprende un blocchetto (12) che presenta una forma generale simile a quella di una lesena, con una parte colonnare (14) ed una parte di coronamento (16) in forma di capitello, nella quale sbocca il foro od ognuno dei due fori d'innesto (18), con una faccia ventrale piana (20) d'appoggio contro una parete e con fori trasversali (22, 24) praticati nella parte colonnare (14) per il passaggio di viti (26) di fissaggio alla parete.

19. Accessorio secondo la rivendicazione 18, caratterizzato dal fatto che il blocchetto (12) è dotato di un semiguscio amovibile (30) di completamento della sua parte colonnare (14) e copertura dei fori trasversali (22, 24) e delle teste delle relative viti (26) di fissaggio alla parete.

JACOBACCI & PERANI S.p.A.

20. Accessorio secondo una qualsiasi delle rivendicazioni 1 a 19, caratterizzato dal fatto che comprende inoltre almeno un montante costituito da almeno un elemento astiforme (60) e dal fatto che l'organo d'attacco o ciascun organo d'attacco è sotto forma di un morsetto (62) formato da due ganasce (12, 64) atte a rinserrare l'elemento o ciascun elemento astiforme (60) del montante, ed una delle quali ganasce presenta almeno uno dei suddetti fori d'innesto (18) che, nella condizione installata, si estende parallelamente al montante.

21. Accessorio secondo la rivendicazione 20 caratterizzato dal fatto che una delle ganasce (64) presenta una o più tacche (66) sboccanti verso l'altra ganascia per ospitare parzialmente l'elemento o ciascun elemento astiforme (60) costituente il montante, ed il morsetto (62) comprende inoltre una guarnizione d'attrito (70) sotto forma di una lastrina che nella condizione installata è interposta tra le ganasce (12, 64) ed è premuta contro l'elemento o ciascun elemento astiforme (60) in conseguenza del serraggio del morsetto (62).

22. Accessorio secondo la rivendicazione 21, caratterizzato dal fatto che almeno una delle ganasce (12, 64) ha una forma generale simile a quella di

JACOBACCI & PERANI S.P.A.

una lesena, con una parte colonnare (14), ed una parte di coronamento (16) in forma di capitello, e con fori trasversali praticati nella parte colonnare per il passaggio di viti di serraggio del morsetto (62), ed una delle due ganasce (12) presenta almeno un foro di innesto (18) che sbocca nella sua parte di coronamento.

23. Accessorio secondo la rivendicazione 22, caratterizzato dal fatto che una delle ganasce (12) è dotata di un semiguscio (20) di completamento della sua parte colonnare (14) e copertura dei suoi fori trasversali (22, 24) e delle teste delle relative viti (68) di serraggio del morsetto (62), e per la ricezione di queste viti l'altra ganascia (64) presenta fori ciechi corrispondenti.

24. Accessorio secondo una qualsiasi delle rivendicazioni 21 a 23, caratterizzato dal fatto che il montante o ciascun montante è costituito da due elementi astiformi gemelli paralleli (60) ed una delle ganasce (64) del morsetto (62) presenta relative tacche gemelle (66).

25. Accessorio secondo una qualsiasi delle rivendicazioni 20 a 24, caratterizzato dal fatto che comprende una piantana con una base (72) d'appoggio al suolo ed almeno un montante sotto forma di uno stelo

JACOBACCI & PERANI S.p.A.

costituito da uno o più elementi astiformi (60).

26. Accessorio secondo una qualsiasi delle rivendicazioni 20 a 24, caratterizzato dal fatto che comprende una staffa di sospensione (80) fissabile e/o agganciabile ad una struttura di sopporto, quale una parete od altro accessorio od elemento strutturale (T), ed un montante sotto forma di uno stelo costituito da uno o più elementi astiformi (60) che, nella condizione installata, si estende verso il basso dalla staffa (80).

27. Accessorio secondo una qualsiasi delle rivendicazioni 20 a 26, caratterizzato dal fatto che comprende una coppia di montanti ognuno sotto forma di uno stelo costituito da uno o più elementi astiformi (60), dal fatto che ai montanti sono fissate coppie di organi d'attacco (62) in forma di morsetti e dal fatto che gli organi d'attacco (62) di ciascuna coppia sono intercollegati da elementi astiformi sagomati (40g) per costituire una rastrelliera.

28. Accessorio secondo una qualsiasi delle rivendicazioni 1 a 17, caratterizzato dal fatto che comprende inoltre una struttura fissabile ad una parete ed avente un elemento colonnare (108) destinato ad estendersi verticalmente nella condizione fissata alla parete, e dal fatto che l'organo d'attacco o

JACOBACCI & PERANI S.p.A.

ciascun organo d'attacco (110) è costituito da un pezzo di materiale relativamente elastico in forma di pinza, con una coppia di branche (112, 114) atte ad abbracciare l'elemento colonnare (108) e con una parte ad ansa (118) di raccordo tra le branche nella quale sono ricavati uno o due fori d'innesto (120) così disposti da risultare verticali nella condizione installata, l'elemento colonnare (108) e l'organo d'attacco (110) essendo così configurati da permettere il loro aggancio a scatto reciproco grazie all'elasticità dell'organo d'attacco.

29. Accessorio secondo la rivendicazione 28, caratterizzato dal fatto che la struttura fissabile alla parete è una cornice di specchio e l'elemento colonnare (100) è un montante della cornice.

PER INCARICO

Dott. Francesco SERRA
N. Iscriz. ALBO 90
(in proprio e per gli altri)

fig. 2

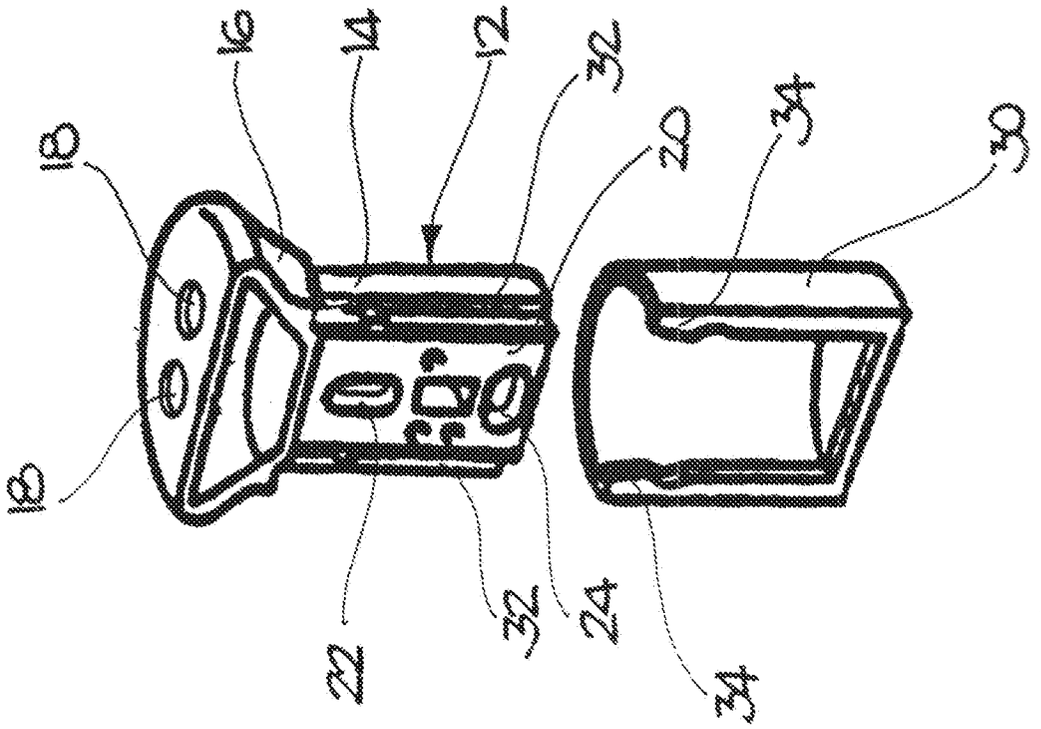

fig. 1

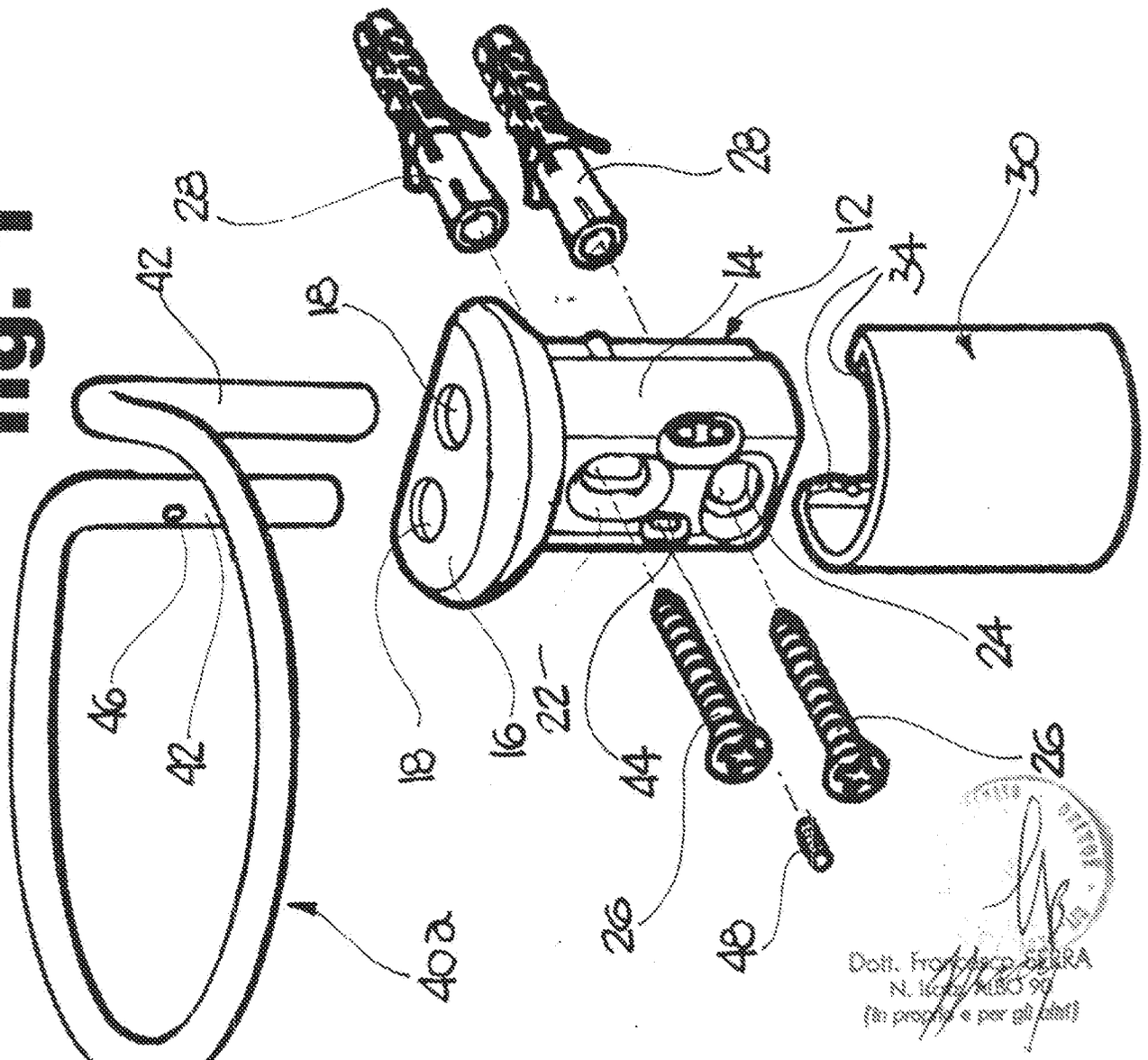

per incarico di: DI MARTINO RODOLFO

Di Martino

fig. 3

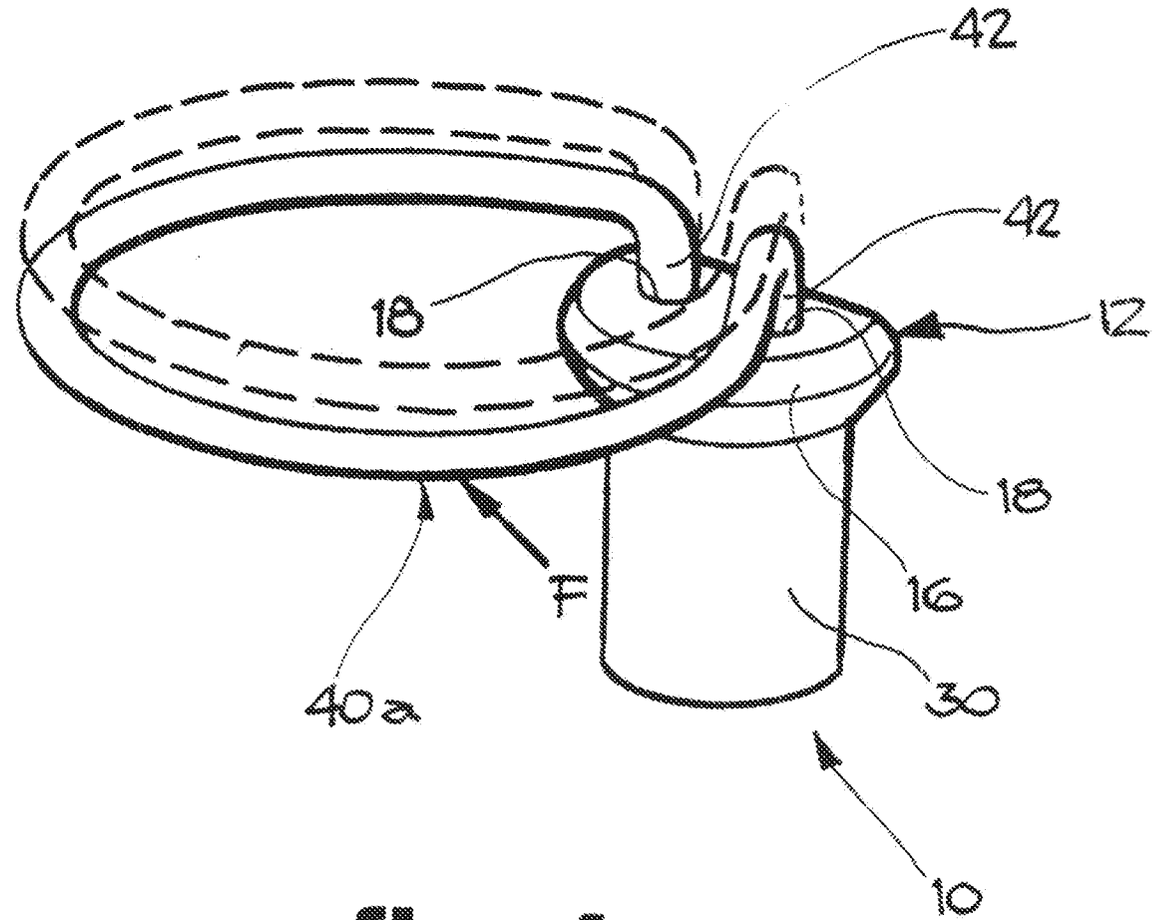

fig. 4

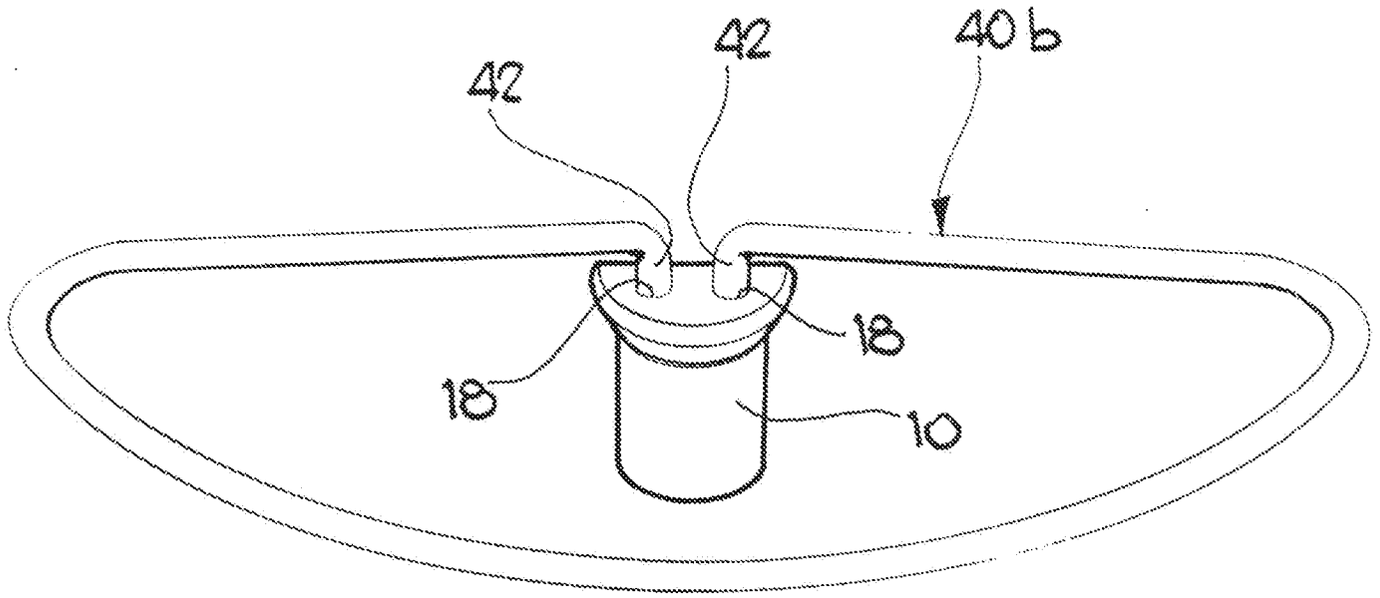

Dott. Francesco SERRA
N. Iscr. ... 90
(in proprio e per gli altri)

per incarico di: DI MARTINO RODOLFO

2/11

Di Martino

fig. 5

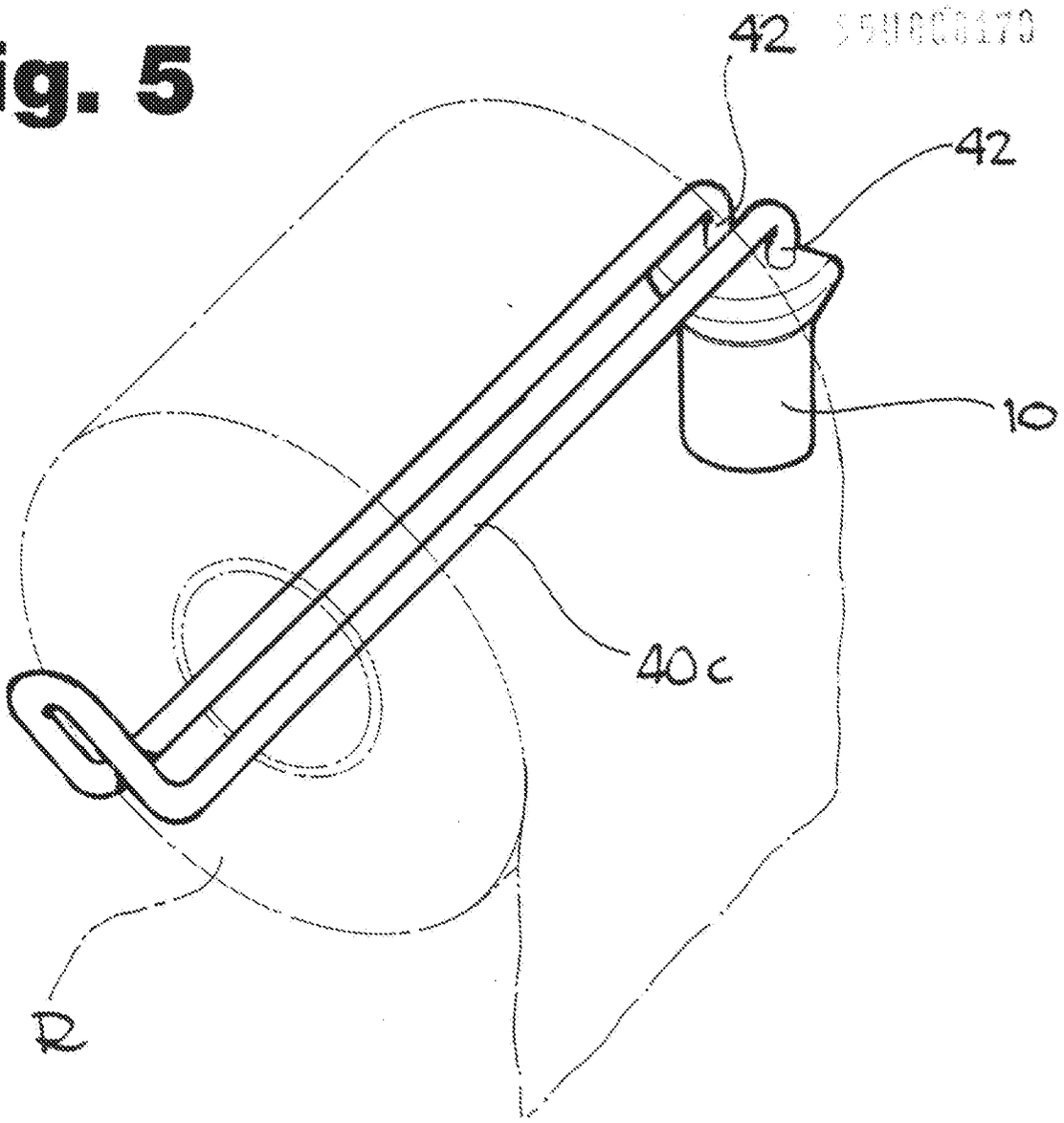

fig. 6

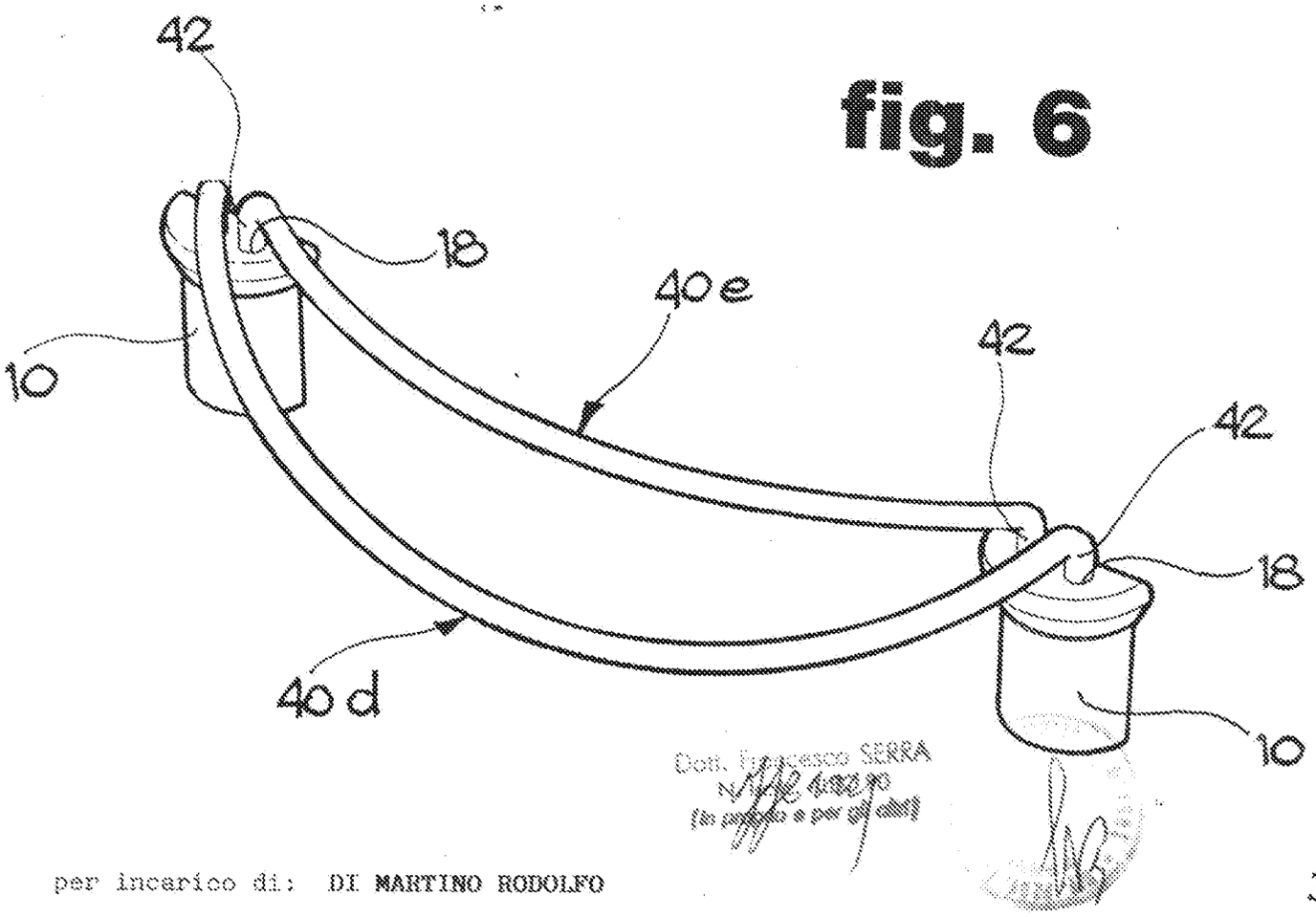

Dott. Francesco SERRA

per incarico di: DI MARTINO RODOLFO

Di Martino

TO 95U000170

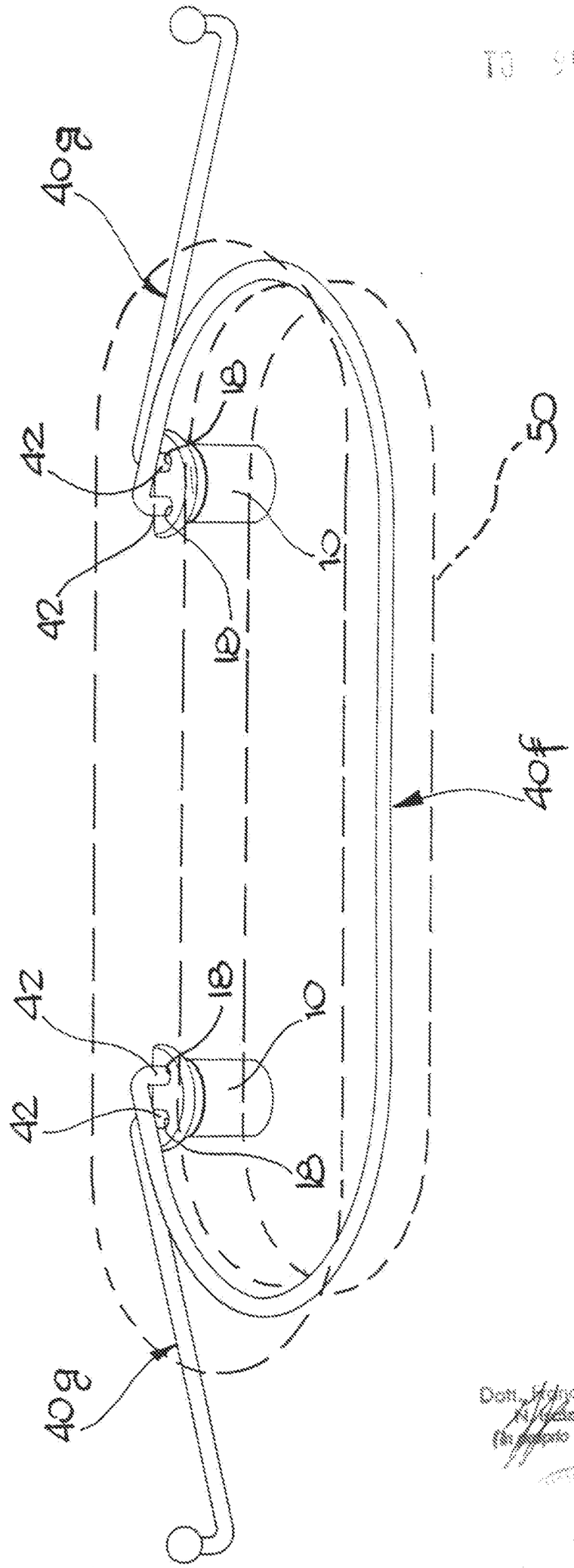

fig. 7

Dott. Francesco SERRA
N. Iscrizione Albo 90
(in proprio e per gli altri)

per incarico di: DI MARTINO RODOLFO

Di Martino

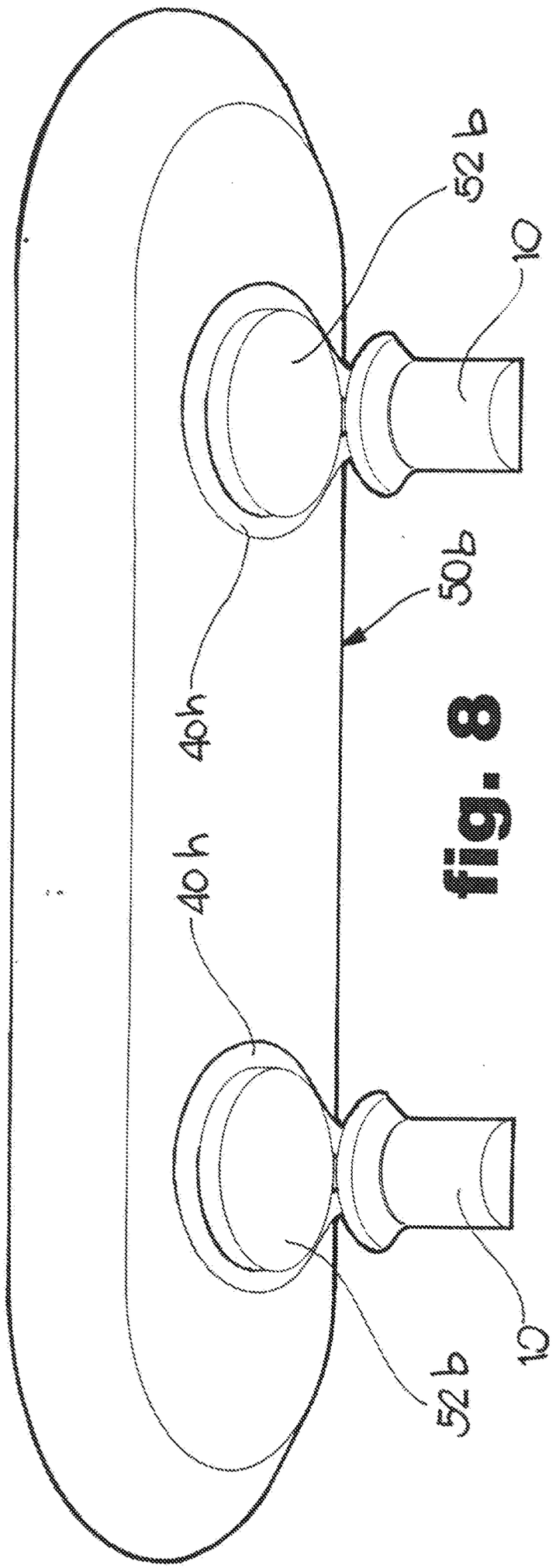

fig. 9

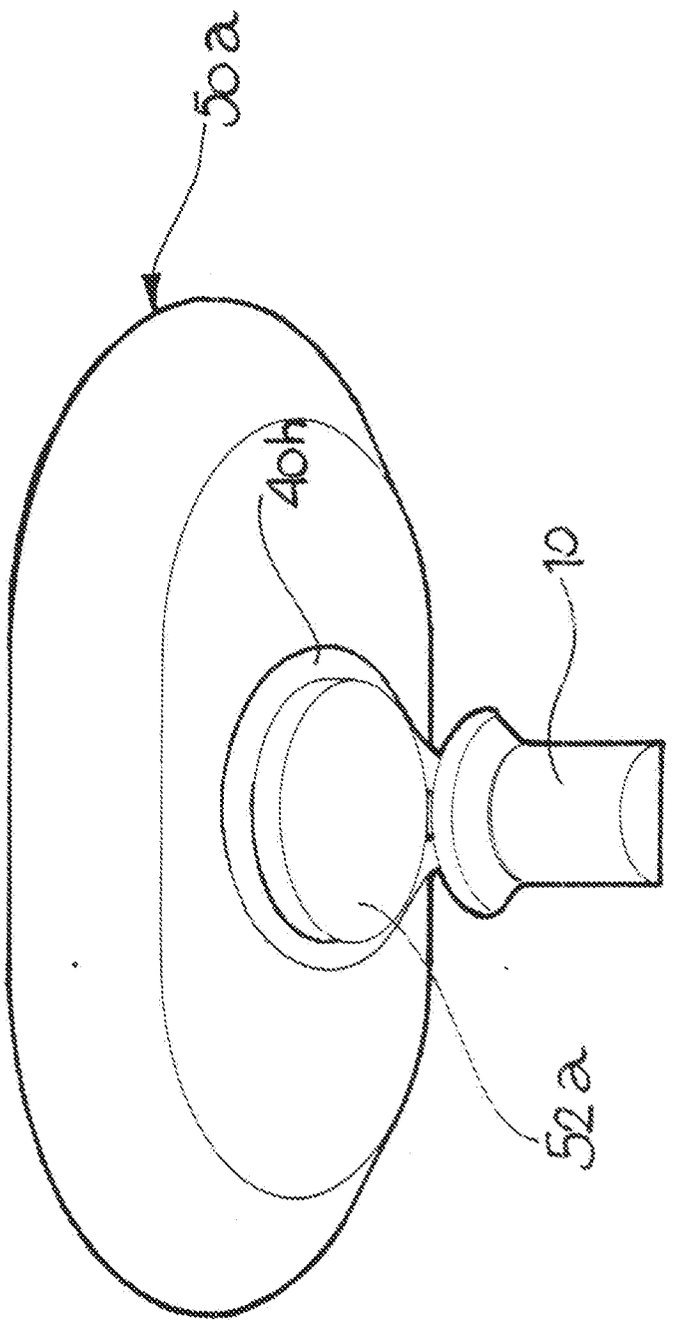

fig. 8

Dott. [illegible] SERRA
N. [illegible] ALBO/90
(in proprio e per gli altri)

per incarico di: DI MARTINO RODOLFO

Di Martino

fig. 10

fig. 11

Dott. Francesco SERRA
N. [illegible]

per incarico di: DI MARTINO RODOLFO

Di Martino

fig. 12

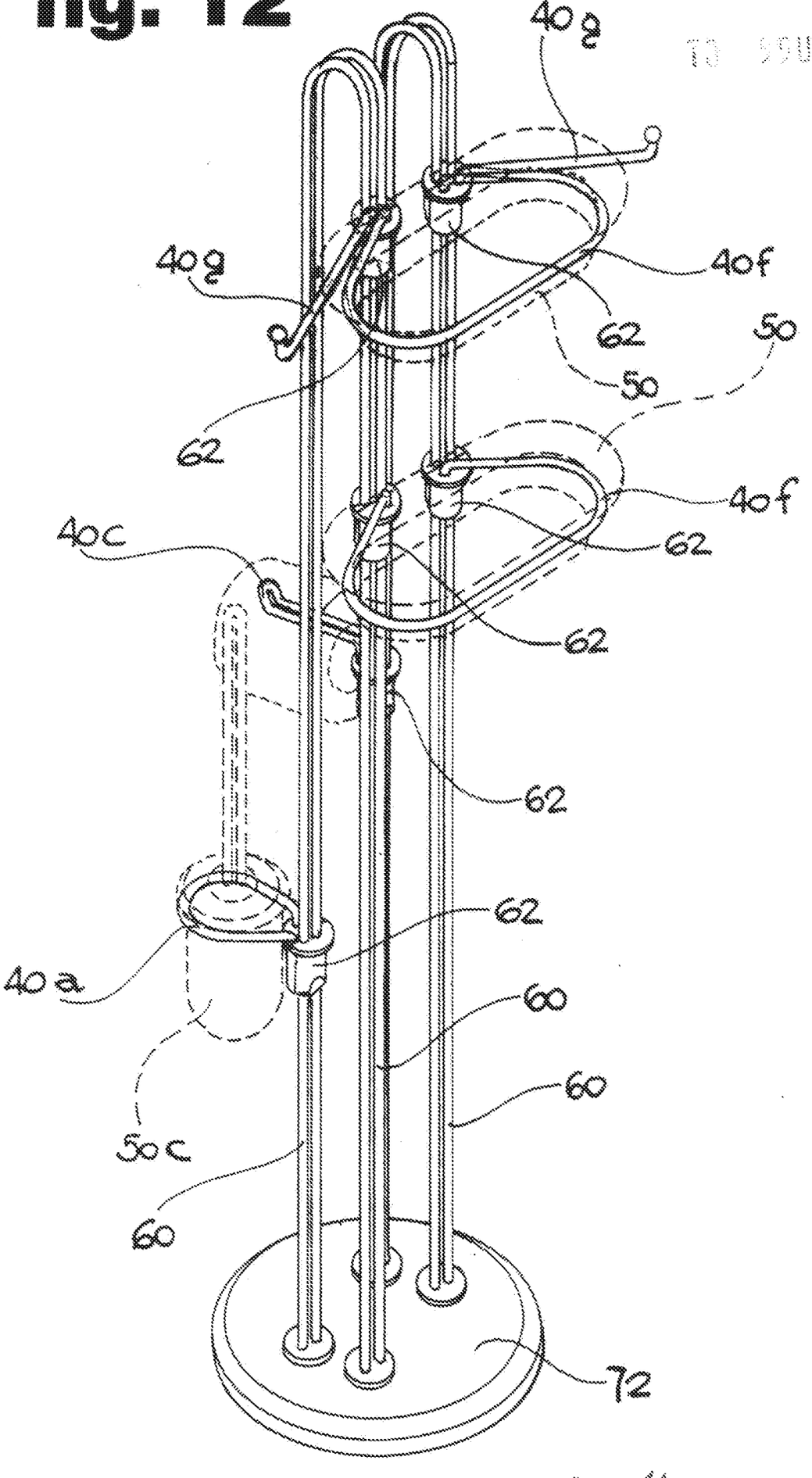

per incarico di: DI MARTINO RODOLFO

Di Martino

TO 95U000170

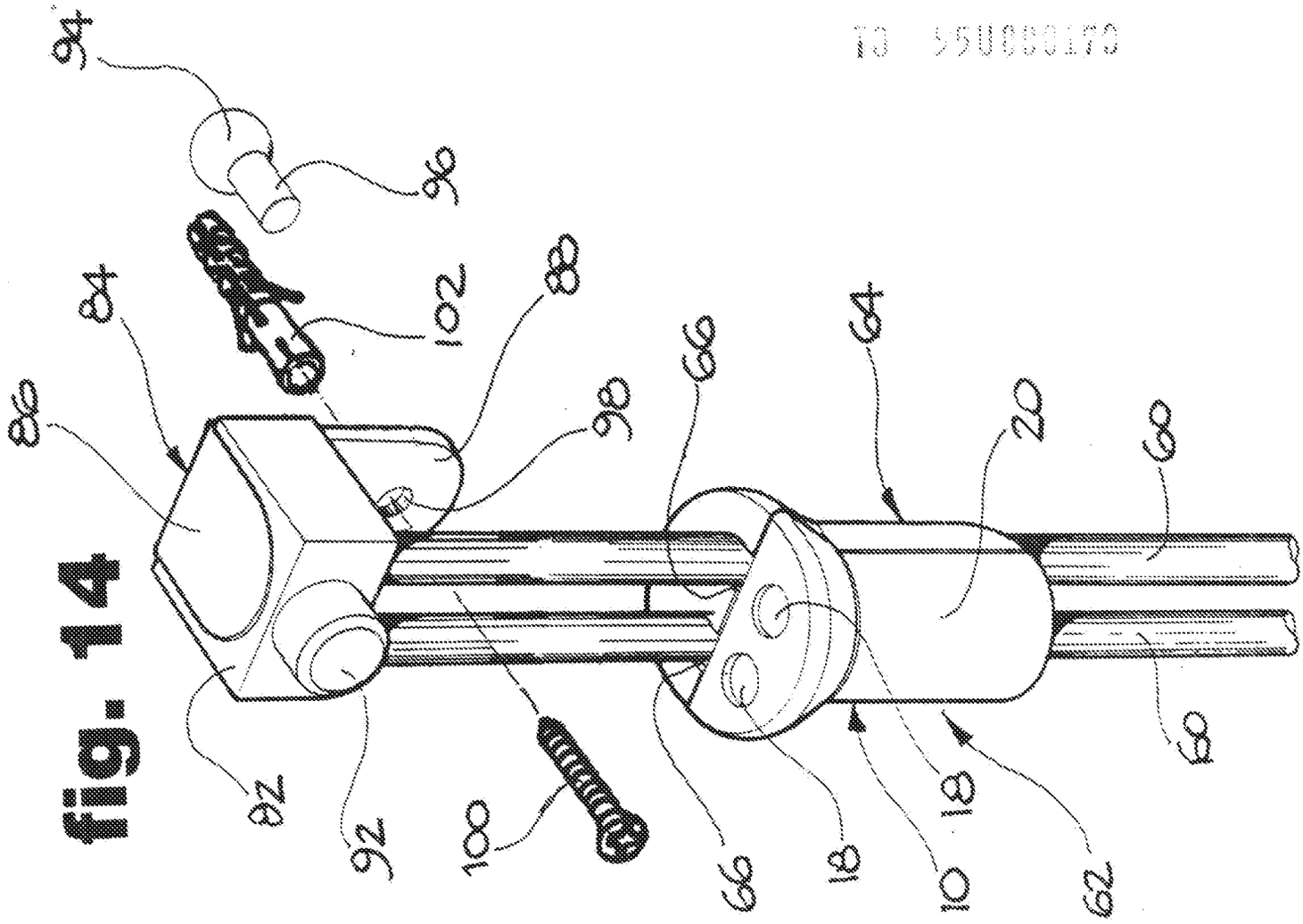

fig. 14

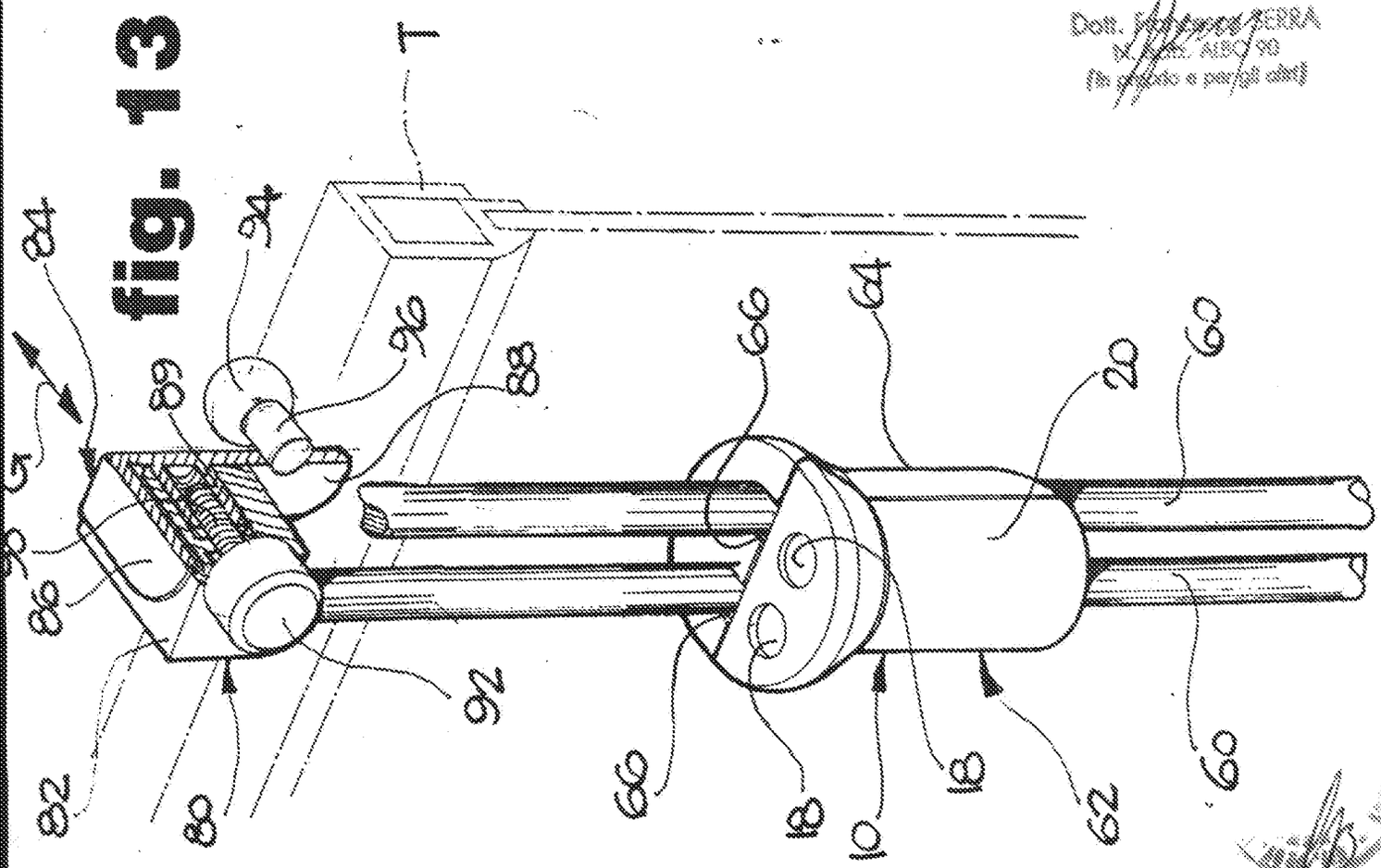

fig. 13

Dott. [illegible] SERRA
[illegible] ALBO 90
(in [illegible] e per gli altri)

per incarico di: DI MARTINO RODOLFO

8/11

Di Martino

TO 99U000170

fig. 15

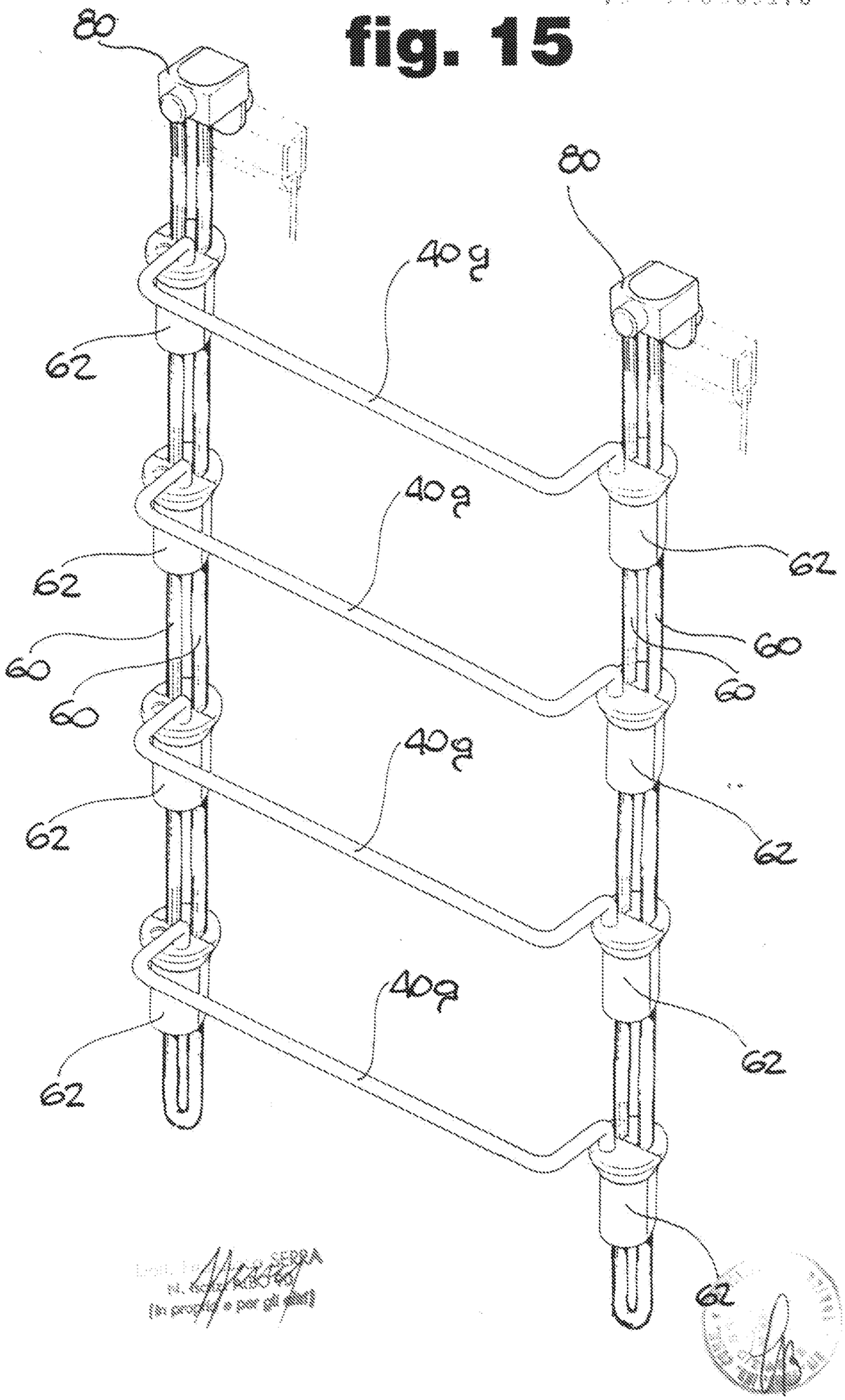

Dott. Ing. Luigi SERRA
N. Notaio ALBO
(in proprio e per gli altri)

per incarico di: DI MARTINO RODOLFO

Di Martino

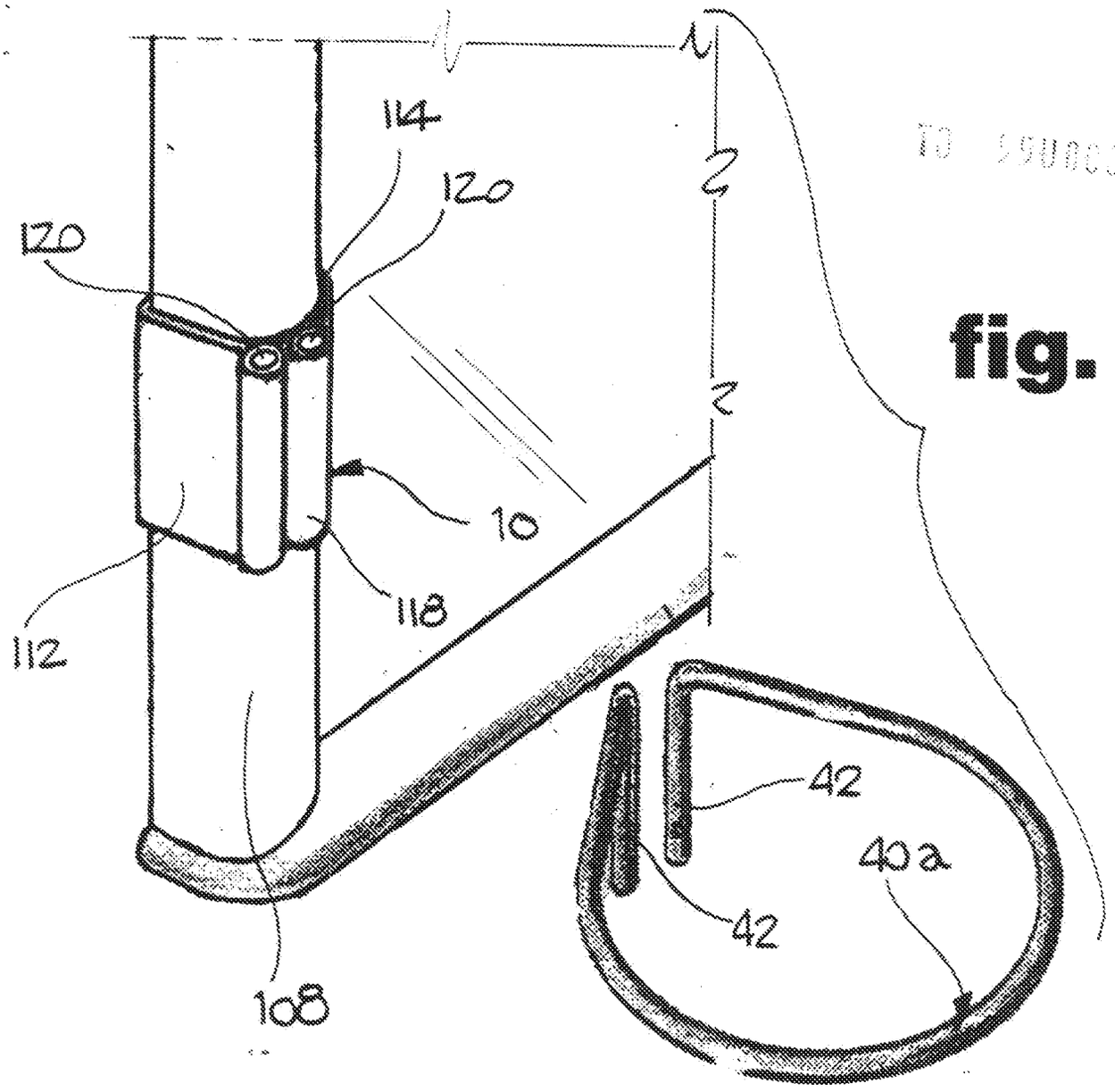

fig. 16

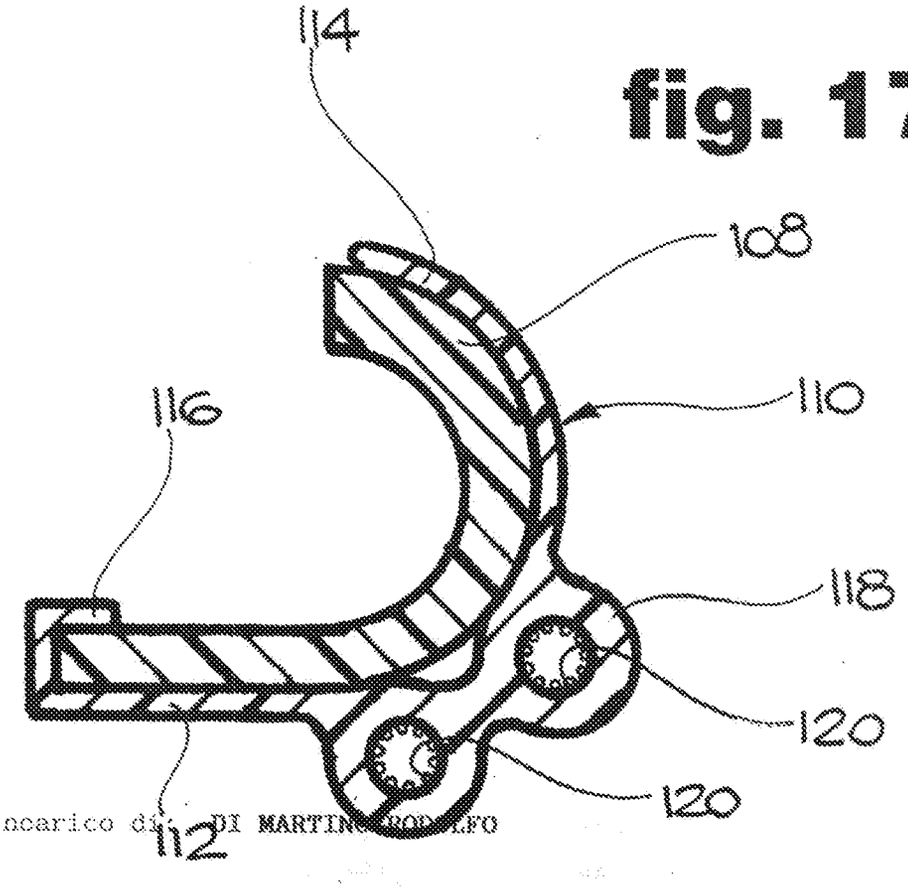

fig. 17

per incarico di: DI MARTINO RODOLFO

Dott. Fran... SERRA
N. Iscr. ALBO 90
(in proprio e per gli altri)

Di Martino

TO 95U000173

fig. 18

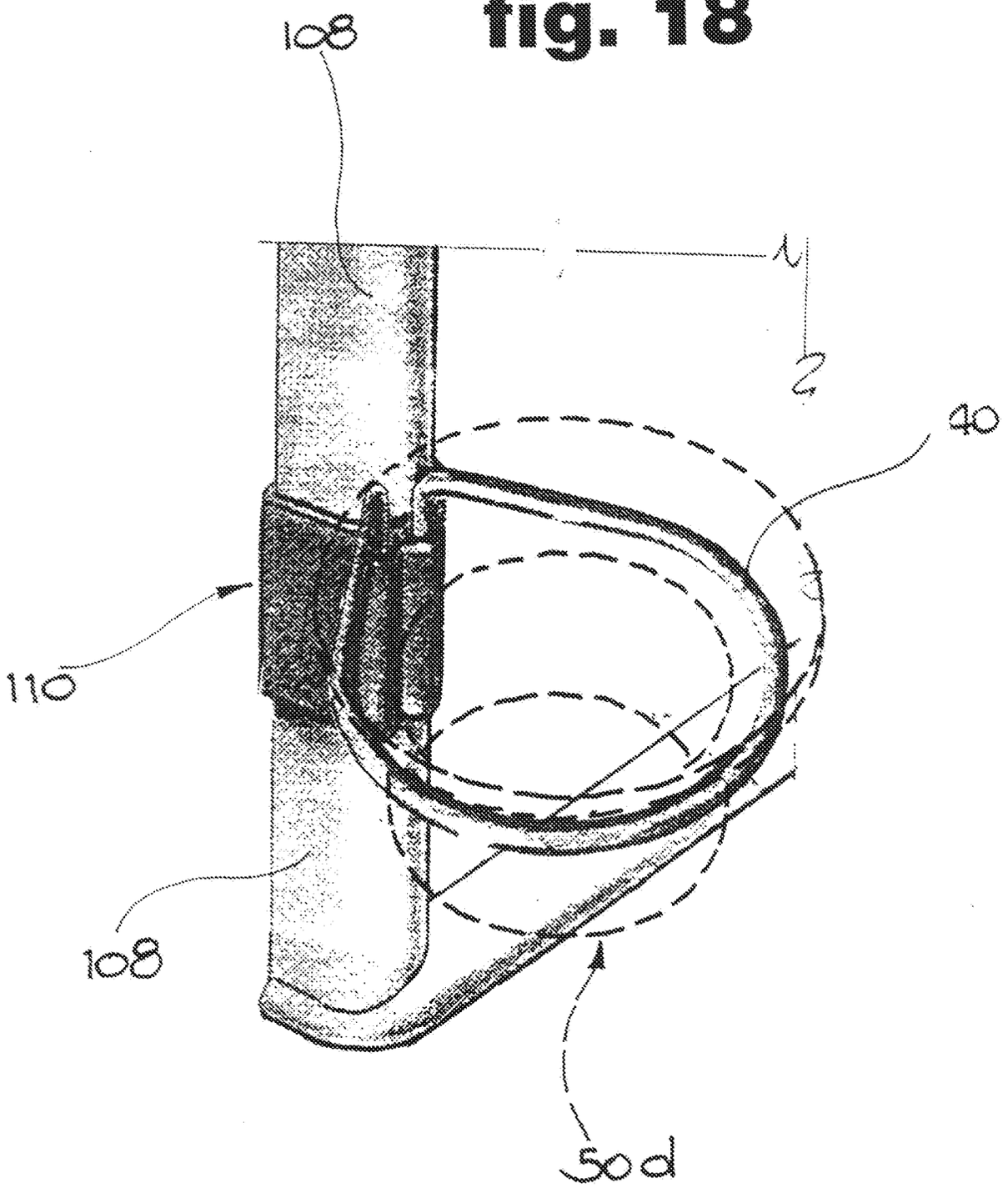

Dott. [illegible] SERRA
(In proprio e per gli altri)

per incarico di: DI MARTINO RODOLFO

Di Martino