(19)中华人民共和国国家知识产权局

(12)实用新型专利

(10)授权公告号 CN 202413005 U
(45)授权公告日 2012.09.05

(21)申请号 201120557689.X

(22)申请日 2011.12.18

(73)专利权人 王岚
地址 251900 山东省滨州市无棣县香榭里大街无棣一中 52 级 13 班

(72)发明人 王岚

(51)Int.Cl.
B42F 7/00(2006.01)

权利要求书 1 页 说明书 1 页 附图 1 页

(54)实用新型名称

一种拉链式文件夹

(57)摘要

本实用新型公开了一种拉链式文件夹，包括夹盖和放置在夹盖内的若干个文件袋，所述夹盖与文件袋之间设有连接夹盖与文件袋的拉链。本实用新型取得的有益效果是：(1)结构简单；(2)夹盖与文件袋之间设有连接夹盖与文件袋的拉链，因而各个文件袋既可以固定在夹盖内，也可以根据需要拆卸下来，使用起来，非常方便。

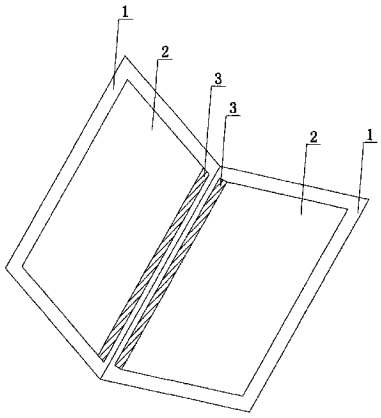

CN 202413005 U

1. 一种拉链式文件夹，包括夹盖 (1) 和放置在夹盖 (1) 内的若干个文件袋 (2)，其特征在于：所述夹盖 (1) 与文件袋 (2) 之间设有连接夹盖 (1) 与文件袋 (2) 的拉链 (3)。

一种拉链式文件夹

技术领域

[0001] 本实用新型涉及一种文件夹，特别是一种拉链式文件夹。

背景技术

[0002] 现有的文件夹，通常包括夹盖和文件袋，而文件袋由于固定在夹盖内，因而无法拆卸下来，使用起来非常不便。

发明内容

[0003] 本实用新型要解决的问题是：提供一种结构简单、使用方便的拉链式文件夹。

[0004] 为了解决上述技术问题，本实用新型的拉链式文件夹，包括夹盖和放置在夹盖内的若干个文件袋，所述夹盖与文件袋之间设有连接夹盖与文件袋的拉链。

[0005] 本实用新型取得的有益效果是：(1) 结构简单；(2) 夹盖与文件袋之间设有连接夹盖与文件袋的拉链，因而各个文件袋既可以固定在夹盖内，也可以根据需要拆卸下来，使用起来，非常方便。

附图说明

[0006] 图 1 是本实用新型的结构示意图。

[0007] 图中：1、夹盖，2、文件袋，3、拉链。

具体实施方式

[0008] 如图 1 所示，本实用新型的拉链式文件夹，包括夹盖 1 和放置在夹盖 1 内的若干个文件袋 2，所述夹盖 1 与文件袋 2 之间设有连接夹盖 1 与文件袋 2 的拉链 3。

[0009] 本实用新型的拉链式文件夹，将拉链 3 拉合，则文件袋 2 即可固定在夹盖 1 内，将拉链 3 拉开，文件袋 2 即可从夹盖 1 上拆卸下来，使用起来，非常方便。

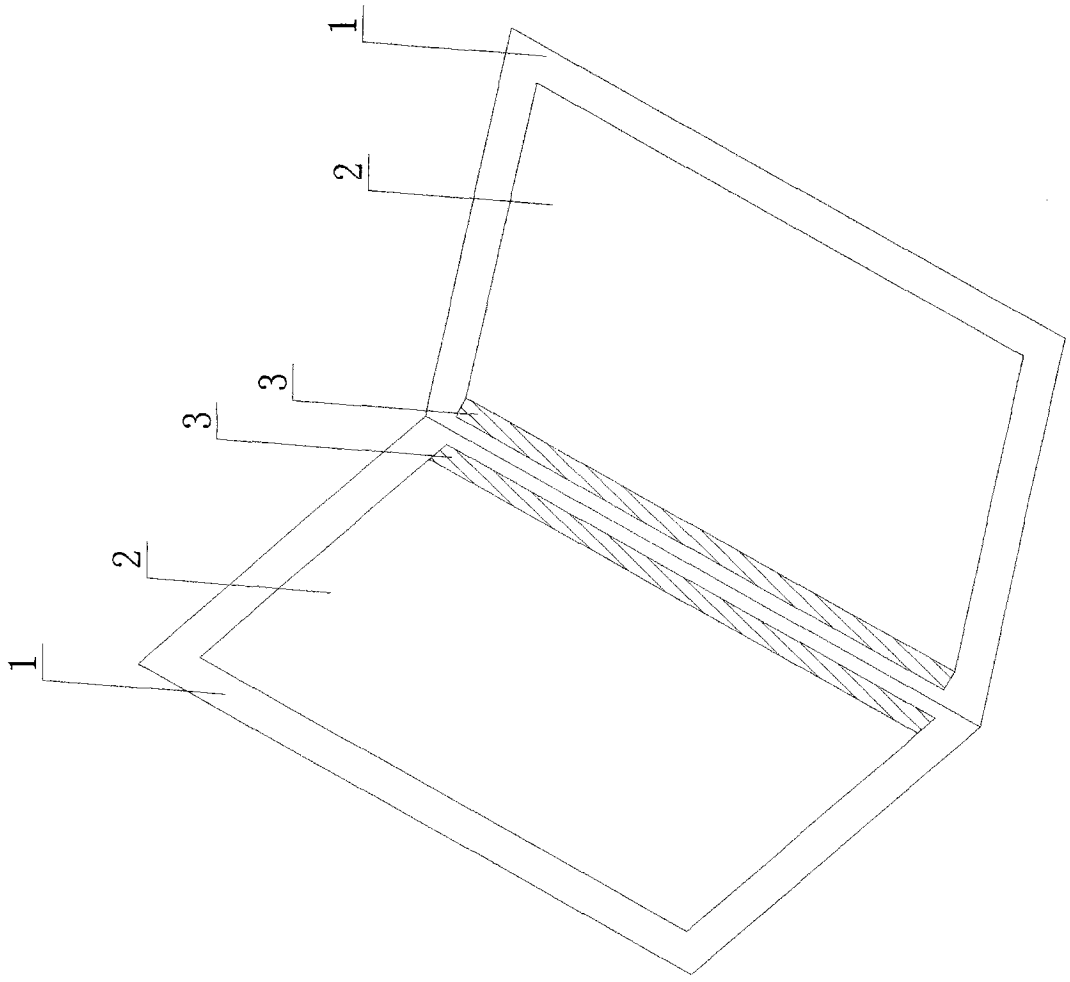

图 1