(19)中华人民共和国国家知识产权局

(12)实用新型专利

(10)授权公告号 CN 210520679 U
(45)授权公告日 2020.05.15

(21)申请号 201921647552.6

(22)申请日 2019.09.29

(73)专利权人 景德镇器社文化创意有限公司
地址 333000 江西省景德镇市陶瓷园区外环路5号(景德镇市宝瓷林瓷业有限公司生产厂房二楼)

(72)发明人 王刚

(74)专利代理机构 北京细软智谷知识产权代理有限责任公司 11471
代理人 张丹

(51)Int.Cl.
A47G 19/14(2006.01)

权利要求书1页 说明书5页 附图3页

(54)实用新型名称

一种可分离茶壶

(57)摘要

本实用新型提供了一种可分离茶壶,涉及茶壶技术领域,解决了现有技术中存在的传统茶壶茶叶和茶水无法分离和无法单独实现泡茶和斟茶的技术问题,包括茶漏、连接座和茶壶,所述茶漏、所述连接座和所述茶壶从上到下依次相连,所述连接座顶面的中部位置设置有容置槽,所述容置槽的底面上贯穿设置有连通孔,所述容置槽内设置有隔离体,所述隔离体能封堵所述连通孔,杠杆手柄的一端穿过所述连接座的侧壁,并能插入至所述连通孔内与所述隔离体相抵;本实用新型隔离体和杠杆手柄相互配合,能够导通连通孔,使茶漏中的茶水流至茶壶中,茶叶则隔离至茶漏中,茶水分离效果显著,并且茶漏和茶壶能够分别单独实现泡茶和斟茶两个过程,操作简单,使用方便。

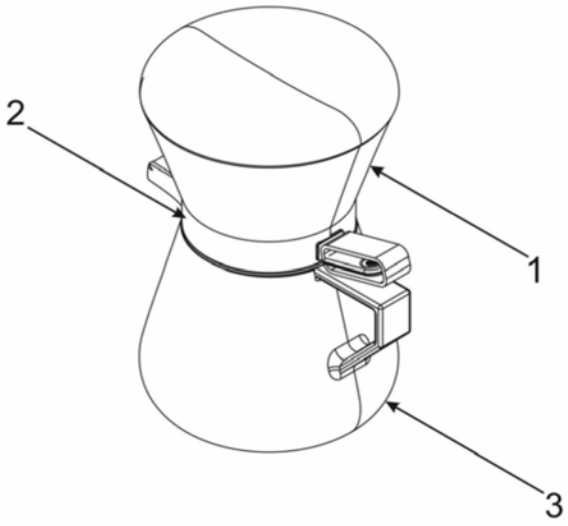

CN 210520679 U

1.一种可分离茶壶,其特征在于,包括茶漏(1)、连接座(2)和茶壶(3),所述茶漏(1)、所述连接座(2)和所述茶壶(3)从上到下依次相连,其中:

所述连接座(2)顶面的中部位置设置有容置槽(21),所述容置槽(21)的底面上贯穿设置有连通孔(22),所述容置槽(21)内设置有隔离体(5),所述隔离体(5)能封堵所述连通孔(22),杠杆手柄(6)的一端穿过所述连接座(2)的侧壁,并能插入至所述连通孔(22)内与所述隔离体(5)相抵。

2.根据权利要求1所述的可分离茶壶,其特征在于,所述杠杆手柄(6)包括活动手柄(61)、连接杆(62)和抵接柱(63),所述连接座(2)的侧壁上设置有通孔(24),其中:

所述连接杆(62)的一端与所述活动手柄(61)相连,所述连接杆(62)的另一端穿过所述通孔(24)并与所述抵接柱(63)相连,所述抵接柱(63)插入至所述连通孔(22)内并与所述隔离体(5)相抵;

所述活动手柄(61)、所述连接杆(62)和所述抵接柱(63)形成杠杆机构,以使所述抵接柱(63)能带动所述隔离体(5)导通或者封堵所述连通孔(22)。

3.根据权利要求1所述的可分离茶壶,其特征在于,所述容置槽(21)设置为球形槽,所述隔离体(5)设置有隔离球,所述隔离球设置在所述球形槽内,所述隔离球与所述球形槽尺寸配合。

4.根据权利要求3所述的可分离茶壶,其特征在于,所述茶漏(1)的内部设置有过滤片(4)。

5.根据权利要求4所述的可分离茶壶,其特征在于,所述过滤片(4)底面的中部位置向上突起并形成的限位凹槽(41),所述隔离球的顶部设置在所述限位凹槽(41)内且能与所述限位凹槽(41)相抵;

所述隔离球封堵所述连通孔(22)时,所述隔离球与所述限位凹槽(41)之间存在间隙。

6.根据权利要求4所述的可分离茶壶,其特征在于,所述过滤片(4)的底部设置有环形条(43),所述连接座(2)的顶部设置有固定槽(25),所述容置槽(21)设置在所述固定槽(25)内;

所述环形条(43)能插设至所述固定槽(25)内,且所述环形条(43)的外壁与所述固定槽(25)的内壁相贴合。

7.根据权利要求1所述的可分离茶壶,其特征在于,所述茶漏(1)的底部设置有安装部,所述连接座(2)的顶部设置有安装槽(23),所述安装部插入至所述安装槽(23)内。

8.根据权利要求7所述的可分离茶壶,其特征在于,所述茶漏(1)底部设置有安装环,所述安装环形成所述安装部,所述安装槽(23)设置为环形凹槽,所述安装环插设在所述环形凹槽内,所述安装环与所述环形凹槽尺寸配合。

9.根据权利要求1所述的可分离茶壶,其特征在于,所述茶漏(1)包括茶漏本体(12)和盖体(11),其中:

所述茶漏本体(12)可拆卸设置在所述连接座(2)上;

所述盖体(11)盖合在所述茶漏本体(12)上。

10.根据权利要求9所述的可分离茶壶,其特征在于,所述茶漏本体(12)的口径从上到下依次减小。

一种可分离茶壶

技术领域

[0001] 本实用新型涉及茶壶技术领域,具体涉及一种可分离茶壶。

背景技术

[0002] 茶壶是一种泡茶和斟茶用的带嘴器皿,在人们的日常生活中被广泛使用,在人们日常饮茶的过程中,泡茶和斟茶通常采用同一个茶壶来进行,采用传统的茶壶,在斟茶的阶段中,斟出的茶水往往会含有茶叶,极大地影响了饮用效果,针对此,市场上出现了一种带有茶漏的茶壶,该类茶壶,其茶壶的内部设置有茶漏,在使用时,将茶叶放置在所述茶漏内,倒入开水进行冲泡,在泡茶完成后,直接便可进行斟茶。

[0003] 申请人对比现有技术发现至少存在以下技术问题:

[0004] 1.无论是传统的茶壶,还是现有的带有茶漏的茶壶,其茶水分离效果较差,茶水分离不彻底;

[0005] 2.现有带有茶漏的茶壶往往泡茶和斟茶同时进行,无法单独实现。

[0006] 3.采用现有的带有茶漏的茶壶进行泡茶,茶壶中的水较少时,水面无法完全覆盖茶叶,泡茶效果较差;茶壶中的水较多时,在将茶水倒出后才能实现茶水分离。

实用新型内容

[0007] 本实用新型的目的是提供一种可分离茶壶,以解决现有技术中存在的传统茶壶茶叶和茶水无法分离和无法单独实现泡茶和斟茶两个过程的技术问题;本实用新型提供的诸多技术方案中的优选技术方案所能产生的诸多技术效果(活动手柄、连接杆和抵接柱能够形成杠杆机构,配合隔离体用于控制连通孔的导通和关闭,结构简单,控制效果显著;隔离体设置为隔离球,容置槽设置为球形槽,便于连通孔的封堵和导通;过滤片用于过滤茶叶、咖啡,分离效果显著;环形条和固定槽配合使过滤片的安装更加的稳固;安装部和安装槽相互配合,用于茶漏的定位安装;安装部设置为安装环,安装槽设置为环形凹槽,茶漏拆装便捷;茶漏包括茶漏本体和盖体,茶漏本体用于泡茶,盖体用于盖合茶漏本体;茶漏本体的口径从上到下依次减小,方便茶水引流等);详见下文阐述。

[0008] 为实现上述目的,本实用新型提供了以下技术方案:

[0009] 本实用新型提供的一种可分离茶壶,包括茶漏、连接座和茶壶,所述茶漏、所述连接座和所述茶壶从上到下依次相连,其中:所述连接座顶面的中部位置设置有容置槽,所述容置槽的底面上贯穿设置有连通孔,所述容置槽内设置有隔离体,所述隔离体能封堵所述连通孔,杠杆手柄的一端穿过所述连接座的侧壁,并能插入至所述连通孔内与所述隔离体相抵。

[0010] 优选地,所述杠杆手柄包括活动手柄、连接杆和抵接柱,所述连接座的侧壁上设置有通孔,其中:所述连接杆的一端与所述活动手柄相连,所述连接杆的另一端穿过所述通孔并与所述抵接柱相连,所述抵接柱插入至所述连通孔内并与所述隔离体相抵;所述活动手柄、所述连接杆和所述抵接柱形成杠杆机构,以使所述抵接柱能带动所述隔离体导通或者

封堵所述连通孔。

[0011] 优选地，所述容置槽设置为球形槽，所述隔离体设置有隔离球，所述隔离球设置在所述球形槽内，所述隔离球与所述球形槽尺寸配合。

[0012] 优选地，所述茶漏的内部设置有过滤片。

[0013] 优选地，所述过滤片底面的中部位置向上突起并形成的限位凹槽，所述隔离球的顶部设置在所述限位凹槽内且能与所述限位凹槽相抵；所述隔离球封堵所述连通孔时，所述隔离球与所述限位凹槽之间存在间隙。

[0014] 优选地，所述过滤片的底部设置有环形条，所述连接座的顶部设置有固定槽，所述容置槽设置在所述固定槽内；所述环形条能插设至所述固定槽内，且所述环形条的外壁与所述固定槽的内壁相贴合。

[0015] 优选地，所述茶漏的底部设置有安装部，所述连接座的顶部设置有安装槽，所述安装部插入至所述安装槽内。

[0016] 优选地，所述茶漏底部设置有安装环，所述安装环形成所述安装部，所述安装槽设置为环形凹槽，所述安装环插设在所述环形凹槽内，所述安装环与所述环形凹槽尺寸配合。

[0017] 优选地，所述茶漏包括茶漏本体和盖体，其中：所述茶漏本体可拆卸设置在所述连接座上；所述盖体盖合在所述茶漏本体上。

[0018] 优选地，所述茶漏本体的口径从上到下依次减小。

[0019] 本实用新型提供的一种可分离茶壶至少具有以下技术效果：

[0020] 所述可分离茶壶包括茶漏、连接座和茶壶，所述茶漏、所述连接座和所述茶壶从上到下依次相连，所述茶漏用于泡茶，所述连接座用于连接所述茶漏和所述茶壶，所述茶壶用于斟茶；所述连接座顶面的中部位置设置有容置槽，所述容置槽的底面上贯穿设置有连通孔，杠杆手柄的一端穿过所述连接座的侧壁，并插入至所述连通孔内与所述隔离体相抵，所述连通孔能够连通所述茶漏和所述茶壶，能将茶漏中的茶水引导至所述茶壶中，所述隔离体能够封堵所述连通孔，用于所述连通孔的导通和关闭，所述杠杆手柄能够带动所述隔离体移动以控制所述连通孔的导通和关闭；本实用新型，通过隔离体和杠杆手柄相互配合，能够有效控制连通孔的导通，使茶水能够沿所述连通孔导流至所述茶壶中，茶叶隔离至所述茶漏中，从而实现茶叶与茶水的分离，分离效果显著，同时所述过茶漏和所述茶壶，能够分别单独实现泡茶和斟茶两个过程，在保证了饮茶口感基础上，操作简单，使用方便。

附图说明

[0021] 为了更清楚地说明本实用新型实施例或现有技术中的技术方案，下面将对实施例或现有技术描述中所需要使用的附图作简单地介绍，显而易见地，下面描述中的附图仅仅是本实用新型的一些实施例，对于本领域普通技术人员来讲，在不付出创造性劳动的前提下，还可以根据这些附图获得其他的附图。

[0022] 图1是本实用新型结构示意图；

[0023] 图2是本实用新型结构分解图；

[0024] 图3是本实用新型剖视图；

[0025] 图4是本实用新型连接座结构示意图；

[0026] 图5是本实用新型过滤片结构示意图；

[0027] 图6是本实用新型杠杆手柄结构示意图。

[0028] 附图标记

[0029] 1-茶漏;11-盖体;12-茶漏本体;2-连接座;21-容置槽;22-连通孔;23-安装槽;24-通孔;25-固定槽;3-茶壶;4-过滤片;41-限位凹槽;42-环形安装条;43-环形条;5-隔离体;6-杠杆手柄;61-活动手柄;62-连接杆;63-抵接柱。

具体实施方式

[0030] 为使本实用新型的目的、技术方案和优点更加清楚,下面将对本实用新型的技术方案进行详细的描述。显然,所描述的实施例仅仅是本实用新型一部分实施例,而不是全部的实施例。基于本实用新型中的实施例,本领域普通技术人员在没有做出创造性劳动的前提下所得到的所有其它实施方式,都属于本实用新型所保护的范围。

[0031] 本实用新型提供了一种可分离茶壶,如图1本实用新型结构示意图、图2本实用新型结构分解图、图3本实用新型剖面图和图4本实用新型连接座结构示意图所示,所述可分离茶壶包括茶漏1、连接座2和茶壶3,茶漏1、连接座2和茶壶3从上到下依次相连,其中:连接座2顶面的中部位置设置有容置槽21,容置槽21的底面上贯穿设置有连通孔22,容置槽21内设置有隔离体5,隔离体5能封堵连通孔22,杠杆手柄6的一端穿过连接座2的侧壁,并能插入至连通孔22内与隔离体5相抵。

[0032] 泡茶时,隔离体5位于容置槽21内并封堵连通孔22,连通孔22处于关闭状态,向茶漏1中放入茶叶,用水进行冲泡,完成泡茶;斟茶时,通过杠杆手柄6带动隔离体5向上移动使连通孔22导通,此时茶水通过连通孔22流至茶壶3中,茶叶则被隔离在茶漏1中,待茶水引流完成后,取下茶漏1,通过茶壶3进行斟茶,斟茶完成;本实用新型通过杠杆手柄6和隔离体5相互配合,能够有效控制连通孔22的导通和关闭,从而能够适时地控制茶水使其沿连通孔22引流至茶壶3内,从而实现茶水和茶叶的分离,分离效果显著,并且通过茶漏1和茶壶3能够独立实现泡茶和斟茶,能够根据不同使用者的不同需求改善泡茶口感,同时操作过程简单,使用过程方便。

[0033] 作为可选地实施方式,如图6本实用新型杠杆手柄结构示意图所示,杠杆手柄6包括活动手柄61、连接杆62和抵接柱63,连接座2的侧壁上设置有通孔24,其中:连接杆62的一端与活动手柄61相连,连接杆62的另一端穿过通孔24并与抵接柱63相连,抵接柱63插入至连通孔22内并与隔离体5相抵;活动手柄61、连接杆62和抵接柱63形成杠杆机构,以使抵接柱63能带动隔离体5导通或者封堵连通孔22,所述杠杆机构的支点位于连接杆62上位于通孔24内的位置。

[0034] 如图3和图6所示,连接杆62设置在连通孔22的下方,抵接柱63的顶部插入连通孔22并与隔离体5相抵,连通孔22的直径大于抵接柱63的直径;

[0035] 按下活动手柄61,连接杆62带动抵接柱63向上运动,抵接柱63顶起隔离体5使连通孔22导通,松开活动手柄61,隔离体5在重力作用下自动回落并封堵连通孔22,抵接柱63和活动手柄61恢复至初始位置。

[0036] 作为可选地实施方式,如图2和图4所示,容置槽21设置为球形槽,隔离体5设置有隔离球,所述隔离球设置在所述球形槽内,所述隔离球与所述球形槽尺寸配合。

[0037] 作为可选地实施方式,如图2所示,茶漏1的内部设置有过滤片4,过滤片4上设置有

滤孔，过滤片4能够过滤茶叶或者咖啡。

[0038] 茶漏本体12的内壁上靠近下开口的位置设置有过滤片安装部，过滤片4设置在所述过滤片安装部上。

[0039] 作为可选地实施方式，如图5本实用新型过滤片结构示意图所示，过滤片4底面的中部位置向上突起并形成限位凹槽41，所述隔离球的顶部设置在限位凹槽41内且能与限位凹槽41相抵，限位凹槽41能够限制所述隔离球的上极限位置，限位凹槽41设置为球形槽，其直径大于所述隔离球的直径，限位凹槽41上设置有滤孔，所述隔离球封堵连通孔22时，所述隔离球与限位凹槽41之间存在间隙，所述间隙的设置使所述隔离球能够实现上下的自由运动，从而导通或者关闭连通孔22。

[0040] 作为可选地实施方式，如图5所示，过滤片4的底部设置有环形条43，连接座2的顶部设置有固定槽25，容置槽21设置在固定槽25内；当茶漏1安装在连接座2上时，环形条43插设至固定槽25内，此时，环形条43的外壁与固定槽25的内壁相贴合。

[0041] 作为可选地实施方式，如图2和图4所示，茶漏1的底部设置有安装部，连接座2的顶部设置有安装槽23，所述安装部插入至安装槽23内。

[0042] 作为可选地实施方式，茶漏1底部设置有安装环，所述安装环形成所述安装部，安装槽23设置为环形凹槽，当茶漏1安装在连接座2上时，所述安装环插设在所述环形凹槽内，所述安装环与所述环形凹槽尺寸配合。

[0043] 当茶漏1安装在连接座2上时，过滤片4位于固定槽25的上方，固定槽25的槽底与过滤片4之间存在夹隙，当所述隔离球向上运动时，连通孔22导通，所述滤孔、所述夹隙、容置槽21和连通孔22形成用于茶水流通的导流通道。

[0044] 优选地，如图4所示，固定槽25的中部位置，位于容置槽21的外边缘向上延伸并形成限位档条，如图5所示，过滤片4的底部位于限位凹槽41的外边缘向下延伸并形成环形安装条42，如图3所示，当茶漏1安装在连接座2上时，所述限位档条的外壁与环形安装条42的内壁相贴合，所述滤孔、容置槽21和连通孔22形成用于茶水流通的导流通道。

[0045] 作为可选地实施方式，连接座2整体采用硅胶材质制成，安全无毒，健康环保，一方面通过其材质本身的弹性，具有一定的缓冲作用，使茶漏1的放置更加平稳，另一方面硅胶材质制成的连接座2能够与所述隔离球更好的配合，进一步提高隔离效果，同时硅胶材质具有一定的耐热性、耐寒性和抗老化性，使用周期更加长久。

[0046] 作为可选地实施方式，如图2所示，茶漏1包括茶漏本体12和盖体11，其中：茶漏本体12可拆卸设置在连接座2上；盖体11盖合在茶漏本体12上。

[0047] 茶漏本体12采用玻璃材质制成，在茶漏1泡茶的过程中，能够通过直接观察茶漏1中茶水的颜色，来判断茶水的泡制程度；

[0048] 盖体11采用PP材质制成，因为在泡茶的过程中，盖体11的使用较为频繁，所以采用PP材质制成的盖体1能够有效避免因误摔等不慎操作而导致的盖体11的碎裂。

[0049] 作为可选地实施方式，如图2所示，茶漏本体12的口径从上到下依次减小，呈倒圆台形。

[0050] 作为可选地实施方式，茶壶3采用陶瓷材质制成，不但绿色健康，而且方便清洗，不会影响下次泡制不同茶品或者咖啡时的口感。

[0051] 以上所述，仅为本实用新型的具体实施方式，但本实用新型的保护范围并不局限

于此，任何熟悉本技术领域的技术人员在本实用新型揭露的技术范围内，可轻易想到变化或替换，都应涵盖在本实用新型的保护范围之内。因此，本实用新型的保护范围应以所述权利要求的保护范围为准。

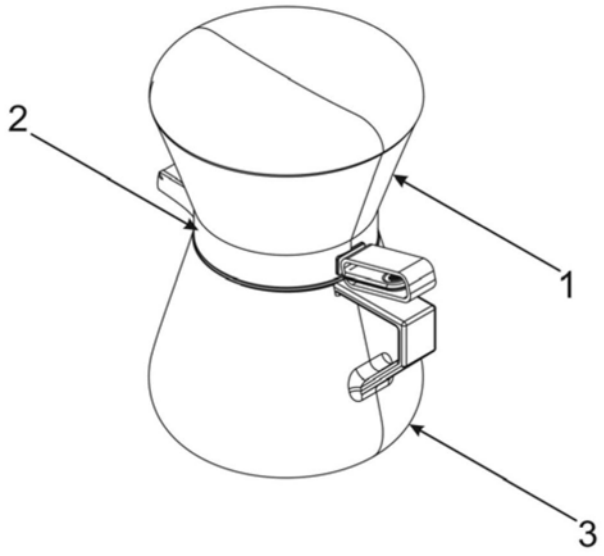

图1

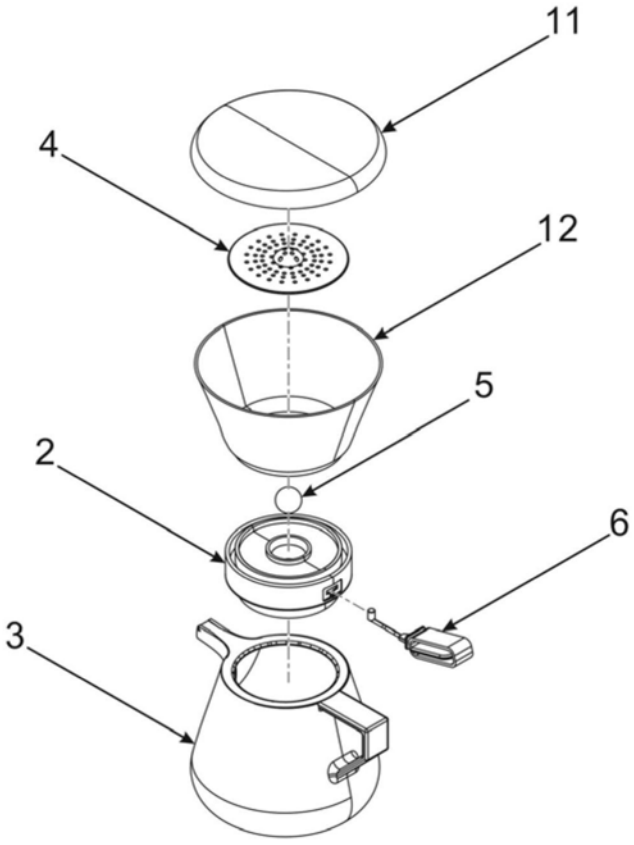

图2

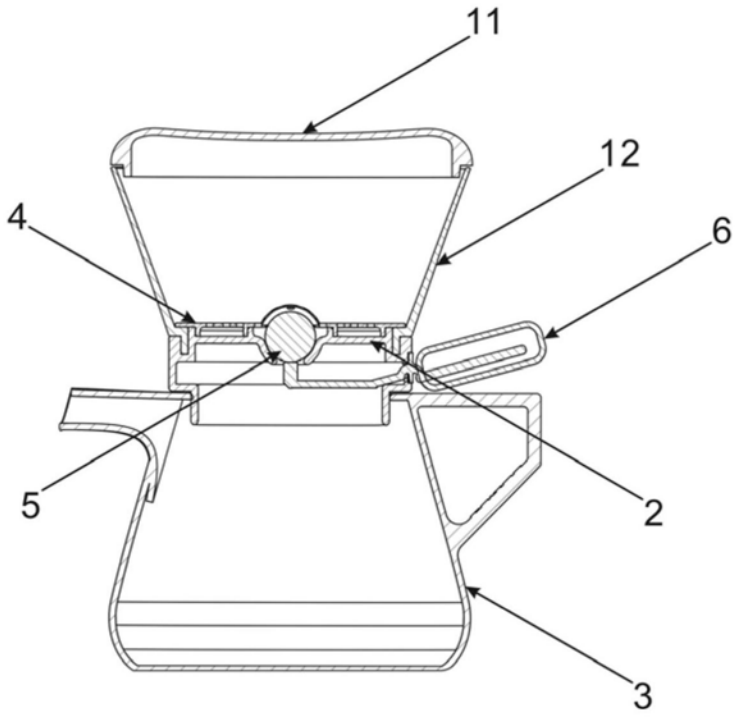

图3

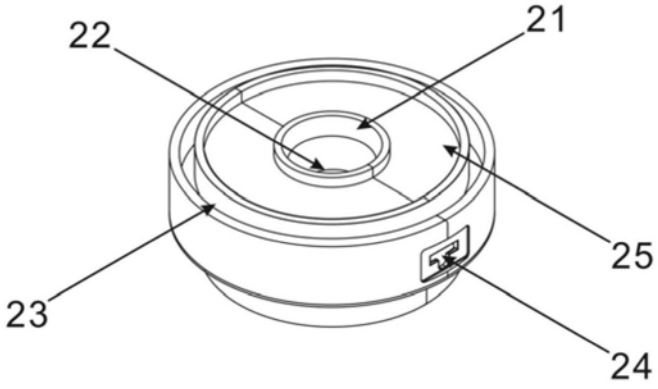

图4

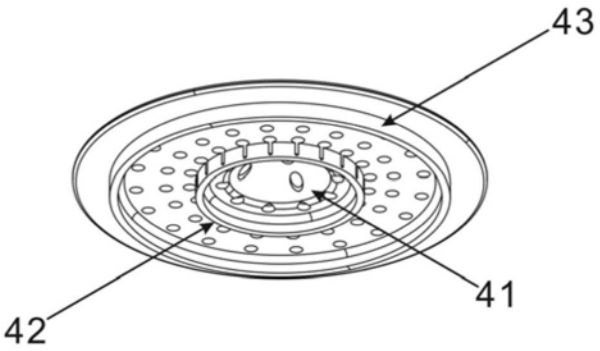

图5

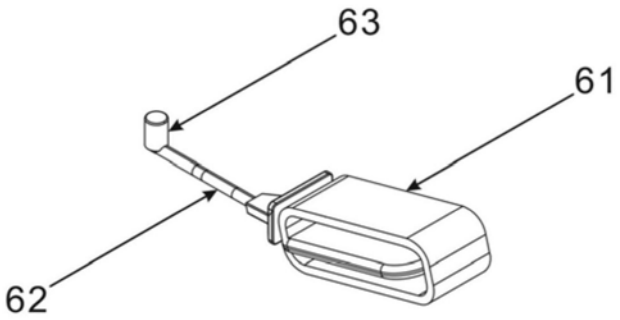

图6