(19)中华人民共和国国家知识产权局

(12)实用新型专利

(10)授权公告号 CN 202899393 U
(45)授权公告日 2013.04.24

(21)申请号 201220618153.9

(22)申请日 2012.11.21

(73)专利权人 苏州苏明装饰股份有限公司
地址 215000 江苏省苏州市相城区澄阳路98号

(72)发明人 王超

(51)Int.Cl.
E04B 9/06(2006.01)
E04B 9/22(2006.01)

权利要求书1页 说明书2页 附图3页

(54)实用新型名称

单元装配式吊顶连接结构

(57)摘要

本实用新型公开了一种单元装配式吊顶连接结构，其特征在于：包括吊筋以及预埋于吊顶板内的预埋件，所述预埋件的外露端设有，垂直于所述吊筋布置的连接折边，该连接折边上设有与所述吊筋配合的连接孔，所述吊筋通过紧固件经所述连接孔与所述连接折边固定。本实用新型中将挂件与预埋件合二为一，简化了整个连接结构，避免了安装人员操作水平的差异而引起的质量问题，同时节约了材料，提高了施工效率。

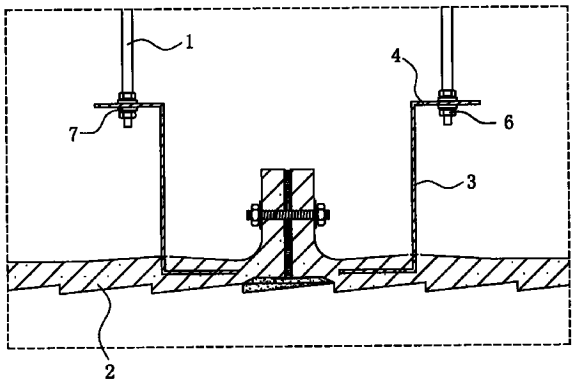

CN 202899393 U

1. 一种单元装配式吊顶连接结构，其特征在于：包括吊筋以及预埋于吊顶板内的预埋件，所述预埋件的外露端设有，垂直于所述吊筋布置的连接折边，该连接折边上设有与所述吊筋配合的连接孔，所述吊筋通过紧固件经所述连接孔与所述连接折边固定。

2. 根据权利要求 1 所述的单元装配式吊顶连接结构，其特征在于：所述预埋件呈 Z 型或 C 型。

3. 根据权利要求 1 所述的单元装配式吊顶连接结构，其特征在于：所述连接孔为调节长孔。

单元装配式吊顶连接结构

技术领域

[0001] 本实用新型涉及一种室内装饰用附件，具体涉及一种单元装配式吊顶连接结构。

背景技术

[0002] 房屋顶棚是现代室内装饰处理的主要部分之一，它的装饰效果优劣，直接影响整个建筑空间的装饰效果。顶棚还起吸收和反射音响、安装照明、通风和防火设备的功能作用。形式有直接式和悬吊式两种，直接式是在楼板底面直接粘贴其它装饰材料，一般用于装饰性要求不高的住宅、办公楼等民用建筑；悬吊式，又名吊顶、顶棚、天花板、平顶，是室内装饰工程的一个重要组成部分，让顶棚有保温、隔热、隔声和吸声作用，又可以增加室内亮度和美观，对于设计空调的建筑，也是节约能耗的一个根本途径。

[0003] 现有的单元吊顶的连接结构，主要由预埋于吊顶板 101 内的预埋件 102，设置于吊筋 103 上的挂件 104，如图 1 所示，在安装时，挂件 104 上端先通过紧固螺丝 105 及橡胶垫 106 与吊筋 103 连接，下端经紧固螺栓套件 107 与吊顶板 101 上的预埋件 102 连接。

[0004] 如上所述，现有的安装方式存在以下不足：①浪费材料，需要两个连接件连接（单元吊顶板上预埋一个，吊筋上预先安装的一个）；②浪费工时，安装人员需要安装吊筋上的挂件，同时也要将吊筋上的挂件跟预埋挂件通过紧固螺栓再次连接；③存在质量通病，预埋件与挂件通过紧固螺栓套件连接，由于安装人员操作水平的差异，紧固螺栓旋拧得过紧或过松，加上外力的作用和建筑物沉降的因素，均会导致单元吊顶板材面的不平整，甚至掉落，造成安全隐患，影响施工质量。

发明内容

[0005] 本实用新型目的是提供一种单元装配式吊顶连接结构，使用该连接结构，便于吊顶施工，提高施工效率及施工质量，降低安装成本。

[0006] 为达到上述目的，本实用新型采用的技术方案是：一种单元装配式吊顶连接结构，包括吊筋以及预埋于吊顶板内的预埋件，所述预埋件的外露端设有，垂直于所述吊筋布置的连接折边，该连接折边上设有与所述吊筋配合的连接孔，所述吊筋通过紧固件经所述连接孔与所述连接折边固定。

[0007] 上述技术方案中，所述预埋件一端预埋在吊顶板（如 GRG 板或铝板等）中，另一端伸出吊顶板外，即为外露端，本实用新型中，外露端上设置连接折边，代替了以往的挂件，使与吊筋连接的挂件与预埋件合二为一，一方面省去了一个挂件，简化了连接结构，另一方面避免了用螺栓连接两个挂件而产生的质量通病，将吊顶板上的预埋件与吊筋通过紧固件（紧固螺母）直接固定，安装方便快捷，提高了施工效率。

[0008] 上述技术方案中，所述预埋件呈 Z 型或 C 型，其一端为预埋部分，另一端为外露部分的连接折边，用于与吊筋固定。

[0009] 上述技术方案中，所述连接孔为调节长孔。在安装时，可以通过调节长孔进行吊顶板板面顺直度的微调。

[0010] 由于上述技术方案运用，本实用新型与现有技术相比具有下列优点：

[0011] 1、本实用新型中预埋件的外露端设有连接折边，在该连接折边上设置连接孔，吊筋直接经连接孔与连接折边固定，省去了以往的挂件，一方面省去了一个挂件，简化了连接结构，降低了安装成本；另一方面避免了用螺栓连接两个挂件而产生的质量通病，提高了施工效率；

[0012] 2、本实用新型结构简单，易于实现。

附图说明

[0013] 图 1 是背景技术中的结构示意图；

[0014] 图 2 是本实用新型实施例一中的结构示意图；

[0015] 图 3 是本实用新型实施例一中预埋件的结构示意图；

[0016] 图 4 是图 3 的俯视图；

[0017] 图 5 是本实用新型实施例二中的结构示意图；

[0018] 图 6 是本实用新型实施例二中预埋件的结构示意图；

[0019] 图 7 是图 6 的俯视图。

[0020] 其中：1、吊筋；2、吊顶板 3、预埋件 4、连接折边 5、连接孔 6、紧固螺母；7、橡胶垫片 101、吊顶板 102、预埋件 103、吊筋 104、挂件 105、紧固螺丝 106、橡胶垫；107、紧固螺栓套件。

具体实施方式

[0021] 下面结合附图及实施例对本实用新型作进一步描述：

[0022] 实施例一：参见图 2 ～ 4 所示，一种单元装配式吊顶连接结构，包括吊筋 1 以及预埋于吊顶板 2 内的预埋件 3，该预埋件 3 呈 Z 型，所述 Z 型预埋件 3 的外露端设有垂直于所述吊筋 1 布置的连接折边 4，该连接折边 4 上设有与所述吊筋 1 配合的连接孔 5，所述吊筋 1 通过紧固螺母 6、橡胶垫片 7 经所述连接孔 5 与所述连接折边 4 固定连接。

[0023] 在本实施例中，所述连接孔 5 为调节长孔，在吊顶板 2 安装时，可以通过调节长孔对吊顶板 2 板面的顺直度进行微调，便于施工安装。

[0024] 实施例二：如图 5 ～ 7 所示，一种单元装配式吊顶连接结构，在本实施例中，结构与实施例一基本相似，不同点在于：所述预埋件 3 呈 C 型。

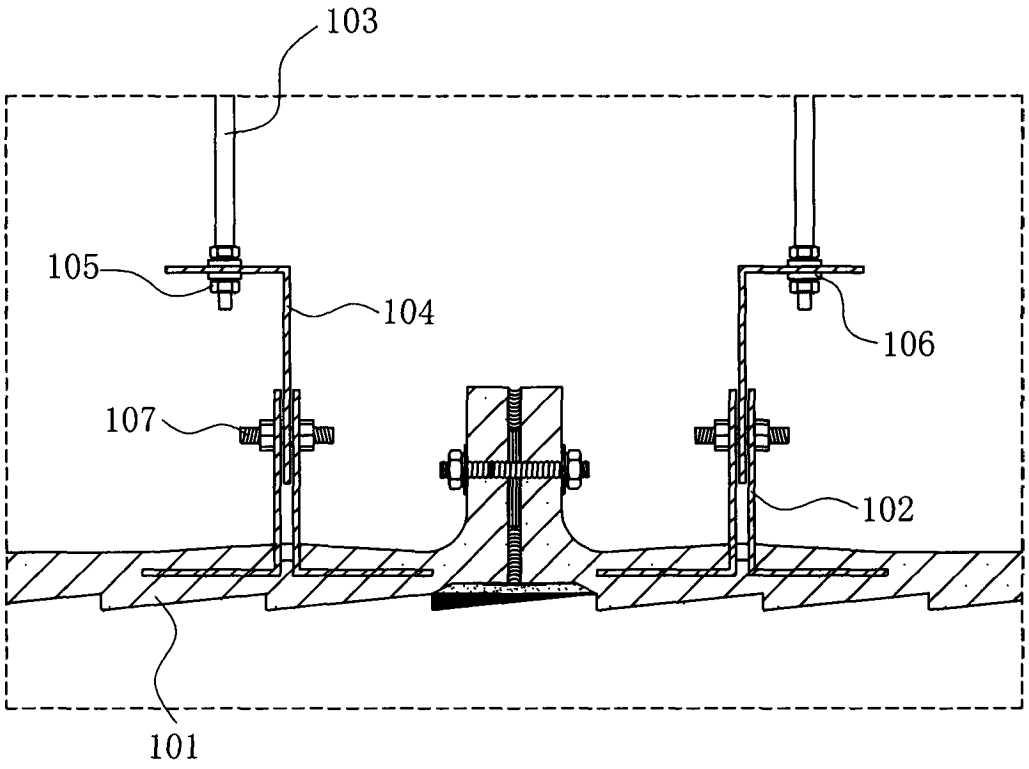

图 1

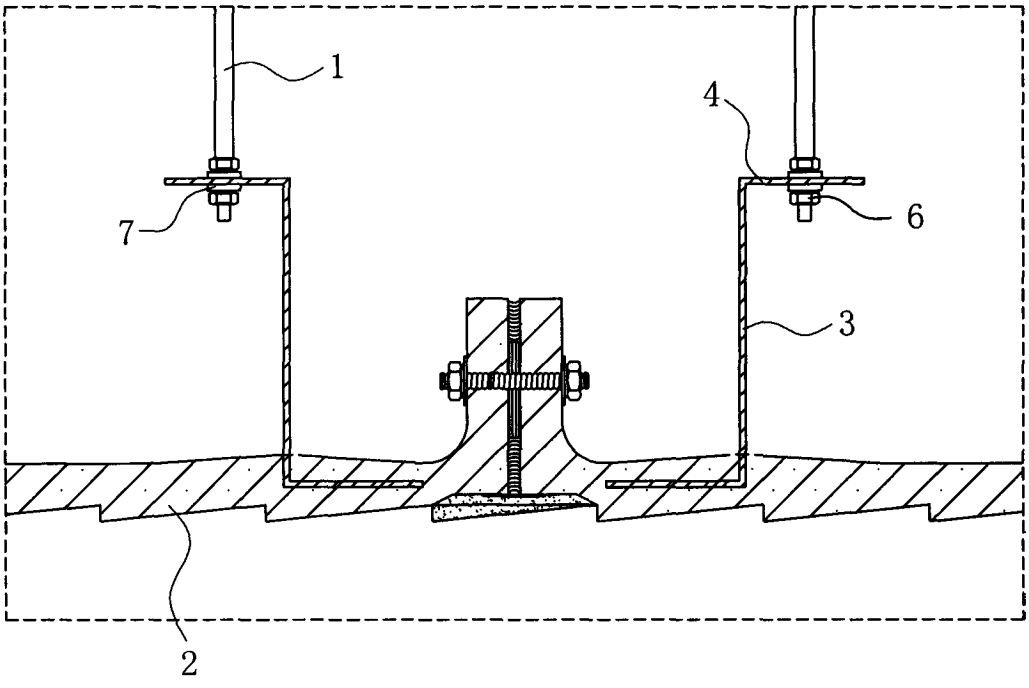

图 2

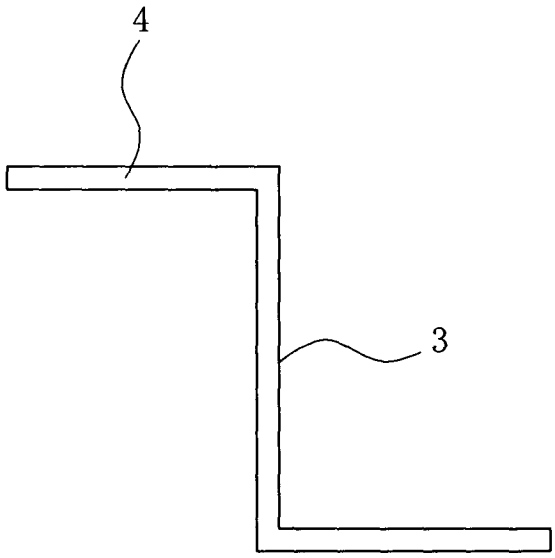

图 3

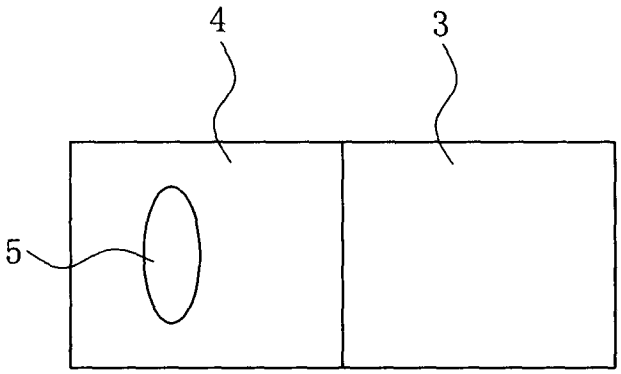

图 4

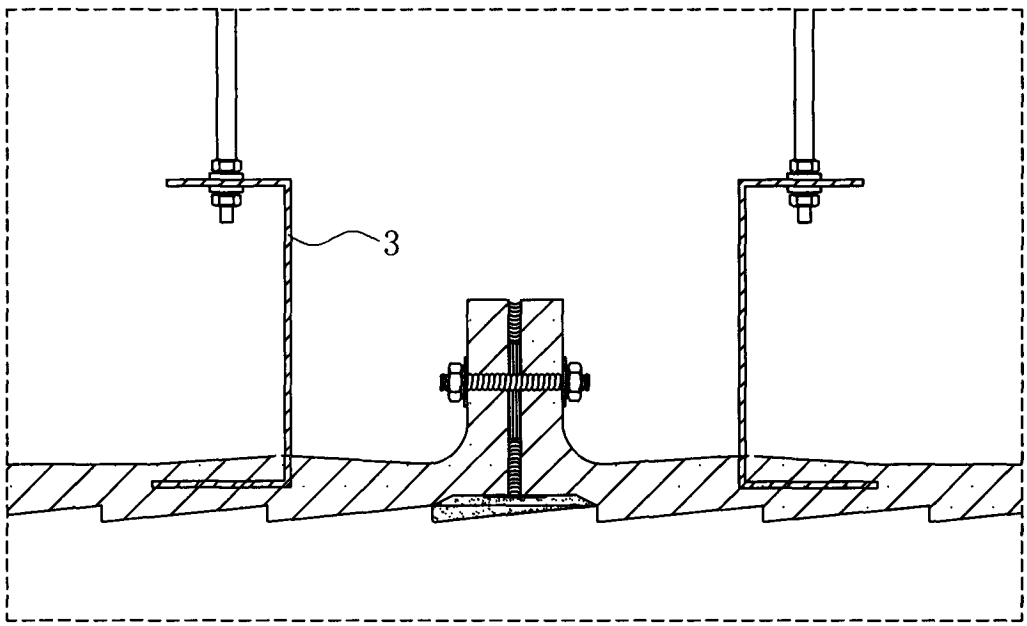

图 5

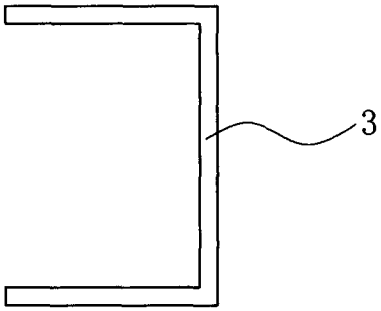

图 6

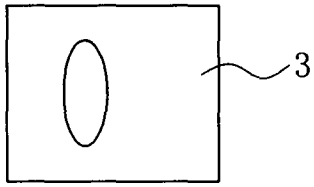

图 7