【公報種別】特許法第１７条の２の規定による補正の掲載
【部門区分】第７部門第２区分
【発行日】平成24年9月6日(2012.9.6)

【公開番号】特開2011-216694(P2011-216694A)
【公開日】平成23年10月27日(2011.10.27)
【年通号数】公開・登録公報2011-043
【出願番号】特願2010-83990(P2010-83990)
【国際特許分類】
Ｈ０１Ｌ　21/336　(2006.01)
Ｈ０１Ｌ　29/786　(2006.01)
Ｈ０１Ｌ　21/306　(2006.01)
Ｈ０１Ｌ　21/308　(2006.01)
【ＦＩ】
Ｈ０１Ｌ　29/78　６１９Ａ
Ｈ０１Ｌ　29/78　６１８Ｂ
Ｈ０１Ｌ　29/78　６１６Ｖ
Ｈ０１Ｌ　29/78　６１６Ｋ
Ｈ０１Ｌ　21/306　Ｆ
Ｈ０１Ｌ　21/308　Ｆ

【手続補正書】
【提出日】平成24年7月25日(2012.7.25)
【手続補正１】
【補正対象書類名】図面
【補正対象項目名】図１０
【補正方法】変更
【補正の内容】

【図１０】

(a)

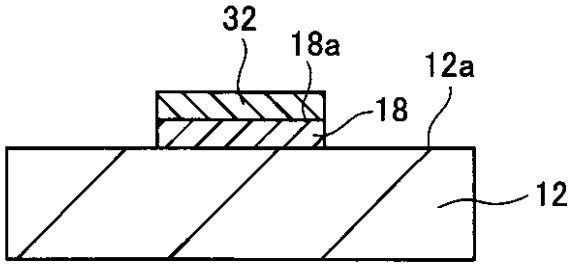
32
18a
12a
18
12

(b)

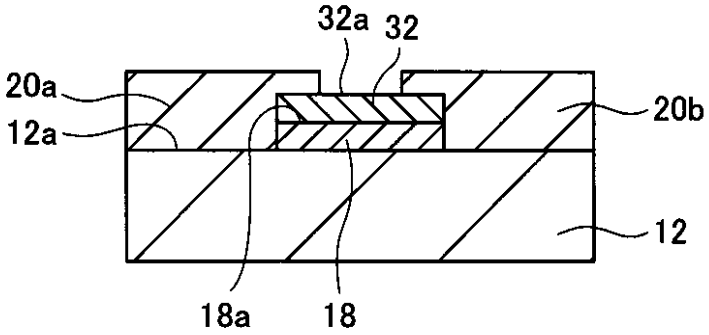
32a
32
20a
12a
20b
12
18a
18

(c)

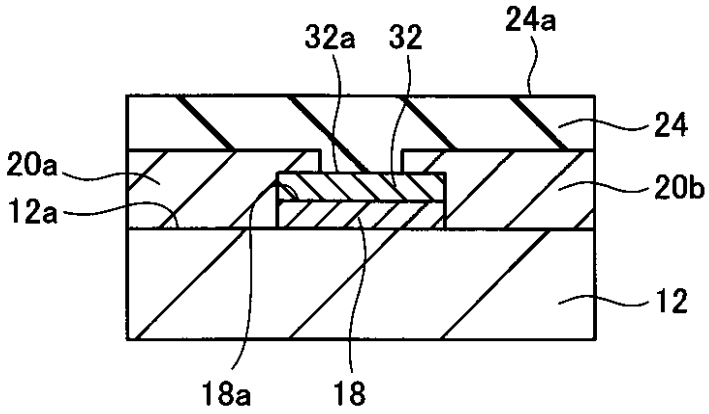
32a
32
24a
24
20a
12a
20b
12
18a
18

(d)

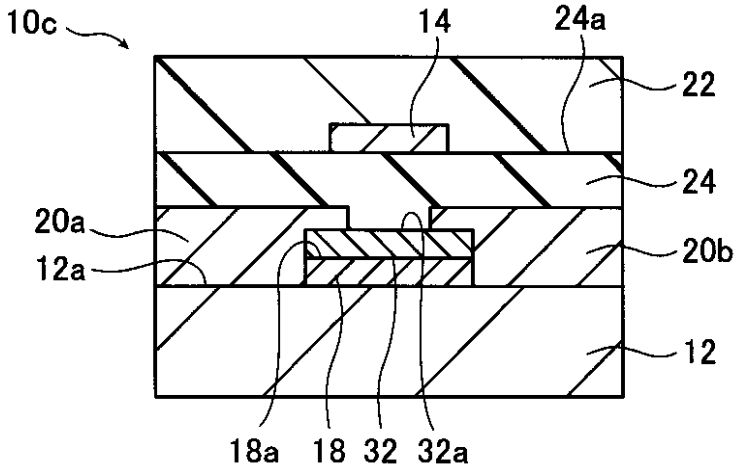
10c
14
24a
22
24
20a
12a
20b
12
18a
18
32
32a