(19)中华人民共和国国家知识产权局

(12)实用新型专利

(10)授权公告号 CN 204718311 U
(45)授权公告日 2015.10.21

(21)申请号 201520232519.2

(22)申请日 2015.04.17

(73)专利权人 无锡威孚施密特动力系统零部件有限公司
地址 214000 江苏省无锡市无锡国家高新技术产业开发区46号地块1号楼

(72)发明人 阮义伟

(51)Int.Cl.
F26B 5/08(2006.01)
B08B 7/00(2006.01)

权利要求书1页 说明书2页 附图2页

(54)实用新型名称

一种甩油装置

(57)摘要

本实用新型提供一种甩油装置，包括甩油托盘、甩油工装与挡块，所述甩油托盘为圆盘状；所述甩油工装通过挡块固定于甩油托盘上；所述甩油工装包括底座、导轨、夹具、电控箱与气缸，所述底座为长方体结构，底座上固定有电控箱与两条平行的导轨，所述夹具设于导轨上，夹具连接气缸。本实用新型一种甩油装置，可有效将液压件表面附着的废油甩干并去除金属屑，防止金属屑磨损液压件；也免除人工去油的劳动强度，在保证甩油效果的同事，为生产企业节约了人力成本，本实用新型结构相对简单合理，易于操作，可以大规模推广。

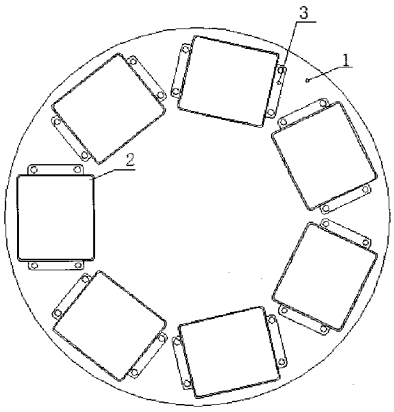

CN 204718311 U

1. 一种甩油装置，包括甩油托盘、甩油工装与挡块，其特征在于：所述甩油托盘为圆盘状；

所述甩油工装通过挡块固定于甩油托盘上；

所述甩油工装包括底座、导轨、夹具、电控箱与气缸，所述底座为长方体结构，底座上固定有电控箱与两条平行的导轨，所述夹具设于导轨上，夹具连接气缸。

2. 根据权利要求 1 所述的一种甩油装置，其特征在于：所述挡块上设有螺孔，挡块通过螺栓结构固定于甩油托盘。

3. 根据权利要求 1 所述的一种甩油装置，其特征在于：所述工装的数量为 3-12。

4. 根据权利要求 1 所述的一种甩油装置，其特征在于：所述挡块的数量为所述工装数量的两倍。

5. 根据权利要求 1 所述的一种甩油装置，其特征在于：所述两条平行的导轨端部均设有限位销。

6. 根据权利要求 1 所述的一种甩油装置，其特征在于：所述底座设有固定螺孔。

一种甩油装置

技术领域

[0001] 本实用新型涉及液压件的表面干燥领域，尤其涉及甩油设备。

背景技术

[0002] 液压件在生产过程中，液压件的表面会附有大量的废油，废油的大量附着会影响液压件的保存与运输工作；液压件在加工过程中会产生大量的金属屑，虽然大部分的金属屑会被去除，但是还会有小部分金属屑进入到废油中并随着废油附着在液压件的表面，一旦液压件投入生产，液压件与其他工件产生摩擦时，附着在表面的废油里金属屑会磨损液压件及与其产生摩擦的工件，造成不必要的损失。

实用新型内容

[0003] 本实用新型要解决的技术问题是克服现有的缺陷，提供一种甩油装置，可有效将液压件表面附着的废油甩干并去除金属屑。

[0004] 为了解决上述技术问题，本实用新型提供了如下的技术方案：

[0005] 一种甩油装置，包括甩油托盘、甩油工装与挡块，所述甩油托盘为圆盘状；所述甩油工装通过挡块固定于甩油托盘上；所述甩油工装包括底座、导轨、夹具、电控箱与气缸，所述底座为长方体结构，底座上固定有电控箱与两条平行的导轨，所述夹具设于导轨上，夹具连接气缸。

[0006] 进一步地，所述挡块上设有螺孔，挡块通过螺栓结构固定于甩油托盘。

[0007] 进一步地，所述工装的数量为 3-12。

[0008] 进一步地，所述挡块的数量为所述工装数量的两倍。

[0009] 进一步地，所述两条平行的导轨端部均设有限位销。

[0010] 进一步地，所述底座设有固定螺孔。

[0011] 本实用新型一种甩油装置，可有效将液压件表面附着的废油甩干并去除金属屑，防止金属屑磨损液压件；也免除人工去油的劳动强度，在保证甩油效果的同事，为生产企业节约了人力成本，本实用新型结构相对简单合理，易于操作，可以大规模推广。

附图说明

[0012] 附图用来提供对本实用新型的进一步理解，并且构成说明书的一部分，与本实用新型的实施例一起用于解释本实用新型，并不构成对本实用新型的限制。在附图中：

[0013] 图 1 是本实用新型的主视结构示意图；

[0014] 图 2 是图 1 中甩油工装 2 的结构示意图。

具体实施方式

[0015] 以下结合附图对本实用新型的优选实施例进行说明，应当理解，此处所描述的优选实施例仅用于说明和解释本实用新型，并不用于限定本实用新型。

[0016] 如图 1，一种甩油装置，包括甩油托盘 1、甩油工装 2 与挡块 3，所述甩油托盘 1 为圆盘状；所述甩油工装 2 通过挡块 3 固定于甩油托盘 1 上；所述挡块 3 上设有螺孔，挡块 3 通过螺栓结构固定于甩油托盘 1；所述工装 2 的数量为 3-12；所述挡块 3 的数量为所述工装 2 数量的两倍。

[0017] 如图 2 所示，所述甩油工装 2 包括底座 21、导轨 22、夹具 24、电控箱 25 与气缸 26，所述底座 21 为长方体结构，底座 21 上固定有电控箱 25 与两条平行的导轨 22，所述夹具 24 设于导轨上，夹具 24 连接气缸 26；所述两条平行的导轨 22 端部均设有限位销 23；所述底座 21 设有固定螺孔。

[0018] 作业时，将加工完成后的液压件放入夹具 24 内，启动电控箱 25 并通过电控箱 25 控制气缸 26 运动，气缸 26 的运动来带动夹具 24 将液压件夹紧；随后通过导轨 22，来调节夹具 24 的相对位置；随后将甩油托盘 1 接通电机，并开始高速旋转，达到甩油的目的。

[0019] 本实用新型一种甩油装置，可有效将液压件表面附着的废油甩干并去除金属屑，防止金属屑磨损液压件；也免除人工去油的劳动强度，在保证甩油效果的同事，为生产企业节约了人力成本，本实用新型结构相对简单合理，易于操作，可以大规模推广。

[0020] 以上所述仅为本实用新型的优选实施例而已，并不用于限制本实用新型，尽管参照前述实施例对本实用新型进行了详细的说明，对于本领域的技术人员来说，其依然可以对前述各实施例所记载的技术方案进行修改，或者对其中部分技术特征进行等同替换。凡在本实用新型的精神和原则之内，所作的任何修改、等同替换、改进等，均应包含在本实用新型的保护范围之内。

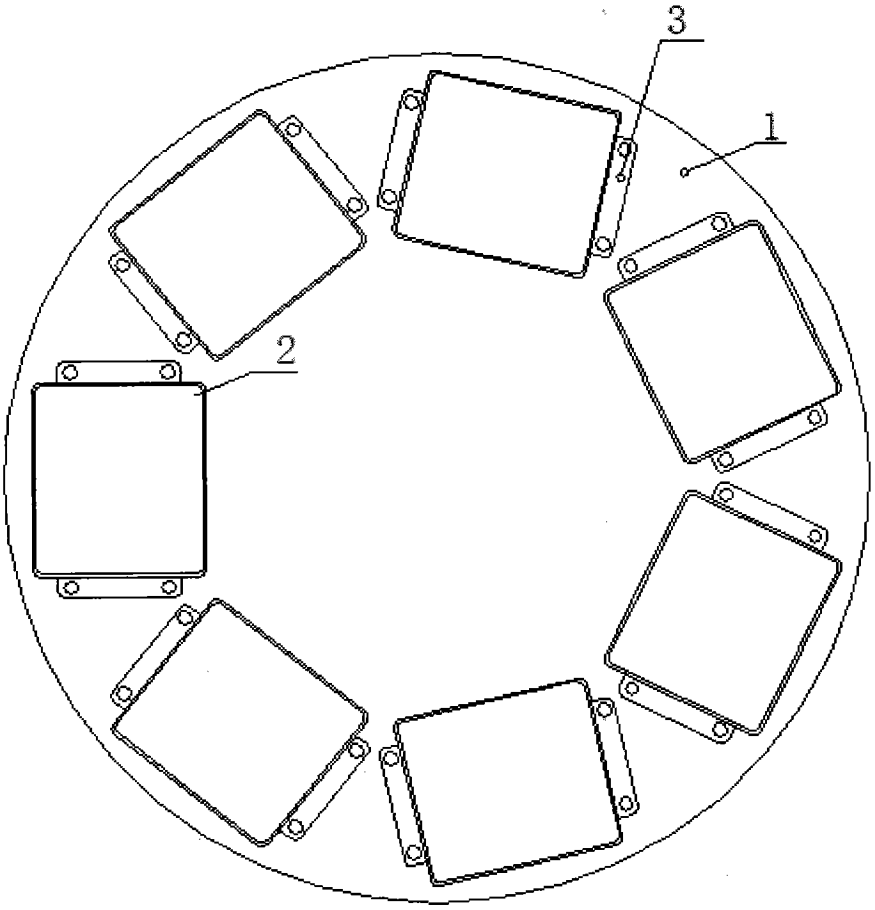

图 1

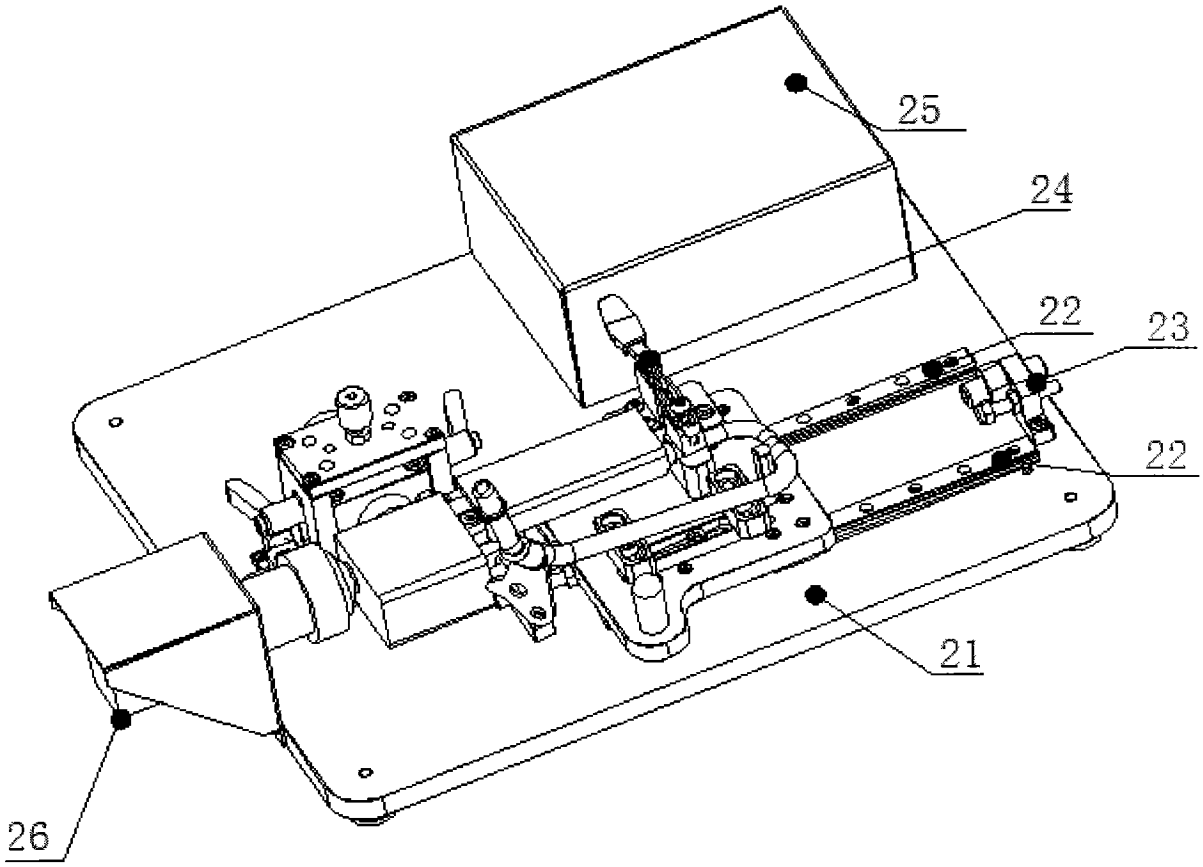

图 2