(19)中华人民共和国国家知识产权局

(12)发明专利申请

(10)申请公布号 CN 104609602 A
(43)申请公布日 2015.05.13

(21)申请号 201510041597.9

(22)申请日 2015.01.28

(71)申请人 苏州洛特兰新材料科技有限公司
地址 215101 江苏省苏州市吴中区木渎镇珠江南路 378 号天隆大楼 4722 室

(72)发明人 马志明

(74)专利代理机构 南京正联知识产权代理有限公司 32243
代理人 郭俊玲

(51)Int.Cl.
C02F 9/04(2006.01)

权利要求书1页 说明书2页 附图1页

(54)发明名称

陶瓷滤芯户外净水器

(57)摘要

本发明公开了一种陶瓷滤芯户外净水器，包括净水器本体，所述净水器本体上方设有盖体，所述净水器的内部设有过滤芯，所述过滤芯由活性炭滤芯和陶瓷滤芯连接组成，过滤芯的上端与盖体螺纹连接，所述盖体的一端设有出水软管，另一端与进气管连接，所述进气管的末端安装有气囊。本发明的陶瓷滤芯户外净水器利用高精度陶瓷滤芯高精度过滤材料，其可以滤除水中常见的有害菌高达 99% 以上，再加上载银活性炭和离子交换树脂的使用，不仅改善口感、软化水质，而且可以有效祛除水中重金属提高水质安全性，出水水质可以完全符合国家饮用水卫生安全要求。本发明结构简单，设计合理，使用安全方便。

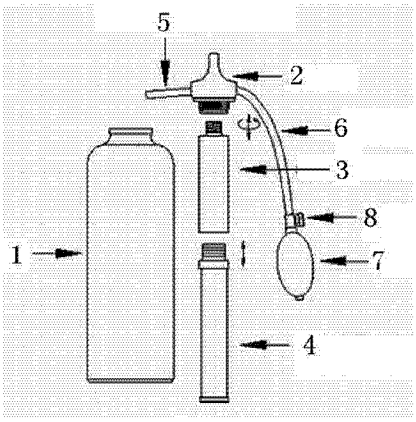

CN 104609602 A

1. 一种陶瓷滤芯户外净水器，其特征在于：包括净水器本体 (1)，所述净水器本体 (1) 上方设有盖体 (2)，所述净水器本体 (1) 的内部设有过滤芯，所述过滤芯由活性炭滤芯 (3) 和陶瓷滤芯 (4) 连接组成，过滤芯的上端与盖体 (2) 螺纹连接，所述盖体 (2) 的一端设有出水软管 (5)，另一端与进气管 (6) 连接，所述进气管 (6) 的末端安装有气囊 (7)。

2. 根据权利要求 1 所述的陶瓷滤芯户外净水器，其特征在于：所述进气管 (6) 上还安装有放气阀 (8)。

3. 根据权利要求 1 所述的陶瓷滤芯户外净水器，其特征在于：所述活性炭滤芯 (3) 为黑色滤芯，所述陶瓷滤芯 (4) 为白色滤芯。

陶瓷滤芯户外净水器

[0001]

技术领域

[0002] 本发明涉及净水器领域，特别涉及一种陶瓷滤芯户外净水器。

背景技术

[0003] 户外净水器是一种从事户外活动时方便随身携带的饮水保障设备。使用时不需安装于水龙头上，无需自来水压，仅需人力就能立即将户外的雨水、溪水、河水、湖水等天然水净化成无菌、无悬浮污染物等有害物质的可直接饮用的安全饮用水的净水设备或装置；也是部队士兵，户外作业人员，旅游、探险、登山、徒步、野营、垂钓、狩猎等户外活动爱好者在户外活动时就地获得安全饮水的最佳选择，可免于随身携带大量饮水之累，避免罹犯饮用不洁饮水导致的腹泻、呕吐、发烧等疾病；同时还是地震、洪水等自然灾害发生时保障饮水安全的紧急净水装备。现有的户外净水器结构较为复杂，其过滤芯多采用较为单一的活性炭或者其他滤芯，其过滤效果差，达不到现有的国家标准。

[0004]

发明内容

[0005] 为了克服上述缺陷，本发明提供了一种能够解决上述问题，过滤效果好的陶瓷滤芯户外净水器。

[0006] 本发明为了解决其技术问题所采用的技术方案是：一种陶瓷滤芯户外净水器，包括净水器本体，所述净水器本体上方设有盖体，所述净水器的内部设有过滤芯，所述过滤芯由活性炭滤芯和陶瓷滤芯连接组成，过滤芯的上端与盖体螺纹连接，所述盖体的一端设有出水软管，另一端与进气管连接，所述进气管的末端安装有气囊。

[0007] 作为本发明的进一步改进，所述进气管上还安装有放气阀。

[0008] 作为本发明的进一步改进，所述活性炭滤芯为黑色滤芯，所述陶瓷滤芯为白色滤芯。

[0009] 本发明的有益效果是：本发明的陶瓷滤芯户外净水器利用高精度陶瓷滤芯高精度过滤材料，其可以滤除水中常见的有害菌高达 99.9999% 以上，再加上载银活性炭和离子交换树脂的使用，不仅改善口感、软化水质，而且可以有效祛除水中重金属提高水质安全性，出水水质可以完全符合国家饮用水卫生安全要求。本发明结构简单，设计合理，使用安全方便。

[0010]

附图说明

[0011] 图 1 为本发明结构示意图；

图中标示：1- 净水器本体；2- 盖体；3- 活性炭滤芯；4- 陶瓷滤芯；5- 出水软管；6- 进气

管；7- 气囊；8- 放气阀。

[0012]

具体实施方式

[0013] 为了加深对本发明的理解，下面将结合实施例和附图对本发明作进一步详述，该实施例仅用于解释本发明，并不构成对本发明保护范围的限定。

[0014] 图 1 示出了本发明一种陶瓷滤芯户外净水器的一种实施方式，包括净水器本体 1，所述净水器本体 1 上方设有盖体 2，所述净水器本体 1 的内部设有过滤芯，所述过滤芯由活性炭滤芯 3 和陶瓷滤芯 4 连接组成，过滤芯的上端与盖体 2 螺纹连接，所述盖体 2 的一端设有出水软管 5，另一端与进气管 6 连接，所述进气管 6 的末端安装有气囊 7。所述进气管 6 上还安装有放气阀 8。所述活性炭滤芯 3 为黑色滤芯，所述陶瓷滤芯 4 为白色滤芯。

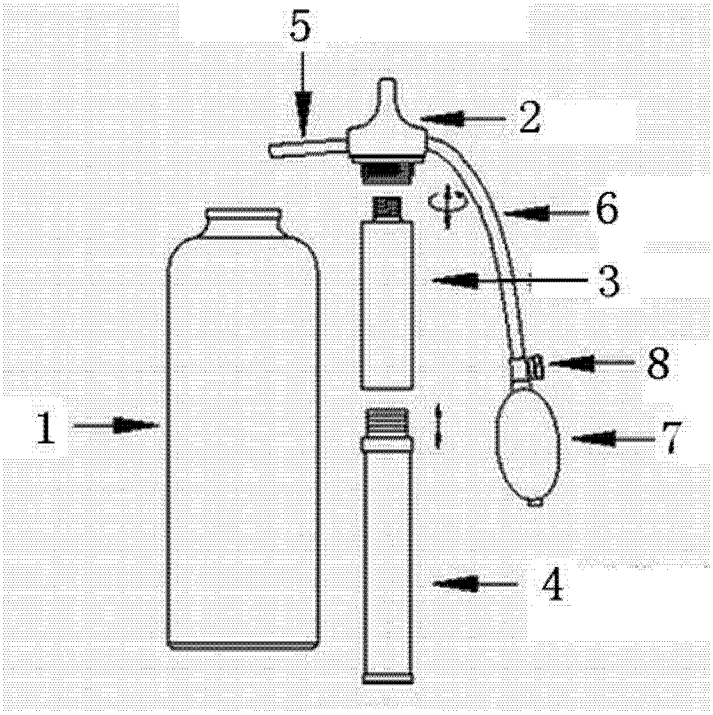

图 1