(19)中华人民共和国国家知识产权局

(12)发明专利申请

(10)申请公布号 CN 102871485 A
(43)申请公布日 2013.01.16

(21)申请号 201110194458.1

(22)申请日 2011.07.12

(71)申请人 南通华信敷料有限公司
地址 226000 江苏省南通市崇川开发区 3 号标准厂房 5F

(72)发明人 陈江

(51)Int.Cl.
*A47G 21/02*(2006.01)

权利要求书 1 页 说明书 1 页 附图 1 页

(54)发明名称

一种多用勺子

(57)摘要

本发明公开了一种多用勺子，包括勺柄和勺头，所述勺柄一端和勺头连接，另一端设置有叉齿，所述的叉齿上设置有盖子。本发明提供的多用勺子将勺子和叉子组合在一起，具有结构简单、外出携带方便等优点。

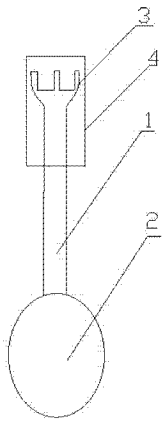


CN 102871485 A

1. 一种多用勺子，包括勺柄（1）和勺头（2），其特征在于：所述勺柄（1）一端和勺头（2）连接，另一末端设置有叉齿（3）。

2. 根据权利要求 1 所述的一种多用勺子，其特征在于：所述的叉齿（3）上设置有盖子（4）。

# 一种多用勺子

## 技术领域

[0001] 本发明涉及生活用品，尤其涉及一种多用勺子。

## 背景技术

[0002] 勺子是我们经常会用到的餐具，普通的勺子主要由勺柄和勺头组成，结构较为单一。在外出野餐或随身携带餐具时，普通的勺子和叉子为分离式的，不便于携带。

## 发明内容

[0003] 发明目的：为了克服现有技术中存在的不足，本发明提供一种结构新颖、使用方便，将勺子和叉子组合为一体的多用勺子。

[0004] 技术方案：一种多用勺子，包括勺柄和勺头，所述勺柄一端和勺头连接，另一末端设置有叉齿。

[0005] 作为优选，所述的叉齿上设置有盖子。

[0006] 有益效果：本发明提供的多用勺子将勺子和叉子组合在一起，具有结构简单、外出携带方便等优点。

## 附图说明

[0007] 附图为本发明的结构示意图。

## 具体实施方式

[0008] 下面结合附图对本发明作更进一步的说明。

[0009] 如图所示，一种多用勺子，包括勺柄 1 和勺头 2，所述勺柄 1 一端和勺头 2 连接，另一末端设置有叉齿 3，所述的叉齿 3 上设置有盖子 4。

[0010] 以上所述仅是本发明的优选实施方式，应当指出：对于本技术领域的普通技术人员来说，在不脱离本发明原理的前提下，还可以做出若干改进和润饰，这些改进和润饰也应视为本发明的保护范围。

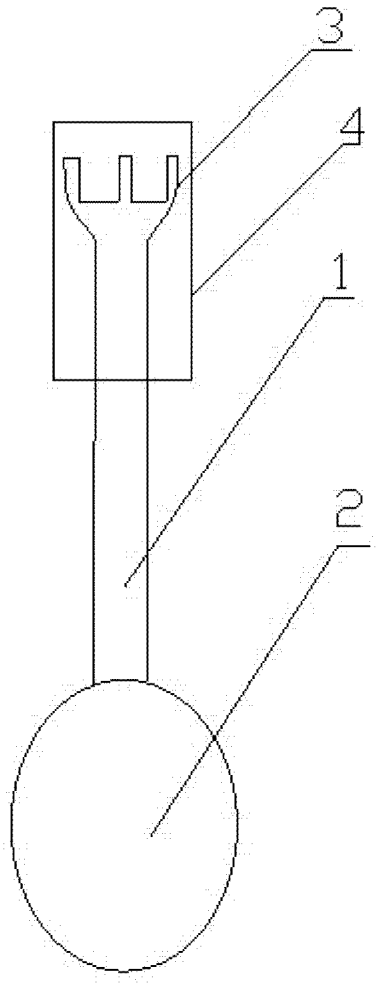


图 1