(19)国家知识产权局

(12)实用新型专利

(10)授权公告号 CN 220610143 U
(45)授权公告日 2024.03.19

(21)申请号 202321803904.9

(22)申请日 2023.07.11

(73)专利权人 奥克兰医疗科技(四川)有限公司
地址 646000 四川省泸州市江阳区酒谷大道六段1号27栋

(72)发明人 张颖

(74)专利代理机构 北京智行阳光知识产权代理事务所(普通合伙) 11738
专利代理师 陈娇玲

(51)Int.Cl.
B01F 35/00(2022.01)
B07B 1/28(2006.01)
B01F 27/70(2022.01)

权利要求书1页 说明书3页 附图2页

(54)实用新型名称

一种甲板敷料生产加工设备

(57)摘要

本实用新型涉及甲板敷料生产加工领域,公开了一种甲板敷料生产加工设备,包括混合桶,所述混合桶的内部设置有搅拌机构,所述混合桶的顶部设置有下料斗,所述下料斗的内部设置有筛分机构,所述筛分机构包括电动伸缩杆、安装框、连接块和筛网,所述电动伸缩设置在下料斗的两侧,所述安装框固定在下料斗的内部,所述安装框的一侧与连接块固定连接,本实用新型的有益效果在于,通过设置筛分机构,在将甲板敷原料加入至下料斗的内部,电动伸缩杆的输出端带动连接块进行移动,连接块的移动带动滤网在安装框的内部进行移动,可以对甲板敷原料中的杂质进行筛选,避免了甲板敷原料中的杂质一同加工,从而会影响成品的加工质量。

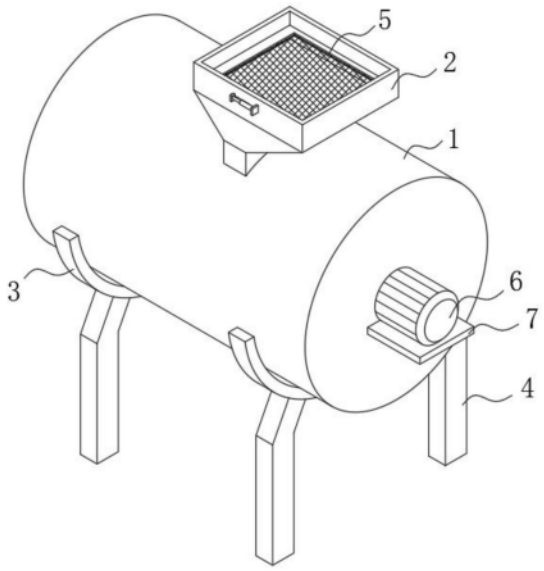

CN 220610143 U

1.一种甲板敷料生产加工设备,包括混合桶(1),其特征在于:所述混合桶(1)的内部设置有搅拌机构(6),所述混合桶(1)的顶部设置有下料斗(2),所述下料斗(2)的内部设置有筛分机构(5);

所述筛分机构(5)包括电动伸缩杆(501)、安装框(502)、连接块(503)和筛网(504),所述电动伸缩设置在下料斗(2)的两侧,所述安装框(502)固定在下料斗(2)的内部,所述安装框(502)的一侧与连接块(503)固定连接,所述连接块(503)与电动伸缩杆(501)的输出端固定连接,所述筛网(504)的两侧,所述连接块(503)的一侧与筛网(504)固定连接。

2.根据权利要求1所述的一种甲板敷料生产加工设备,其特征在于:所述搅拌机构(6)包括电机(601)、转杆(602)和搅拌叶(603),所述电机(601)设置在混合桶(1)的一侧,所述电机(601)的输出端与转杆(602)固定连接,所述搅拌叶(603)的一侧与转杆(602)固定连接。

3.根据权利要求2所述的一种甲板敷料生产加工设备,其特征在于:所述混合桶(1)的底部固定连接有凹型板(3),所述凹型板(3)的底部固定连接有支撑杆(4)。

4.根据权利要求3所述的一种甲板敷料生产加工设备,其特征在于:所述混合桶(1)的一侧固定连接有支撑板(7),所述电机(601)固定在支撑板(7)的顶部。

5.根据权利要求1所述的一种甲板敷料生产加工设备,其特征在于:所述下料斗(2)的两侧均固定连接有固定块(8),所述固定块(8)的一侧与电动伸缩杆(501)固定连接。

6.根据权利要求4所述的一种甲板敷料生产加工设备,其特征在于:所述混合桶(1)的底部连通下料管(9),所述下料管(9)的表面套设有电磁阀(10)。

一种甲板敷料生产加工设备

技术领域

[0001] 本实用新型涉及一种甲板敷料生产加工设备领域,尤其涉及一种甲板敷料生产加工设备。

背景技术

[0002] 甲板敷料是良好的覆盖材料,在生产过程中,需要将原料添加至混合溶解液中,充分搅拌从而形成糊状,不沉淀、不分层的甲板敷料。

[0003] 经检索,中国专利公开了,甲板敷料生产加工设备(授权公告号:CN 213493075U),包括罐体,罐体的内部设有搅拌轴,搅拌轴的顶部连接驱动结构,驱动结构包括固接于支撑件上的电机底板,电机底板上设有电机,电机的输出端连接转轴;电机底板的底部固接第一齿轮;转轴穿过电机底板和第一齿轮后固接转板,转板的端部转动连接搅拌轴的上部,搅拌轴的顶部固接第二齿轮,第二齿轮啮合连接第一齿轮。借此,本实用新型结构简单,使用方便,能够提高粉料单体的混合均匀程度,降低工作人员的劳动强度,提高工作效率。

[0004] 但是,该专利技术在实际的应用过程中,现有的甲板敷料在生产时需要对需要用到甲板敷原料,甲板敷料的原料合适颗粒状,甲板敷原料的内部存在杂质,需要对其进行筛选,筛选不充分会影响成品的质量,从而影响后续的使用。

实用新型内容

[0005] 本实用新型的目的是为了解决现有技术中存在的缺点,而提出的一种甲板敷料生产加工设备。

[0006] 为实现上述目的,本实用新型提供了如下技术方案:一种甲板敷料生产加工设备,包括混合桶,所述混合桶的内部设置有搅拌机构,所述混合桶的顶部设置有下料斗,所述下料斗的内部设置有筛分机构;

[0007] 所述筛分机构包括电动伸缩杆、安装框、连接块和筛网,所述电动伸缩设置在下料斗的两侧,所述安装框固定在下料斗的内部,所述安装框的一侧与连接块固定连接,所述连接块与电动伸缩杆的输出端固定连接,所述所述筛网的两侧,所述连接块的一侧与筛网固定连接。

[0008] 优选的,所述搅拌机构包括电机、转杆和搅拌叶,所述电机设置在混合桶的一侧,所述电机的输出端与转杆固定连接,所述搅拌叶的一侧与转杆固定连接。

[0009] 优选的,所述混合桶的底部固定连接有凹型板,所述凹型板的底部固定连接有支撑杆。

[0010] 优选的,所述混合桶的一侧固定连接有支撑板,所述电机固定在支撑板的顶部。

[0011] 优选的,所述下料斗的两侧均固定连接有固定块,所述固定块的一侧与电动伸缩杆固定连接。

[0012] 优选的,所述混合桶的底部连通下料管,所述下料管的表面套设有电磁阀。

[0013] 本实用新型具有如下有益效果:

[0014] 1、本实用新型中通过设置筛分机构,在将甲板敷原料加入至下料斗的内部,电动伸缩杆的输出端带动连接块进行移动,连接块的移动带动筛网504在安装框的内部进行移动,可以对甲板敷原料中的杂质进行筛选,避免了甲板敷原料中的杂质一同加工,从而会影响成品的加工质量。

[0015] 2、本实用新型中通过设置搅拌机构,在对甲板敷原料筛选结束后,甲板敷原料进入到混合桶的内部,电机的输出端带动转杆进行转动,转杆的转动可以带动搅拌叶进行转动,可以对甲板敷原料进行混合,方便后续的加工。

附图说明

[0016] 图1为本实用新型中甲板敷料生产加工设备的结构示意图。

[0017] 图2为本实用新型中筛分机构的结构示意图。

[0018] 图3为本实用新型中搅拌机构6的结构示意图。

[0019] 图例说明:

[0020] 1、混合桶;2、下料斗;3、凹型板;4、支撑杆;5、搅拌机构;501、电动伸缩杆;502、安装框;503、连接块;504、筛网;6、筛分机构;601、电机;602、转杆;603、搅拌叶;7、支撑板;8、固定块;9、下料管;10、电磁阀。

具体实施方式

[0021] 下面将结合本实用新型实施例中的附图,对本实用新型实施例中的技术方案进行清楚、完整地描述,显然,所描述的实施例仅仅是本实用新型一部分实施例,而不是全部的实施例。基于本实用新型中的实施例,本领域普通技术人员在没有做出创造性劳动前提下所获得的所有其他实施例,都属于本实用新型保护的范围。

[0022] 参照图1-3,本实用新型提供的一种实施例:一种甲板敷料生产加工设备,包括混合桶1,混合桶1的内部设置有搅拌机构6,混合桶1的顶部设置有下料斗2,下料斗2的内部设置有筛分机构5;

[0023] 筛分机构5包括电动伸缩杆501、安装框502、连接块503和筛网504,电动伸缩设置在下料斗2的两侧,安装框502固定在下料斗2的内部,安装框502的一侧与连接块503固定连接,连接块503与电动伸缩杆501的输出端固定连接,筛网504的两侧,连接块503的一侧与筛网504固定连接。

[0024] 通过上述技术方案,通过设置筛分机构5,在将甲板敷原料加入至下料斗2的内部,电动伸缩杆501的输出端带动连接块503进行移动,连接块503的移动带动筛网504在安装框502的内部进行移动,可以对甲板敷原料中的杂质进行筛选,避免了甲板敷原料中的杂质一同加工,从而会影响成品的加工质量。

[0025] 具体的,搅拌机构6包括电机601、转杆602和搅拌叶603,电机601设置在混合桶1的一侧,电机601的输出端与转杆602固定连接,搅拌叶603的一侧与转杆602固定连接。

[0026] 通过上述技术方案,通过设置搅拌机构5,在对甲板敷原料筛选结束后,甲板敷原料进入到混合桶1的内部,电机601的输出端带动转杆602进行转动,转杆602的转动可以带动搅拌叶603进行转动,可以对甲板敷原料进行混合,方便后续的加工。

[0027] 具体的,混合桶1的底部固定连接有凹型板3,凹型板3的底部固定连接有支撑杆4。

[0028] 通过上述技术方案,通过设置凹型板3和支撑杆4,凹型板3安装在混合桶1的底部,从而对混合桶1起到了支撑的作用。

[0029] 具体的,混合桶1的一侧固定连接有支撑板7,电机601固定在支撑板7的顶部。

[0030] 通过上述技术方案,通过设置支撑板7,电机601安装在支撑板7的顶部,从而对电机601起到了支撑的作用。

[0031] 具体的,下料斗2的两侧均固定连接有固定块8,固定块8的一侧与电动伸缩杆501固定连接。

[0032] 通过上述技术方案,通过设置固定块8,固定块8安装在下料斗2的两侧,对电动伸缩杆501起到了固定的作用。

[0033] 具体的,混合桶1的底部连通下料管9,下料管9的表面套设有电磁阀10。

[0034] 通过上述技术方案,通过设置下料管9和电磁阀10,在对甲板敷原料混合结束后,将电磁阀10打开,可以对甲板敷原料排出。

[0035] 工作原理:在使用时,首先将甲板敷原料加入至下料斗2的内部,电动伸缩杆501的输出端带动连接块503进行移动,连接块503的移动带动筛网504在安装框502的内部进行移动,可以对甲板敷原料中的杂质进行筛选,避免了甲板敷原料中的杂质一同加工,从而会影响成品的加工质量,在对甲板敷原料筛选结束后,甲板敷原料进入到混合桶1的内部,电机601的输出端带动转杆602进行转动,转杆602的转动可以带动搅拌叶603进行转动,可以对甲板敷原料进行混合,方便后续的加工,凹型板3安装在混合桶1的底部,从而对混合桶1起到了支撑的作用,电机601安装在支撑板7的顶部,从而对电机601起到了支撑的作用,固定块8安装在下料斗2的两侧,对电动伸缩杆501起到了固定的作用,在对甲板敷原料混合结束后,将电磁阀10打开,可以对甲板敷原料排出。

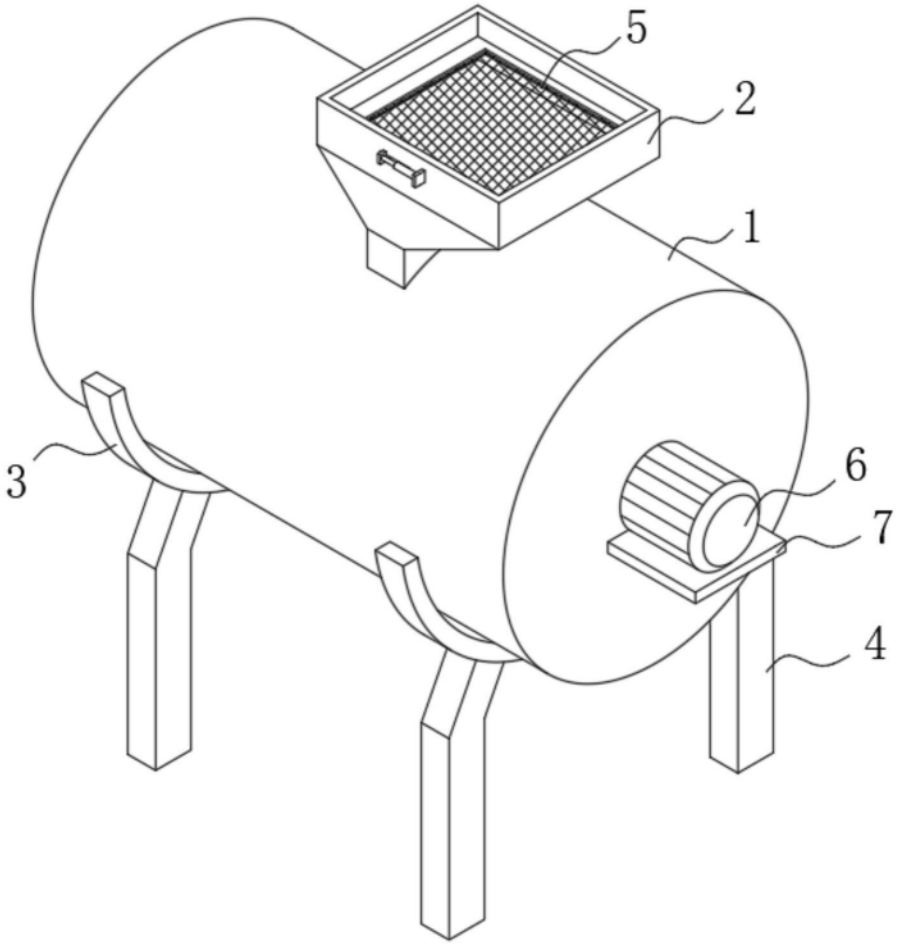

图1

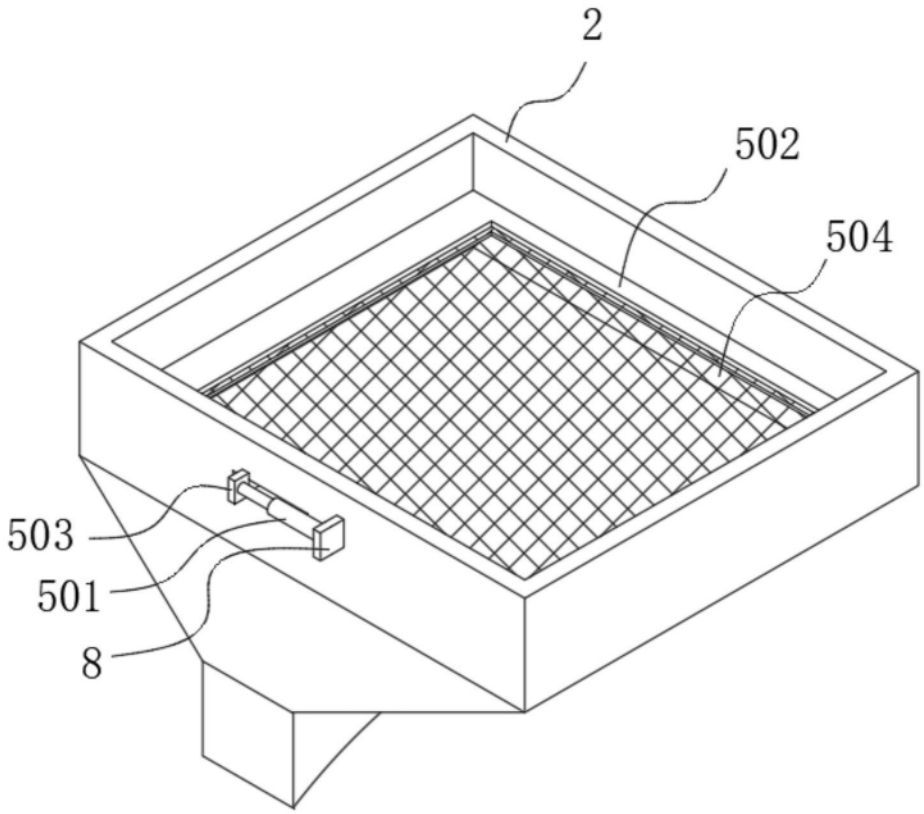

图2

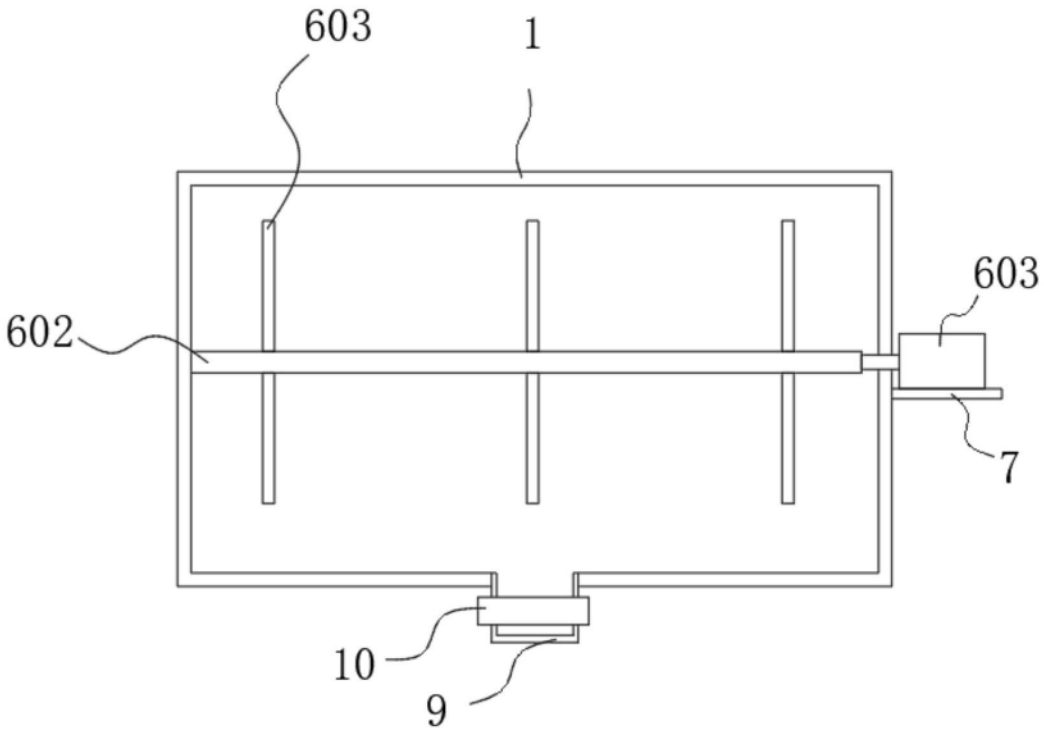

图3