(19)中华人民共和国国家知识产权局

(12)实用新型专利

(10)授权公告号 CN 203227136 U
(45)授权公告日 2013.10.09

(21)申请号 201320130578.X

(22)申请日 2013.03.21

(73)专利权人 山东威高集团医用高分子制品股份有限公司
地址 264209 山东省威海市高技区世昌大道312号

(72)发明人 高云 宋修山 马才

(74)专利代理机构 青岛高晓专利事务所 37104
代理人 宋文学

(51)Int.Cl.
A61M 5/315(2006.01)

(ESM)同样的发明创造已同日申请发明专利

权利要求书1页 说明书2页 附图2页

(54)实用新型名称

一种溶药注射器

(57)摘要

本实用新型公开了一种溶药注射器，包括针筒、芯杆及橡胶活塞，所述针筒筒体末端的卷边长边上设置有两个凸杆，凸杆与抽出时的芯杆平行，凸杆长度长于芯杆，两个凸杆末端连接固定于同一凸杆推柄。在溶药注射器的卷边上增加了与芯杆并行的凸杆，操作者只需要用右手中指、食指持住芯杆，拇指使劲按压凸杆，即可完成取液。同时该凸杆结构还可以防止操作时手部碰触芯杆而污染药液。该溶药注射器可单手操作具有方便快捷、安全的特点。

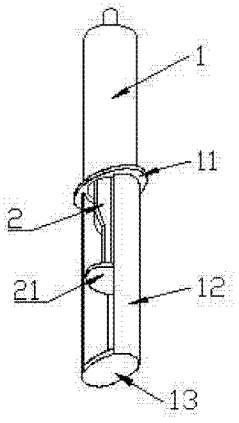

CN 203227136 U

1. 一种溶药注射器，包括针筒、芯杆及橡胶活塞，其特征在于，所述针筒筒体末端的卷边长边上设置有两个凸杆，凸杆与抽出时的芯杆平行，凸杆长度长于芯杆，两个凸杆末端连接固定于同一凸杆推柄。

2. 根据权利要求 1 所述的溶药注射器，其特征在于，凸杆长度长于芯杆不低于 10mm。

3. 根据权利要求 1 所述的溶药注射器，其特征在于，芯杆末端推柄呈椭圆状，其长轴方向同针筒椭圆形卷边长轴方向垂直。

一种溶药注射器

技术领域

[0001] 本发明属于医疗器械技术领域，具体涉及一种溶药注射器。

背景技术

[0002] 使用溶药注射器进行配药时，医护人员需要将溶剂抽出，注入待溶解药物中混合、溶解，之后抽取药液注入输液瓶或其他给药器械中。在此过程中，医护人员需要多次抽取药液。现有的溶药注射器抽取药液时，需要用两根以上手指拉注射器芯杆，其他手指还要握住针筒，单手操作十分不方便，且容易污染芯杆。

发明内容

[0003] 本发明所要解决的技术问题是溶药注射器抽取药液时单手操作不方便，容易污染芯杆的问题。

[0004] 本发明解决上述技术问题所采取的技术方案是：一种溶药注射器，包括针筒、芯杆及橡胶活塞，所述针筒筒体末端的卷边长边上设置有两个凸杆，凸杆与抽出时的芯杆平行，凸杆长度长于芯杆，两个凸杆末端连接固定于同一凸杆推柄。

[0005] 上述溶药注射器的一种优选实施方式，凸杆长度长于芯杆不低于 10mm。

[0006] 上述溶药注射器的一种优选实施方式，芯杆末端推柄呈椭圆状，其长轴方向同针筒椭圆形卷边长轴方向垂直。

[0007] 本发明的有益效果是：在溶药注射器的卷边上增加了与芯杆并行的凸杆，操作者只需要用右手中指、食指持住芯杆，拇指使劲按压凸杆，即可完成取液。同时该凸杆结构还可以防止操作时手部碰触芯杆而污染药液。该溶药注射器可单手操作具有方便快捷、安全的特点。

附图说明

[0008] 图 1 本发明溶药注射器的结构示意图；

[0009] 图 2 本发明溶药注射器的结构前视图；

[0010] 图 3 本发明溶药注射器的结构右视示意图；

[0011] 图 4 本发明溶药注射器针筒的结构示意图；

[0012] 图 5 本发明溶药注射器芯杆的结构示意图；

[0013] 图中，1 针筒，11 针筒卷边，12 凸杆，13 凸杆推柄，2 芯杆，21 芯杆推柄，3 橡胶活塞。

具体实施方式

[0014] 如图 1-5 所示，一种溶药注射器，包括针筒 1、芯杆 2 及橡胶活塞 3，所述针筒 1 筒体末端的卷边 11 长边上设置有两个凸杆 12，凸杆 12 与抽出时的芯杆 2 平行，凸杆 12 长度长于芯杆 2，两个凸杆 12 末端连接固定于同一凸杆推柄 13。芯杆 2 的末端推柄 21 呈椭圆状，长轴方向同针筒椭圆形卷边 11 长轴方向垂直。

[0015] 医护人员在配药过程中，抽取药液时，右手食指及中指持于芯杆推柄 21 前部，同时拇指按压于针筒上的凸杆推柄 13，用力按压即可将药液抽入注射器内；在注射药液时，将注射器在手中旋转 90°，食指及中指持于针筒椭圆形卷边 11 前部，拇指按压于芯杆推柄 21，用力按压即可完成药液的注射。

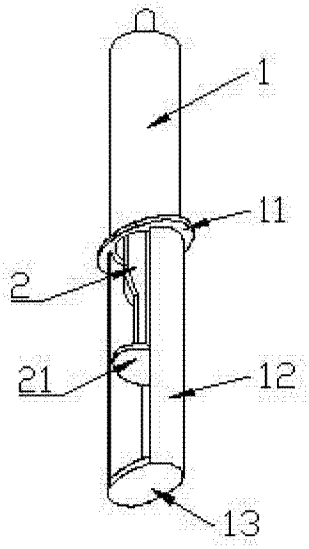

图 1

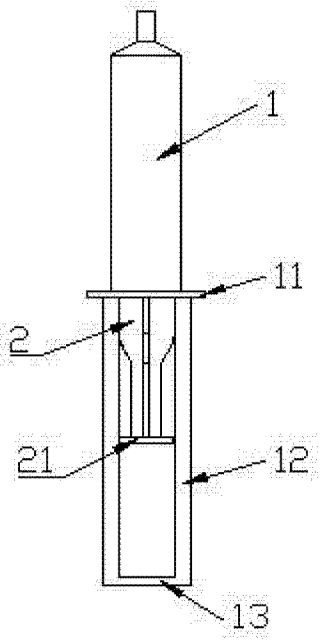

图 2

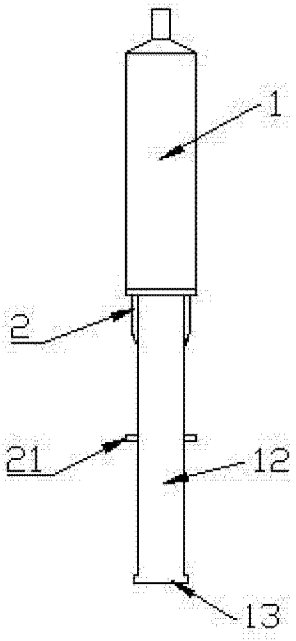

图 3

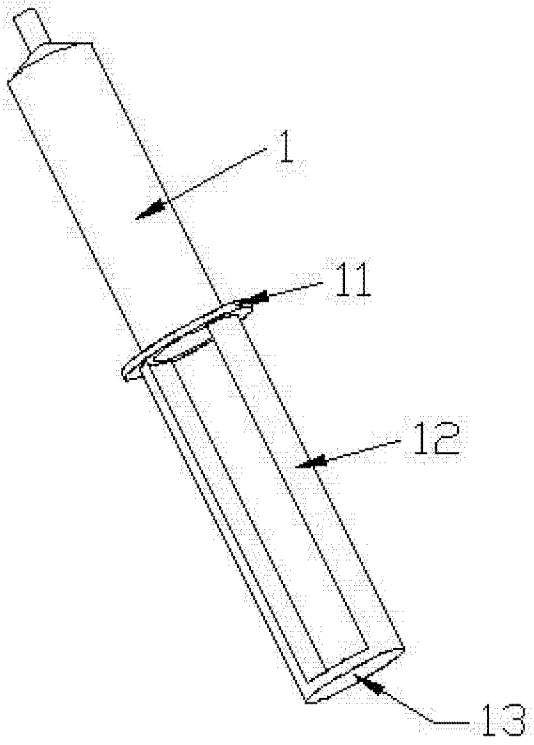

图 4

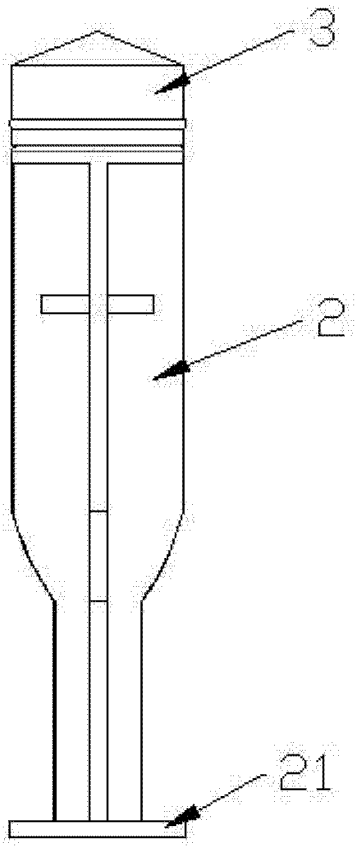

图 5