(19)中华人民共和国国家知识产权局

(12)实用新型专利

(10)授权公告号 CN 210962541 U
(45)授权公告日 2020.07.10

(21)申请号 201921188039.5

(22)申请日 2019.07.26

(73)专利权人 南通大学附属医院
地址 226000 江苏省南通市西寺路20号

(72)发明人 李志宏 顾吉宏 肖秋

(74)专利代理机构 苏州翔远专利代理事务所（普通合伙）32251
代理人 姚惠菱

(51)Int.Cl.
A61F 5/442(2006.01)

权利要求书1页 说明书4页 附图3页

(54)实用新型名称

一种带有负压收集功能的回肠造口袋

(57)摘要

本实用新型公开了一种带有负压收集功能的回肠造口袋，包括造口袋，所述造口袋的侧表面开设有引流口，所述引流口的外侧设置有安装环，造口袋的两侧表面对称设置有两个绑带，所述造口袋的下端设置有连通件，连通件的下表面设置有三通管，三通管上设置有三通阀，所述三通管的一端连接有负压收集管。本带有负压收集功能的回肠造口袋，通过挤压波浪挤压囊可以将造口袋中的排出物收集到负压收集容器内，便于直接收集并转移造口袋内的排出物，避免造口袋内排出物过多而因重力及液体浸泡导致造口袋底盘脱落，同时不需要频繁地更换造口袋，降低了患者皮肤损伤和并发症的风险，减轻了患者身体和心理上的痛苦，使用方便，操作简单。

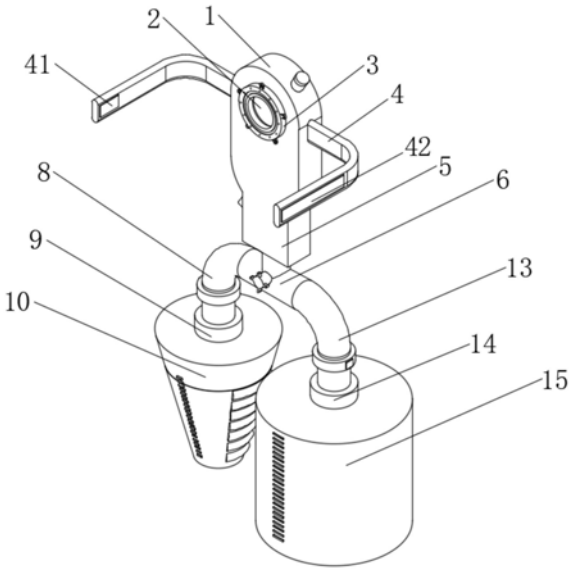

CN 210962541 U

1.一种带有负压收集功能的回肠造口袋,包括造口袋(1),其特征在于:所述造口袋(1)的侧表面开设有引流口(2),所述引流口(2)的外侧设置有安装环(3),造口袋(1)的两侧表面对称设置有两个绑带(4),所述造口袋(1)的下端设置有连通件(5),连通件(5)的下表面设置有三通管(6),三通管(6)上设置有三通阀(7),所述三通管(6)的一端连接有负压收集管(8),负压收集管(8)与负压收集机构连通,所述造口袋(1)的上端倾斜设置有冲洗液接口(19),冲洗液接口(19)上设置有密封塞(20),所述三通管(6)的另一端连接有冲洗液收集管(13),冲洗液收集管(13)与冲洗液收集机构连通,所述负压收集管(8)上和冲洗液收集管(13)上均设置有单向阀(12)。

2.根据权利要求1所述的带有负压收集功能的回肠造口袋,其特征在于:所述安装环(3)的周侧表面均匀设置有硅胶挂扣(32),且所述安装环(3)的侧表面均匀开设有透气孔(31)。

3.根据权利要求1所述的带有负压收集功能的回肠造口袋,其特征在于:所述造口袋(1)一侧的绑带(4)上设置有魔术贴公面(41),所述造口袋(1)另一侧的绑带(4)上设置有魔术贴母面(42),魔术贴母面(42)与魔术贴公面(41)相互粘接。

4.根据权利要求1所述的带有负压收集功能的回肠造口袋,其特征在于:所述负压收集机构包括负压收集容器(10),负压收集容器(10)的上表面设置有第一连接口(9),负压收集管(8)与第一连接口(9)螺纹连接,且负压收集容器(10)的下表面设置有波浪挤压囊(11),所述波浪挤压囊(11)的外侧表面均匀设置有刻度线(16)。

5.根据权利要求1所述的带有负压收集功能的回肠造口袋,其特征在于:所述冲洗液收集机构包括冲洗液收集容器(15),冲洗液收集容器(15)的上表面设置有第二连接口(14),冲洗液收集管(13)与第二连接口(14)螺纹连接,所述冲洗液收集容器(15)上均匀设置有刻度线(16)。

6.根据权利要求1所述的带有负压收集功能的回肠造口袋,其特征在于:所述连通件(5)的侧表面设置有通气管(17),通气管(17)的顶端开口向上方倾斜设置,且所述连通件(5)的内部两侧表面均匀设置有向下倾斜的防逆流软挡板(18)。

7.根据权利要求1所述的带有负压收集功能的回肠造口袋,其特征在于:所述引流口(2)与安装环(3)之间设置有环形槽,环形槽内放置有环形的活性炭块(21)。

一种带有负压收集功能的回肠造口袋

技术领域

[0001] 本申请涉及护理用具技术领域，尤其是涉及一种带有负压收集功能的回肠造口袋。

背景技术

[0002] 造口是将肠管在腹壁做暂时性人工肛门，以解除梗阻，保持肠道通畅来挽救生命。肠造口术后常见的并发症有：造口渗血、造口狭窄、外置肠管脱垂、皮肤感染、造口旁疝等。回肠造口一般排出物较稀、量多，且患者不能控制。

[0003] 造口袋是临床使用中普遍得到大家认可、简单方便的方法。在无漏粪、漏液的情况下，造口袋夏季每3日更换一次，秋冬季节可每周更换一次。但是，目前造口袋的结构大多比较简单，排出物过多而因重力及液体浸泡导致造口袋底盘脱落。由于造口袋底盘与皮肤不能有效地粘贴而发生渗漏，需要重新更换造口袋，这不但需要耗费大量的时间和材料，还因反复更换造口袋而增加对患者皮肤损伤的机会，不但增加患者身体上的痛苦，造成腹内压增高而发生外置肠管脱垂、造口旁疝等并发症，而且还增加患者的心理和精神痛苦，因此我们提出一种带有负压收集功能的回肠造口袋。

发明内容

[0004] 本实用新型目的是：提供一种带有负压收集功能的回肠造口袋，通过挤压波浪挤压囊可以将造口袋中的排出物收集到负压收集容器内，便于直接收集并转移造口袋内的排出物，避免造口袋内排出物过多而因重力及液体浸泡导致造口袋底盘脱落，同时不需要频繁地更换造口袋，降低了患者皮肤损伤和并发症的风险，减轻了患者身体和心理上的痛苦，使用方便，操作简单，可以有效解决背景技术中的问题。

[0005] 本实用新型的技术方案是：一种带有负压收集功能的回肠造口袋，包括造口袋，所述造口袋的侧表面开设有引流口，所述引流口的外侧设置有安装环，造口袋的两侧表面对称设置有两个绑带，所述造口袋的下端设置有连通件，连通件的下表面设置有三通管，三通管上设置有三通阀，所述三通管的一端连接有负压收集管，负压收集管与负压收集机构连通，所述造口袋的上端倾斜设置有冲洗液接口，冲洗液接口上设置有密封塞，所述三通管的另一端连接有冲洗液收集管，冲洗液收集管与冲洗液收集机构连通，所述负压收集管上和冲洗液收集管上均设置有单向阀。

[0006] 优选的，所述安装环的周侧表面均匀设置有硅胶挂扣，且所述安装环的侧表面均匀开设有透气孔。

[0007] 优选的，所述造口袋一侧的绑带上设置有魔术贴公面，所述造口袋另一侧的绑带上设置有魔术贴母面，魔术贴母面与魔术贴公面相互粘接。

[0008] 优选的，所述负压收集机构包括负压收集容器，负压收集容器的上表面设置有第一连接口，负压收集管与第一连接口螺纹连接，且负压收集容器的下表面设置有波浪挤压囊，所述波浪挤压囊的外侧表面均匀设置有刻度线。

[0009] 优选的，所述冲洗液收集机构包括冲洗液收集容器，冲洗液收集容器的上表面设置有第二连接口，冲洗液收集管与第二连接口螺纹连接，所述冲洗液收集容器上均匀设置有刻度线。

[0010] 优选的，所述连通件的侧表面设置有通气管，通气管的顶端开口向上方倾斜设置，且所述连通件的内部两侧表面均匀设置有向下倾斜的防逆流软挡板。

[0011] 优选的，所述引流口与安装环之间设置有环形槽，环形槽内放置有环形的活性炭块。

[0012] 与现有技术相比，本实用新型的有益效果是：

[0013] 1、本实用新型示例的带有负压收集功能的回肠造口袋，通过挤压波浪挤压囊可以将造口袋中的排出物收集到负压收集容器内，便于直接收集并转移造口袋内的排出物，避免造口袋内排出物过多而因重力及液体浸泡导致造口袋底盘脱落，同时不需要频繁地更换造口袋，降低了患者皮肤损伤和并发症的风险，减轻了患者身体和心理上的痛苦，使用方便，操作简单。

[0014] 2、本实用新型示例的带有负压收集功能的回肠造口袋，通过冲洗液接口、冲洗液收集管和冲洗液收集容器可以方便地对造口袋内部进行冲洗，保证了造口袋内部的干净与卫生，有利于患者的身体健康。

[0015] 3、本实用新型示例的带有负压收集功能的回肠造口袋，通过防逆流软挡板可以防止排出物逆流，通气管为单向向内通气管，可以加速排出物或冲洗液流出，使用更加方便。

附图说明

[0016] 为了更清楚地说明本实用新型实施例的技术方案，下面将对实施例描述中所需要使用的附图作简单地介绍，下面描述中的附图仅仅是本实用新型的一些实施例，对于本领域普通技术人员来讲，在不付出创造性劳动的前提下，还可以根据这些附图获得其他的附图。

[0017] 图1为本实用新型的结构示意图；

[0018] 图2为本实用新型的侧视结构示意图；

[0019] 图3为本实用新型的局部剖面图。

[0020] 其中：1造口袋、2引流口、3安装环、31透气孔、32硅胶挂扣、4绑带、41魔术贴公面、42魔术贴母面、5连通件、6三通管、7三通阀、8负压收集管、9第一连接口、10负压收集容器、11波浪挤压囊、12单向阀、13冲洗液收集管、14第二连接口、15冲洗液收集容器、16刻度线、17通气管、18防逆流软挡板、19冲洗液接口、20密封塞、21活性炭块。

具体实施方式

[0021] 以下结合具体实施例对上述方案做进一步说明。应理解，这些实施例是用于说明本实用新型而不限于限制本实用新型的范围。实施例中采用的实施条件可以根据具体具体的条件做进一步调整，未注明的实施条件通常为常规实验中的条件。

[0022] 如图1至图3所示，一种带有负压收集功能的回肠造口袋，包括造口袋1，造口袋1的侧表面开设有引流口2，引流口2的外侧设置有安装环3，造口袋1的两侧表面对称设置有两个绑带4，造口袋1的下端设置有连通件5，连通件5的下表面设置有三通管6，三通管6上设置

有三通阀7，三通管6的一端连接有负压收集管8，负压收集管8与负压收集机构连通，负压收集机构包括负压收集容器10，负压收集容器10的上表面设置有第一连接口9，负压收集管8与第一连接口9螺纹连接，且负压收集容器10的下表面设置有波浪挤压囊11，波浪挤压囊11的外侧表面均匀设置有刻度线16，造口袋1的上端倾斜设置有冲洗液接口19，冲洗液接口19上设置有密封塞20，三通管6的另一端连接有冲洗液收集管13，冲洗液收集管13与冲洗液收集机构连通，负压收集管8上和冲洗液收集管13上均设置有单向阀12，用于防止逆流，该带有负压收集功能的回肠造口袋，通过挤压波浪挤压囊11可以将造口袋1中的排出物收集到负压收集容器10内，便于直接收集并转移造口袋1内的排出物，避免造口袋1内排出物过多而因重力及液体浸泡导致造口袋底盘脱落，同时不需要频繁地更换造口袋1，降低了患者皮肤损伤和并发症的风险，减轻了患者身体和心理上的痛苦，使用方便，操作简单。

[0023] 本实施例中，所述安装环3的周侧表面均匀设置有硅胶挂扣32，且安装环3的侧表面均匀开设有透气孔31，通过硅胶挂扣32可以将安装环3和造口袋1安装到患者造口外侧的安装块上，透气孔31可以增加透气性，使患者更加舒适。

[0024] 本实施例中，所述造口袋1一侧的绑带4上设置有魔术贴公面41，造口袋1另一侧的绑带4上设置有魔术贴母面42，魔术贴母面42与魔术贴公面41相互粘接，两个绑带4通过魔术贴公面41和魔术贴母面42粘接，便于固定到患者身上。

[0025] 本实施例中，所述冲洗液收集机构包括冲洗液收集容器15，冲洗液收集容器15的上表面设置有第二连接口14，冲洗液收集管13与第二连接口14螺纹连接，冲洗液收集容器15上均匀设置有刻度线16，通过冲洗液接口19、冲洗液收集管13和冲洗液收集容器15可以方便地对造口袋1内部进行冲洗，保证了造口袋1内部的干净与卫生，有利于患者的身体健康。

[0026] 本实施例中，所述连通件5的侧表面设置有通气管17，通气管17的顶端开口向上方倾斜设置，且连通件5的内部两侧表面均匀设置有向下倾斜的防逆流软挡板18，通过防逆流软挡板18可以防止排出物逆流，通气管17为单向向内通气管，可以加速排出物或冲洗液流出，使用更加方便。

[0027] 本实施例中，所述引流口2与安装环3之间设置有环形槽，环形槽内放置有环形的活性炭块21，可净化造成周边气味，防止恶臭引起患者不适或造成他人尴尬。

[0028] 本实用新型的工作原理为：

[0029] 将造口袋1通过安装环3上的硅胶挂扣32安装到患者造口周边对应的安装块上，固定好造口袋1；

[0030] 当造口袋1中的排出物较多时，取出负压收集容器10，将负压收集管8与第一连接口9螺纹连接，然后挤压波浪挤压囊11，通过负压将造口袋1内的排出物从负压收集管8吸到负压收集容器10内，即可直接收集并转移造口袋1内的排出物，避免造口袋1内排出物过多而因重力及液体浸泡导致造口袋底盘脱落，同时不需要频繁地更换造口袋1，降低了患者皮肤损伤和并发症的风险，减轻了患者身体和心理上的痛苦，使用方便，操作简单；

[0031] 之后取出冲洗液收集容器15，将冲洗液收集管13与第二连接口14螺纹连接，取出冲洗液接口19处的密封塞20，接入冲洗液，对造口袋1内部进行冲洗，冲洗后的冲洗液依次通过造口袋1、连通件5和冲洗液收集管13进入到冲洗液收集容器15内，完成冲洗，保证了造口袋1内部的干净与卫生，有利于患者的身体健康。

[0032] 本实用新型通过挤压波浪挤压囊11可以将造口袋1中的排出物收集到负压收集容器10内，便于直接收集并转移造口袋1内的排出物，避免造口袋1内排出物过多而因重力及液体浸泡导致造口袋底盘脱落，同时不需要频繁地更换造口袋1，降低了患者皮肤损伤和并发症的风险，减轻了患者身体和心理上的痛苦，使用方便，操作简单。

[0033] 以上仅是本实用新型的具体应用范例，对本实用新型的保护范围不构成任何限制。除上述实施例外，本实用新型还可以有其它实施方式。凡采用等同替换或等效变换形成的技术方案，均落在本实用新型所要求保护的范围之内。

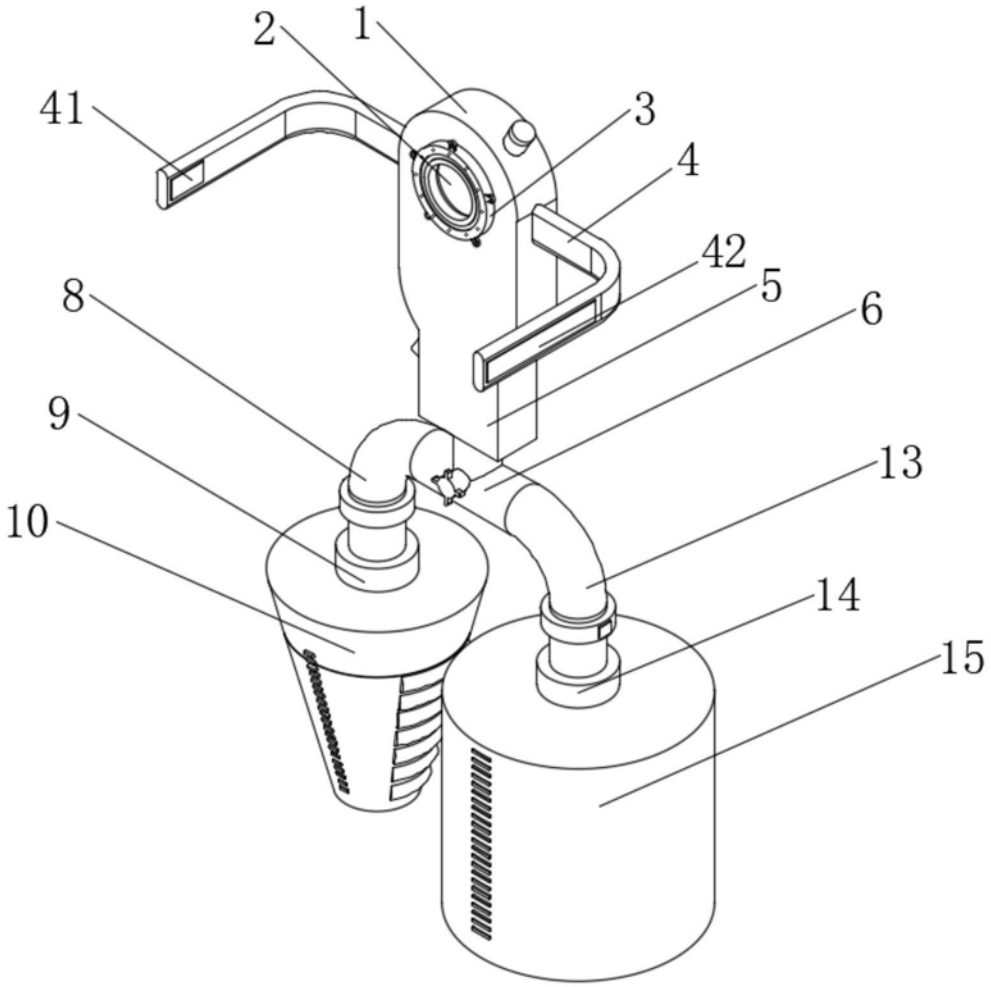

图1

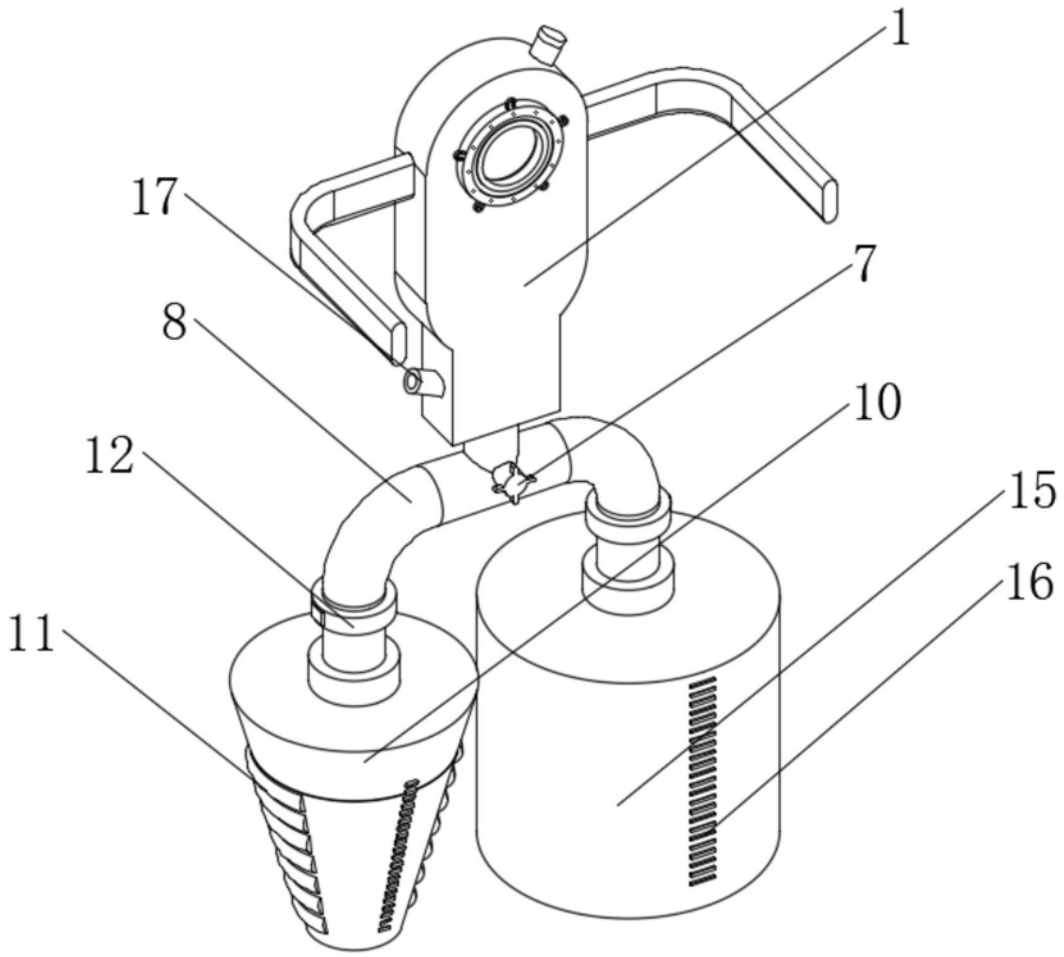

图2

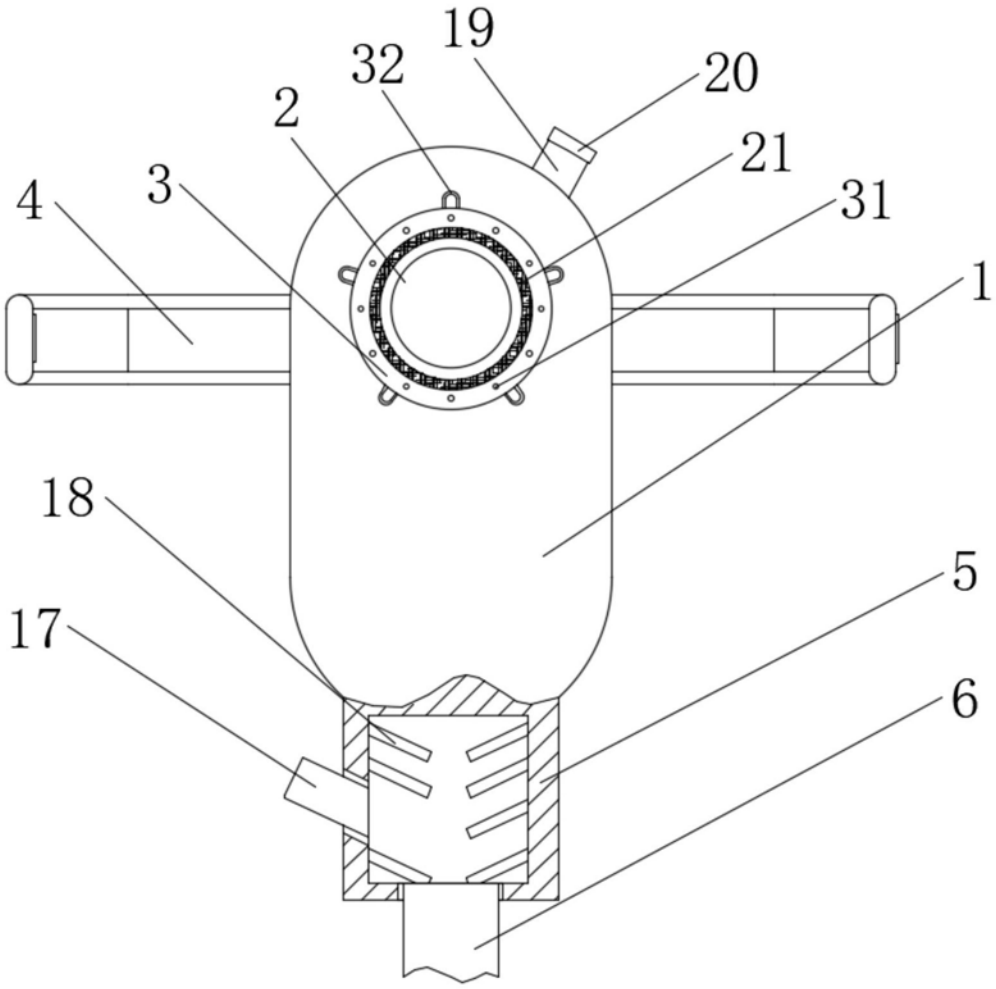

图3