(19)中华人民共和国国家知识产权局

(12)发明专利申请

(10)申请公布号 CN 103494330 A
(43)申请公布日 2014.01.08

(21)申请号 201310502336.3

(22)申请日 2013.10.23

(71)申请人 冯芳兰
地址 210006 江苏省南京市秦淮区应天大街388号

(72)发明人 冯芳兰

(51)Int.Cl.
A24F 19/00(2006.01)

权利要求书1页 说明书1页 附图1页

(54)发明名称

一种便于夹持烟头的烟灰缸

(57)摘要

本发明公开了一种便于夹持烟头的烟灰缸，包括一个上端开口的柱状缸体，所述缸体的上表面边缘设置有两根支杆，且所述两个支杆之间的夹角为5°-10°。通过将烟灰缸缸体的上表面边缘设置两个支杆，且两根支杆之间的夹角为5°-10°，便于使用者夹持各种不同粗细的点着了但未抽完的烟，并且能保证烟灰掉落的缸体内；且在烟灰缸缸体的侧面设置有一个储物盒，便于防止一些小型物品，使桌面更加整洁。

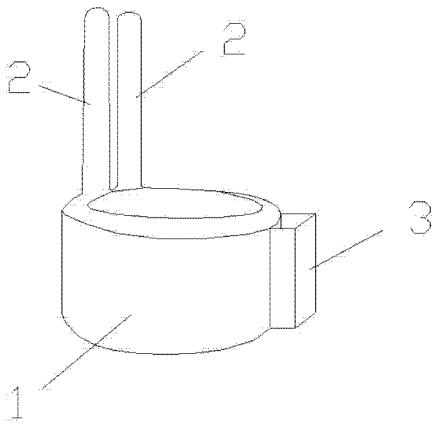

CN 103494330 A

1. 一种便于夹持烟头的烟灰缸，包括一个上端开口的柱状缸体(1)，其特征在于：所述缸体(1)的上表面边缘设置有两根支杆(2)，且所述两个支杆之间的夹角为 5° -10° 。

2. 根据权利要求 1 所述的一种便于夹持烟头的烟灰缸，其特征在于：所述缸体(1)的侧面还设只有一个储物盒(3)。

一种便于夹持烟头的烟灰缸

技术领域

[0001] 本发明涉及了烟灰缸，尤其是涉及了一种便于夹持烟头的烟灰缸。

背景技术

[0002] 烟灰缸是人们日常生活中非常常用的一种生活用品，但是现有的烟灰缸通常是一个上端开口的方形或柱状体，仅起到了普通的收集烟灰的功能，功能较为单一。

发明内容

[0003] 本发明所要解决的技术问题是提供一种便于夹持烟头的烟灰缸，能够夹持各种不同粗细的香烟，且能保证烟灰掉落在缸体内。

[0004] 为了解决上述技术问题，本发明所采用的技术方案是：

一种便于夹持烟头的烟灰缸，包括一个上端开口的柱状缸体，所述缸体的上表面边缘设置有两根支杆，且所述两个支杆之间的夹角为 5° -10° 。

[0005] 前述的一种便于夹持烟头的烟灰缸，其特征在于：所述缸体的侧面还设只有一个储物盒。

[0006] 本发明的有益效果是：通过将烟灰缸缸体的上表面边缘设置两个支杆，且两根支杆之间的夹角为 5° -10° ，便于使用者夹持各种不同粗细的点着了但未抽完的烟，并且能保证烟灰掉落的缸体内；且在烟灰缸缸体的侧面设置有一个储物盒，便于防止一些小型物品，使桌面更加整洁。

附图说明

[0007] 图 1 是本发明一种便于夹持烟头的烟灰缸的结构示意图。

具体实施方式

[0008] 下面将结合说明书附图，对本发明作进一步的说明。

[0009] 如图 1 所示，一种便于夹持烟头的烟灰缸，包括一个上端开口的柱状缸体 1，所述缸体 1 的上表面边缘设置有两根支杆 2，且所述两个支杆之间的夹角为 5° -10° ，便于使用者夹持各种不同粗细的点着了但未抽完的烟，并且能保证烟灰掉落的缸体内。

[0010] 所述缸体 1 的侧面还设只有一个储物盒 3，便于防止一些小型物品，使桌面更加整洁。

[0011] 综上所述，本发明提供的一种便于夹持烟头的烟灰缸，能够夹持各种不同粗细的香烟，且能保证烟灰掉落在缸体内。

[0012] 以上显示和描述了本发明的基本原理、主要特征及优点。本行业的技术人员应该了解，本发明不受上述实施例的限制，上述实施例和说明书中描述的只是说明本发明的原理，在不脱离本发明精神和范围的前提下，本发明还会有各种变化和改进，这些变化和改进都落入要求保护的本发明范围内。本发明要求保护范围由所附的权利要求书及其等效物界。

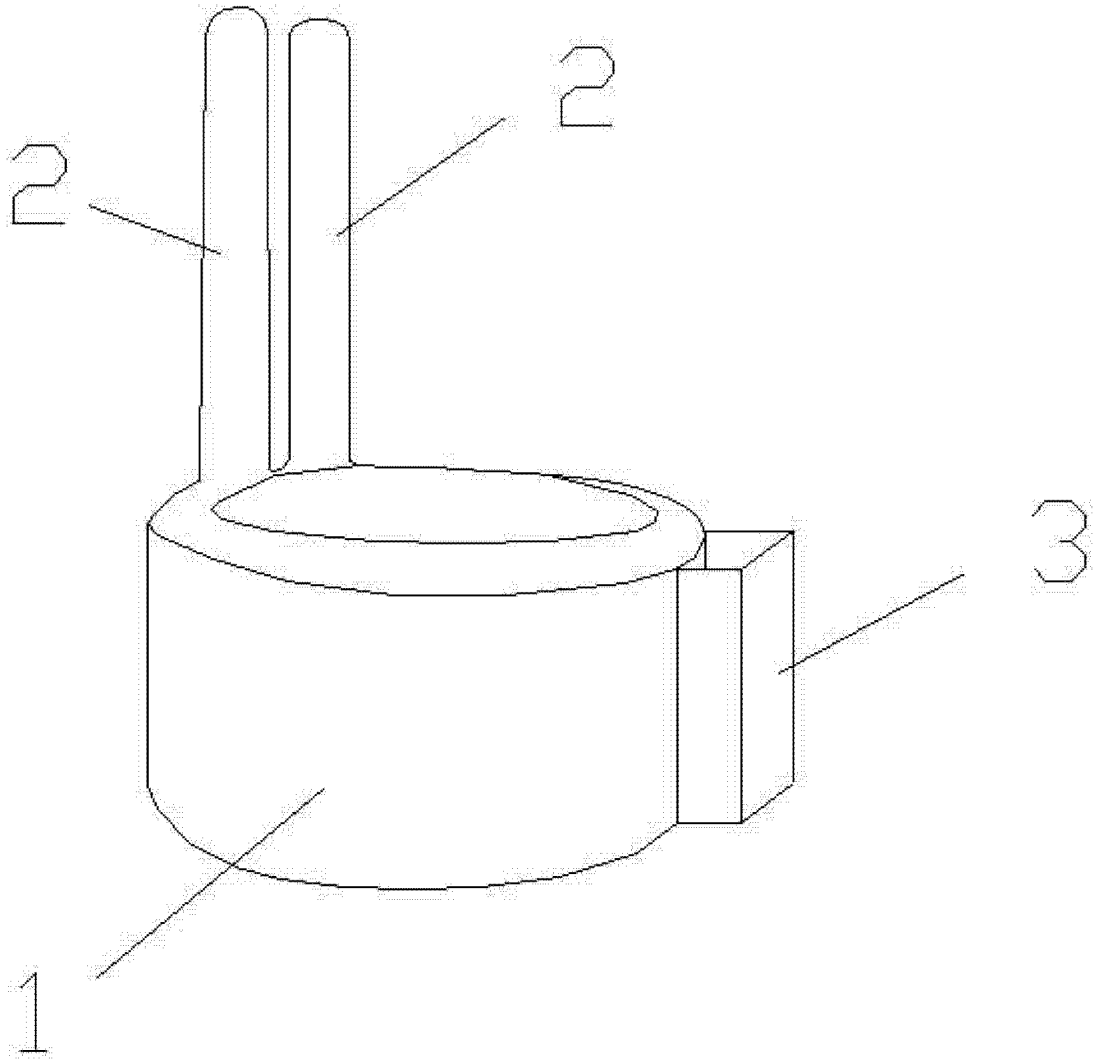

图 1