(19)中华人民共和国国家知识产权局

(12)实用新型专利

(10)授权公告号 CN 210155875 U
(45)授权公告日 2020.03.17

(21)申请号 201920404803.1

(22)申请日 2019.03.28

(73)专利权人 杨新
地址 030006 山西省太原市小店区晋阳街100号山西体育职业学院

(72)发明人 杨新

(74)专利代理机构 杭州知杭知识产权代理事务所(普通合伙) 33310
代理人 陈丽嫦

(51)Int.Cl.
G09B 5/06(2006.01)
A47B 19/10(2006.01)

权利要求书1页 说明书3页 附图2页

(54)实用新型名称

一种行政管理教学装置

(57)摘要

本实用新型涉及一种行政管理教学装置。其包括桌板，所述桌板顶部固定安装有计算机，所述桌板顶部设置有位于所述计算机右端的玻璃板，所述桌板顶部转动地安装有位于所述玻璃板右端的投影机，所述桌板顶部设有位于所述计算机左端的数据接口，所述桌板顶部设有位于所述计算机前端的开口向上的笔槽，所述笔槽右端设有开口向上的话筒槽，所述桌板右端侧壁后端安装有旋钮，所述桌板顶部外缘设有三个相互连接的挡板，所述桌板前端侧面中部安装有把手，所述桌板底部四角固定连接有支撑腿，所述支撑腿底部转动连接有万向轮。该装置可以实现课堂集多媒体教学、放录视频和投影材料于一体的多元化教学，从而利于调动学生学习热情，记忆深刻，提高教师的教学效率。

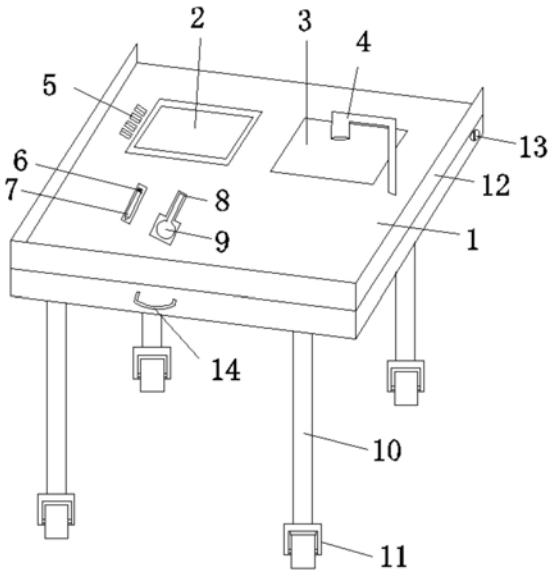

CN 210155875 U

1.一种行政管理教学装置,其特征在于:包括桌板(1),所述桌板(1)顶部固定安装有计算机(2),所述桌板(1)顶部设置有位于所述计算机(2)右端的玻璃板(3),所述桌板(1)顶部转动地安装有位于所述玻璃板(3)右端的投影机(4),所述桌板(1)顶部设有位于所述计算机(2)左端的数据接口(5),所述桌板(1)顶部设有位于所述计算机(2)前端的开口向上的笔槽(6),所述笔槽(6)右端设有开口向上的话筒槽(8),所述桌板(1)右端侧壁后端安装有旋钮(13),所述桌板(1)顶部外缘设有三个相互连接的挡板(12),所述桌板(1)前端侧面中部安装有把手(14),所述桌板(1)底部四角固定连接有支撑腿(10),所述支撑腿(10)底部转动连接有万向轮(11)。

2.根据权利要求1所述的一种行政管理教学装置,其特征在于:所述计算机(2)设有与之配套的显示屏,所述显示屏内部设置有蓝牙模块。

3.根据权利要求1所述的一种行政管理教学装置,其特征在于:所述笔槽(6)内部设有多功能笔(7),所述话筒槽(8)内部设有话筒(9),所述话筒(9)内部设有蓝牙模块。

4.根据权利要求1所述的一种行政管理教学装置,其特征在于:所述万向轮支撑架(110)内转动连接有滚轮(112),所述万向轮支撑架(110)内槽顶部内壁上设有用于与所述滚轮(112)摩擦连接的阻动片(111),所述万向轮支撑架(110)内槽顶部内壁内嵌设有推动器,所述推动器底部输出端与所述阻动片(111)固定连接,所述推动器与旋钮(13)通过导线电气系统连接。

一种行政管理教学装置

技术领域

[0001] 本实用新型涉及教学设备领域，更具体地涉及一种行政管理教学装置。

背景技术

[0002] 行政管理是当今社会的一门重要学科，其最广义的定义是指一切社会组织、团体对有关事务的治理、管理和执行的社会活动。同时也指国家政治目标的执行，包括立法、行政、司法等。狭义的定义指国家行政机关对社会公共事务的管理。

[0003] 随着社会的发展，行政管理的对象日益广泛，包括经济建设、文化教育、市政建设、社会秩序、公共卫生、环境保护等各个方面。现代行政管理多应用系统工程思想和方法，以减少人力、物力、财力和时间的支出和浪费，提高行政管理的效能和效率。

[0004] 行政管理是一门理论性较强的学科，在学习的过程中会比较枯燥，缺乏生动的演示及展示，学生课后复习起来较困难，严重影响了学生对课堂知识的理解，不利于专业人才的培养。

[0005] 因此有必要使用一种新的教学装置，通过该装置能实现课堂集多媒体教学、放录视频和投影材料于一体的多元化教学，从而利于调动学生学习热情，记忆深刻，提高教师的教学效率。

实用新型内容

[0006] 1.要解决的技术问题

[0007] 针对现有技术中存在的问题，本实用新型的目的在于提供一种行政管理教学装置，它可以实现课堂集多媒体教学、放录视频和投影材料于一体的多元化教学，从而利于调动学生学习热情，记忆深刻，提高教师的教学效率。

[0008] 2.技术方案

[0009] 为解决上述问题，本实用新型采用如下的技术方案。

[0010] 一种行政管理教学装置，其包括桌板，所述桌板顶部固定安装有计算机，所述桌板顶部设置有位于所述计算机右端的玻璃板，所述桌板顶部转动安装有位于所述玻璃板右端的投影机，所述桌板顶部设有位于所述计算机左端的数据接口，所述桌板顶部设有位于所述计算机前端的开口向上的笔槽，所述笔槽右端设有开口向上的话筒槽，所述桌板右端侧壁后端安装有旋钮，所述桌板顶部外缘设有三个相互连接的挡板，所述桌板前端侧面中部安装有把手，所述桌板底部四角固定连接有支撑腿，所述支撑腿底部转动连接有万向轮。

[0011] 进一步的，所述计算机具有录屏、录音的功能，方便将课堂教学内容做成视频，在课余时间对课堂知识进行复习，所述计算机设有与之配套的显示屏，所述显示屏内部设置有蓝牙模块，方便与计算机进行无线蓝牙连接，避免线多缠绕的问题。

[0012] 进一步的，所述笔槽内部设有多功能笔，所述多功能笔后端侧面设置有操作按钮，便于遥控所述计算机，所述多功能笔前端设有触控笔头，便于在所述计算机的屏幕上书写，所述话筒槽内部设有话筒，所述话筒内部设有蓝牙模块，可以实现与教室内的音响进行无

线蓝牙连接，便于教师走下讲台与学生互动，兼顾距离远近教学不统一的问题，提升教学质量。

[0013] 进一步的，所述万向轮支撑架内转动连接有滚轮，所述万向轮支撑架内槽顶部内壁上设有用以与所述滚轮摩擦连接的阻动片，所述万向轮支撑架内槽顶部内壁内嵌设有推动器，所述推动器底部输出端与所述阻动片固定连接，所述推动器与旋钮通过导线电气系统连接，从而便于装置随时随地的固定，增加投影的稳定性，避免外在干扰因素对教学的影响。

[0014] 3.有益效果

[0015] 相比于现有技术，本实用新型的优点在于：

[0016] (1)本方案可以实现课堂集多媒体教学、放录视频和投影材料于一体的多元化教学，从而利于调动学生学习热情，记忆深刻，提高教师的教学效率。

[0017] (2)本实用新型采用的计算机具有录屏、录音的功能，学生根据视频有选择地对知识点进行复习。

[0018] (3)本实用新型采用的投影机可以将材料进行投影，省去了在黑板上抄写一遍的麻烦，避免了粉尘的污染。

[0019] (4)本实用新型采用带有一键制动的阻动片的万向轮，通过旋钮可以方便地控制讲桌的移动。

附图说明

[0020] 图1为本实用新型的整体结构示意图。

[0021] 图2为本实用新型的万向轮结构示意图。

[0022] 图中标号说明：

[0023] 1桌板、2计算机、3玻璃板、4投影机、5数据接口、6笔槽、7多功能笔、8话筒槽、9话筒、10支撑杆、11万向轮、12挡板、13旋钮、14把手、110万向轮支撑架、111阻动片、112滚轮。

具体实施方式

[0024] 下面将结合本实用新型实施例中的附图，对本实用新型实施例中的技术方案进行清楚、完整地描述；显然，所描述的实施例仅仅是本实用新型一部分实施例，而不是全部的实施例，基于本实用新型中的实施例，本领域普通技术人员在没有做出创造性劳动前提下所获得的所有其他实施例，都属于本实用新型保护的范围。

[0025] 在本实用新型的描述中，需要说明的是，术语“上”、“下”、“内”、“外”、“顶/底端”等指示的方位或位置关系为基于附图所示的方位或位置关系，仅是为了便于描述本实用新型和简化描述，而不是指示或暗示所指的装置或元件必须具有特定的方位、以特定的方位构造和操作，因此不能理解为对本实用新型的限制。此外，术语“第一”、“第二”仅用于描述目的，而不能理解为指示或暗示相对重要性。

[0026] 在本实用新型的描述中，需要说明的是，除非另有明确的规定和限定，术语“安装”、“设置有”、“套设/接”、“连接”等，应做广义理解，例如“连接”，可以是固定连接，也可以是可拆卸连接，或一体地连接；可以是机械连接，也可以是电连接；可以是直接相连，也可以通过中间媒介间接相连，可以是两个元件内部的连通。对于本领域的普通技术人员而言，可

以具体情况理解上述术语在本实用新型中的具体含义。

[0027] 实施例1：

[0028] 请参阅图1和图2，一种行政管理教学装置，其包括桌板1，桌板1顶部固定安装有计算机2，桌板1顶部设置有位于计算机2右端的玻璃板3，桌板1顶部转动地安装有位于玻璃板3右端的投影机4，桌板1顶部设有位于计算机2左端的数据接口5，桌板1顶部设有位于计算机2前端的开口向上的笔槽6，笔槽6右端设有开口向上的话筒槽8，桌板1右端侧壁后端安装有旋钮13，桌板1顶部外缘设有三个相互连接的挡板12，桌板1前端侧面中部安装有把手14，桌板1底部四角固定连接有支撑腿10，支撑腿10底部转动连接有万向轮11。

[0029] 考虑到遗忘曲线，若不及时进行复习则会造成学习内容的大幅度遗忘，因此计算机2具有录屏、录音的功能，学生根据视频有选择地对知识点进行复习。

[0030] 为了教师在讲课中操作方便，特在笔槽6内部设有有多功能笔7，多功能笔7后端侧面固定安装有操作按钮，多功能笔7内部设有蓝牙模块，便于连接与遥控计算机2，多功能笔7前端顶部设有触摸笔头，方便在计算机2屏幕上书写；话筒槽8内部设有话筒9，话筒9内部安装有蓝牙模块，可以实现与教室内的音响进行无线蓝牙连接，便于教师走下讲台与学生互动，兼顾距离远近教学不统一的问题，提升教学质量。

[0031] 为了方便讲桌在教室的移动，因此万向轮支撑架内转动连接有滚轮，万向轮支撑架内槽顶部内壁上设有用以与滚轮摩擦连接的阻动片，万向轮支撑架内槽顶部内壁内嵌设有推动器，推动器底部输出端与阻动片固定连接，推动器与旋钮通过导线电气系统连接，从而便于装置随时随地的固定，增加投影的稳定性，避免外在干扰因素对教学的影响。

[0032] 使用者打开电源，转动旋钮13移动讲桌至适当位置，调整阻动片111使滚轮112固定，把准备好的材料放在投影机4的正下方，把装有电子资料的存储装置插入数据接口5中，操作计算机2开启同时录像、录音功能，手持话筒9和多功能笔7进行讲课，通过多功能笔7可以遥控计算机2进行翻页或播放，课程结束后将录制好的讲课视频拷贝给学生，便于其课后复习，可以实现课堂集多媒体教学、放录视频和投影材料于一体的多元化教学，从而利于调动学生学习热情，记忆深刻，提高教师的教学效率。

[0033] 以上所述，仅为本实用新型较佳的具体实施方式；但本实用新型的保护范围并不局限于此。任何熟悉本技术领域的技术人员在本实用新型揭露的技术范围内，根据本实用新型的技术方案及其改进构思加以等同替换或改变，都应涵盖在本实用新型的保护范围内。

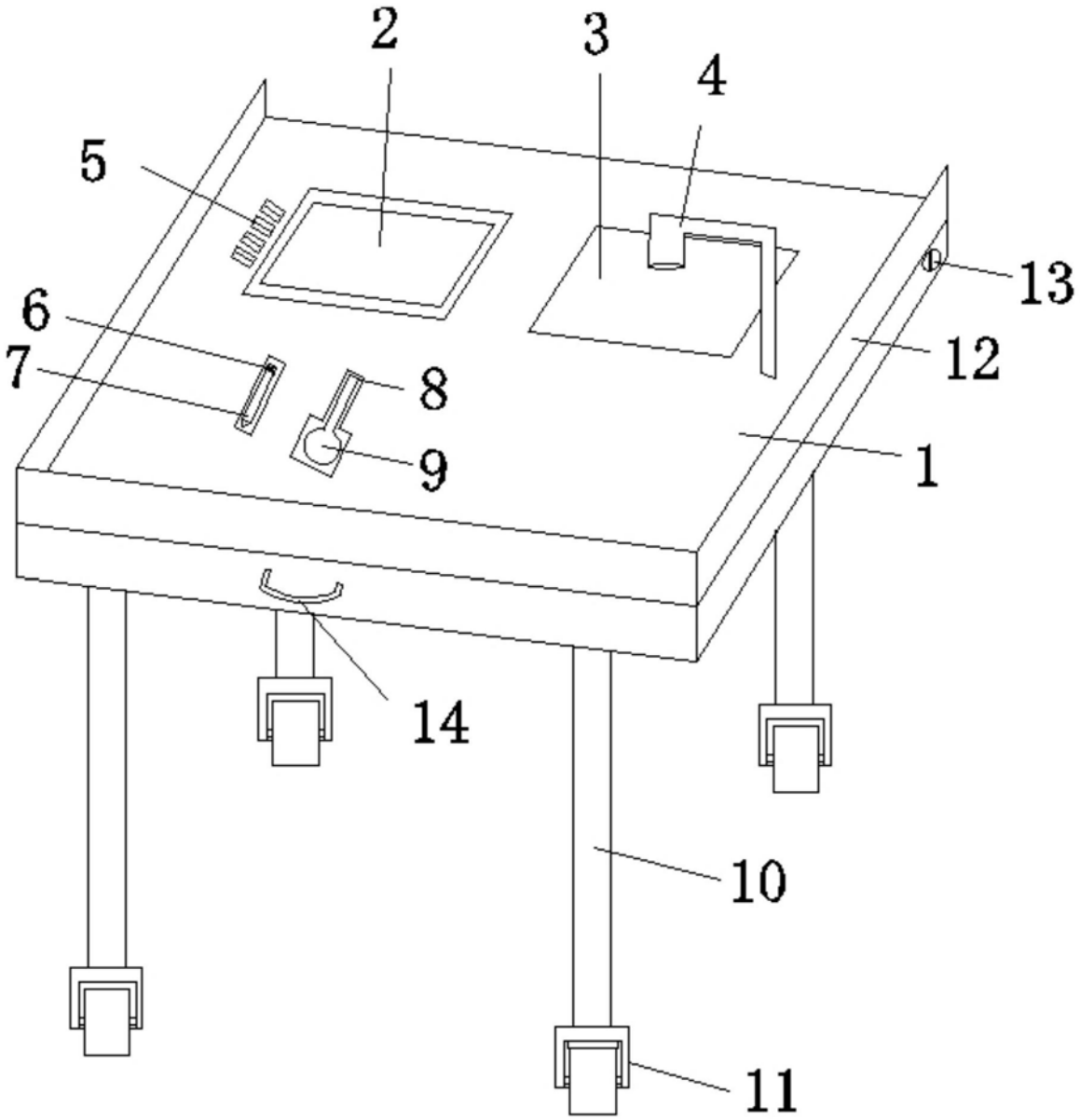

图1

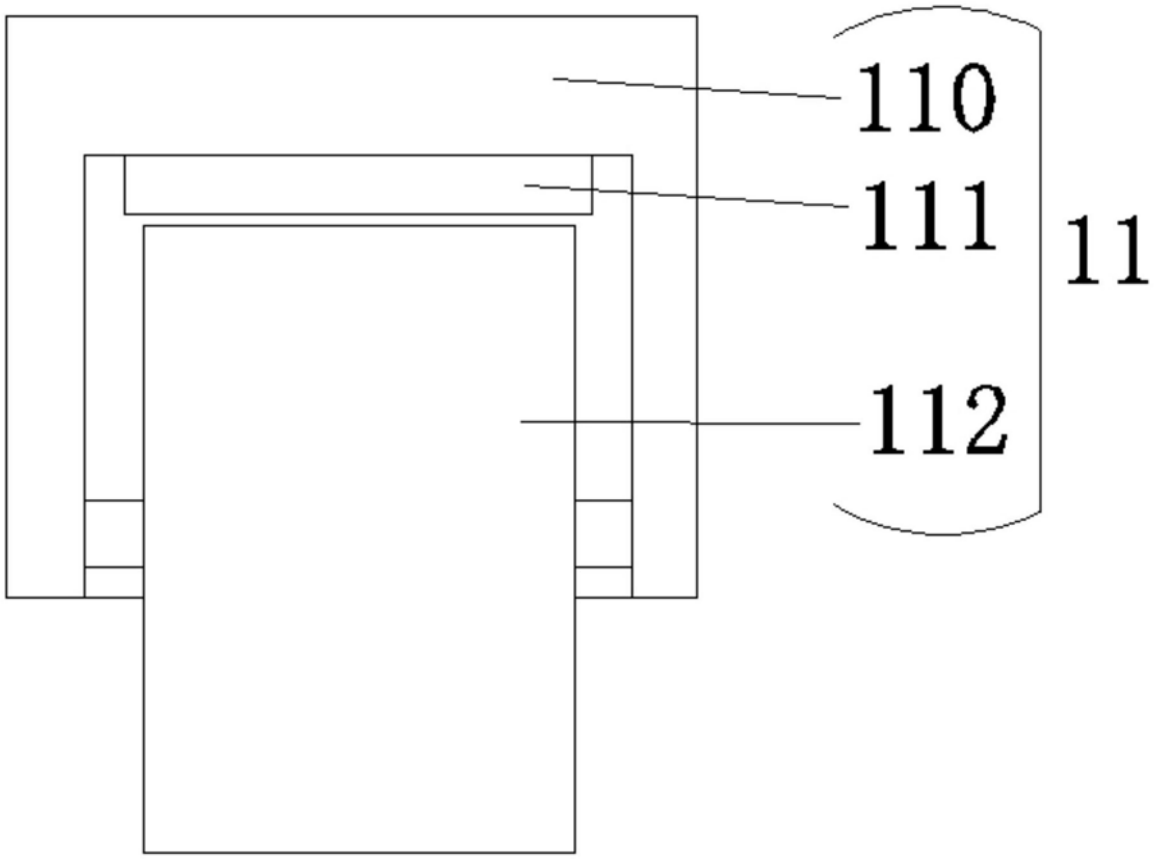

图2