(19)中华人民共和国国家知识产权局

(12)实用新型专利

(10)授权公告号 CN 208219792 U
(45)授权公告日 2018.12.11

(21)申请号 201820193200.7

(22)申请日 2018.02.05

(73)专利权人 佛山东鹏洁具股份有限公司
地址 528000 广东省佛山市禅城区江湾三路12号东鹏洁具大厦
专利权人 广东东鹏控股股份有限公司
江西东鹏卫浴有限公司

(72)发明人 杨海玲

(74)专利代理机构 北京品源专利代理有限公司 11332
代理人 胡彬

(51)Int.Cl.
E03D 13/00(2006.01)

权利要求书1页 说明书3页 附图4页

(54)实用新型名称

一种折叠式隐藏小便器

(57)摘要

本实用新型公开了一种折叠式隐藏小便器，包括小便接收器、柜体和开合驱动装置，所述柜体嵌入墙体内，并且所述柜体的前端面设有和墙面在同一平面的柜门，所述柜门的下端和所述柜体铰接，所述柜门以其自身的下端为支点前后摆动；所述小便接收器的上端为开口，所述小便接收器设置于所述柜体的内部，并且所述小便接收器的前端面和所述柜门固定安装，所述小便接收器的下端和所述柜体铰接。所述折叠式隐藏小便器整个嵌入墙体内，节约安装空间，尤其适合家庭使用。而且所述小便接收器和柜门连成一体，即所述小便接收器和柜门一同前后摆动，而非现有的掀盖结构或用柜门承接尿液的翻盖结构，美观卫生，尿液不会沾到柜门上而污染柜门。

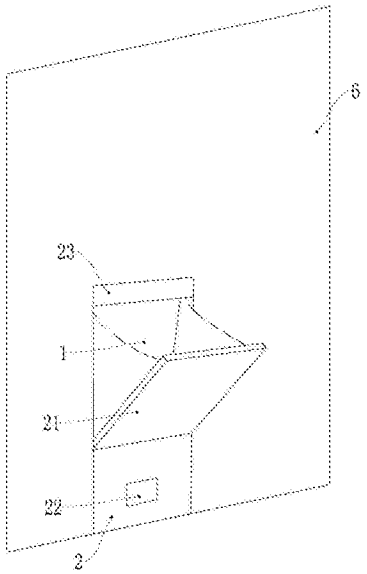

CN 208219792 U

1.一种折叠式隐藏小便器，其特征在于：包括小便接收器、柜体和开合驱动装置，所述柜体嵌入墙体内，并且所述柜体的前端面设有和墙面在同一平面的柜门，所述柜门的下端和所述柜体铰接，所述柜门以其自身的下端为支点前后摆动；

所述小便接收器的上端为开口，所述小便接收器设置于所述柜体的内部，并且所述小便接收器的前端面和所述柜门固定安装，所述小便接收器的下端和所述柜体铰接；

所述开合驱动装置设置于所述柜体的内部，并且所述开合驱动装置的传动轴和所述小便接收器的后端面连接，所述开合驱动装置驱动所述小便接收器以其自身的下端为支点前后摆动；

所述柜体的前端面还设有脚踏按钮，所述脚踏按钮安装于所述柜门的下方，所述脚踏按钮和所述开合驱动装置连接，所述脚踏按钮受压闭合时所述开合驱动装置驱动所述小便接收器向前伸出。

2.根据权利要求1所述的折叠式隐藏小便器，其特征在于：还包括冲水装置，所述冲水装置安装于所述柜体的内部，并且所述冲水装置设置于所述小便接收器的上方，所述冲水装置的冲水口朝向所述小便接收器的内部。

3.根据权利要求1所述的折叠式隐藏小便器，其特征在于：还包括排污管，所述小便接收器的下端设有排污口，所述排污管安装于所述柜体的内部，并且所述排污管的一端和所述小便接收器的排污口连通。

4.根据权利要求1所述的折叠式隐藏小便器，其特征在于：所述开合驱动装置设有电机，所述电机驱动所述传动轴前后移动，从而驱动所述小便接收器以其自身的下端为支点前后摆动。

5.根据权利要求1所述的折叠式隐藏小便器，其特征在于：所述柜体的前端面还设有感应窗口，所述感应窗口安装于所述柜门的上方，所述感应窗口设有光感应器，所述光感应器和所述开合驱动装置连接。

6.根据权利要求5所述的折叠式隐藏小便器，其特征在于：所述感应窗口设有定时器，所述定时器和所述开合驱动装置连接。

7.根据权利要求1所述的折叠式隐藏小便器，其特征在于：所述柜门的形状为矩形。

8.根据权利要求1所述的折叠式隐藏小便器，其特征在于：所述柜门的形状为圆形或椭圆形。

9.根据权利要求1所述的折叠式隐藏小便器，其特征在于：所述小便接收器的上端为弧形边缘。

一种折叠式隐藏小便器

技术领域

[0001] 本实用新型涉及卫生洁具领域，尤其涉及一种折叠式隐藏小便器。

背景技术

[0002] 小便器是专为解决男士小便问题的卫生器具，现有的小便器通常是外挂式，只能固定于墙壁表面上。对于家居而言，通常由于卫浴间面积有限，且需男女共用，通常只能安装一个抽水马桶或蹲式马桶，绝大部分情况下无空间再额外安装一个男士小便器。对于男女共用的马桶，由于男女使用方式不同，男士小便时容易撒漏部分尿液在马桶边缘上，从而有碍于他人正常使用。因此，对于大部分家庭而言，有必要设置一种既不占用安装空间，又可符合男士小便习惯的小便器。此外，现有的这种外挂式小便器通常为掀盖结构或用柜门承接尿液的翻盖结构，尿液容易沾到柜门上而滋生细菌，不卫生。

实用新型内容

[0003] 本实用新型的目的在于提出一种折叠式隐藏小便器，节约安装空间，美观卫生，尿液不会沾到柜门上而污染柜门。

[0004] 为达此目的，本实用新型采用以下技术方案：

[0005] 一种折叠式隐藏小便器，包括小便接收器、柜体和开合驱动装置，所述柜体嵌入墙体内，并且所述柜体的前端面设有和墙面在同一平面的柜门，所述柜门的下端和所述柜体铰接，所述柜门以其自身的下端为支点前后摆动；

[0006] 所述小便接收器的上端为开口，所述小便接收器设置于所述柜体的内部，并且所述小便接收器的前端面和所述柜门固定安装，所述小便接收器的下端和所述柜体铰接；

[0007] 所述开合驱动装置设置于所述柜体的内部，并且所述开合驱动装置的传动轴和所述小便接收器的后端面连接，所述开合驱动装置驱动所述小便接收器以其自身的下端为支点前后摆动；

[0008] 所述柜体的前端面还设有脚踏按钮，所述脚踏按钮安装于所述柜门的下方，所述脚踏按钮和所述开合驱动装置连接，所述脚踏按钮受压闭合时所述开合驱动装置驱动所述小便接收器向前伸出。

[0009] 优选地，还包括冲水装置，所述冲水装置安装于所述柜体的内部，并且所述冲水装置设置于所述小便接收器的上方，所述冲水装置的冲水口朝向所述小便接收器的内部。

[0010] 优选地，还包括排污管，所述小便接收器的下端设有排污口，所述排污管安装于所述柜体的内部，并且所述排污管的一端和所述小便接收器的排污口连通。

[0011] 优选地，所述开合驱动装置设有电机，所述电机驱动所述传动轴前后移动，从而驱动所述小便接收器以其自身的下端为支点前后摆动。

[0012] 优选地，所述柜体的前端面还设有感应窗口，所述感应窗口安装于所述柜门的上方，所述感应窗口设有光感应器，所述光感应器和所述开合驱动装置连接。

[0013] 优选地，所述感应窗口设有定时器，所述定时器和所述开合驱动装置连接。

[0014] 优选地，所述柜门的形状为矩形。

[0015] 优选地，所述柜门的形状为圆形或椭圆形。

[0016] 优选地，所述小便接收器的上端为弧形边缘。

[0017] 所述折叠式隐藏小便器整个嵌入墙体内，节约安装空间，尤其适合家庭使用。而且所述小便接收器和柜门连成一体，即所述小便接收器和柜门一同前后摆动，而非现有的掀盖结构或用柜门承接尿液的翻盖结构，美观卫生，尿液不会沾到柜门上而污染柜门；柜门和卫生间墙面在同一平面，柜门的外表面可以增加上与卫生间墙面相同的瓷砖、墙纸或漆面，使柜门与卫生间墙面融为一体，更为美观，充分利用空间。所述脚踏按钮通过脚踩而受压闭合，从而驱动柜门打开，即所述小便接收器和柜门一同向前伸出，因此如厕时使用者可通过脚踩脚踏按钮来打开柜门，无需接触柜门，卫生干净。

附图说明

[0018] 附图对本实用新型做进一步说明，但附图中的内容不构成对本实用新型的任何限制。

[0019] 图1是本实用新型其中一个实施例的小便器打开状态立体结构示意图；

[0020] 图2是本实用新型其中一个实施例的小便器内部结构示意图；

[0021] 图3是本实用新型其中一个实施例的小便器打开状态俯视结构示意图；

[0022] 图4是本实用新型其中一个实施例的小便器闭合状态正视结构示意图。

[0023] 其中：小便接收器1；柜体2；开合驱动装置3；传动轴31；柜门21；脚踏按钮22；感应窗口23；冲水装置4；排污管5；排污口11；墙体6。

具体实施方式

[0024] 下面结合附图并通过具体实施方式来进一步说明本实用新型的技术方案。

[0025] 本实施例的折叠式隐藏小便器，如图1、图2所示，包括小便接收器1、柜体2和开合驱动装置3，所述柜体2嵌入墙体6内，并且所述柜体2的前端面设有和墙面在同一平面的柜门21，所述柜门21的下端和所述柜体2铰接，所述柜门21以其自身的下端为支点前后摆动；

[0026] 所述小便接收器1的上端为开口，所述小便接收器1设置于所述柜体2的内部，并且所述小便接收器1的前端面和所述柜门21固定安装，所述小便接收器1的下端和所述柜体2铰接；

[0027] 所述开合驱动装置3设置于所述柜体2的内部，并且所述开合驱动装置3的传动轴31和所述小便接收器1的后端面连接，所述开合驱动装置3驱动所述小便接收器1以其自身的下端为支点前后摆动；

[0028] 所述柜体2的前端面还设有脚踏按钮22，所述脚踏按钮22安装于所述柜门21的下方，所述脚踏按钮22和所述开合驱动装置3连接，所述脚踏按钮22受压闭合时所述开合驱动装置3驱动所述小便接收器1向前伸出。

[0029] 所述折叠式隐藏小便器整个嵌入墙体6内，节约安装空间，尤其适合家庭使用。而且所述小便接收器1和柜门21连成一体，即所述小便接收器1和柜门21一同前后摆动，而非现有的掀盖结构或用柜门21承接尿液的翻盖结构，美观卫生，尿液不会沾到柜门21上而污染柜门21；柜门21和卫生间墙面在同一平面，如图4所示，柜门21的外表面可以增加上与卫

生间墙面相同的瓷砖、墙纸或漆面，使柜门21与卫生间墙面融为一体，更为美观，充分利用空间。所述脚踏按钮22通过脚踩而受压闭合，从而驱动柜门21打开，即所述小便接收器1和柜门21一同向前伸出，因此如厕时使用者可通过脚踩脚踏按钮22来打开柜门21，无需接触柜门21，卫生干净。

[0030] 优选地，如图2所示，还包括冲水装置4，所述冲水装置4安装于所述柜体2的内部，并且所述冲水装置4设置于所述小便接收器1的上方，所述冲水装置4的冲水口朝向所述小便接收器1的内部。所述冲水装置4在柜门21关上后向所述小便接收器1进行冲水，清洁所述小便接收器1。

[0031] 优选地，如图2、图3所示，还包括排污管5，所述小便接收器1的下端设有排污口11，所述排污管5安装于所述柜体2的内部，并且所述排污管5的一端和所述小便接收器1的排污口11连通。冲水时污物从排污口11流入排污管5，向外排出，所述排污管5外接污水管道。

[0032] 优选地，如图2所示，所述开合驱动装置3设有电机，所述电机驱动所述传动轴31前后移动，从而驱动所述小便接收器1以其自身的下端为支点前后摆动。所述脚踏按钮22受压闭合时，所述电机驱动所述传动轴31向前移动，驱动所述小便接收器1和柜门21一同向前伸出；所述光感应器检测到光信号时，所述电机驱动所述传动轴31向后移动，驱动所述小便接收器1和柜门21一同向后收回，实现如厕前后中所述小便接收器1和柜门21一同自动开合，更为卫生方便。

[0033] 优选地，如图1、图2所示，所述柜体2的前端面还设有感应窗口23，所述感应窗口23安装于所述柜门21的上方，所述感应窗口23设有光感应器，所述光感应器和所述开合驱动装置3连接。所述光感应器检测到光信号时所述开合驱动装置3驱动所述小便接收器1向后收回。所述感应窗口23在人走后重新检测到光信号，继而驱动柜门21关闭，即所述小便接收器1和柜门21一同向后收回，从而如厕后柜门21自动关上，使用者无需接触柜门21，卫生干净。

[0034] 优选地，所述感应窗口23设有定时器，所述定时器和所述开合驱动装置3连接。所述定时器用于计算人走和柜门21关上之间的时间间隙，当该时间间隙达到预设值时柜门21自动关上，更为人性化，避免快速关上柜门21而容易夹手的情况。

[0035] 优选地，所述柜门21的形状为矩形。

[0036] 优选地，所述柜门21的形状为圆形或椭圆形。

[0037] 优选地，所述小便接收器1的上端为弧形边缘。

[0038] 以上结合具体实施例描述了本实用新型的技术原理。这些描述只是为了解释本实用新型的原理，而不能以任何方式解释为对本实用新型保护范围的限制。基于此处的解释，本领域的技术人员不需要付出创造性的劳动即可联想到本实用新型的其它具体实施方式，这些方式都将落入本实用新型的保护范围之内。

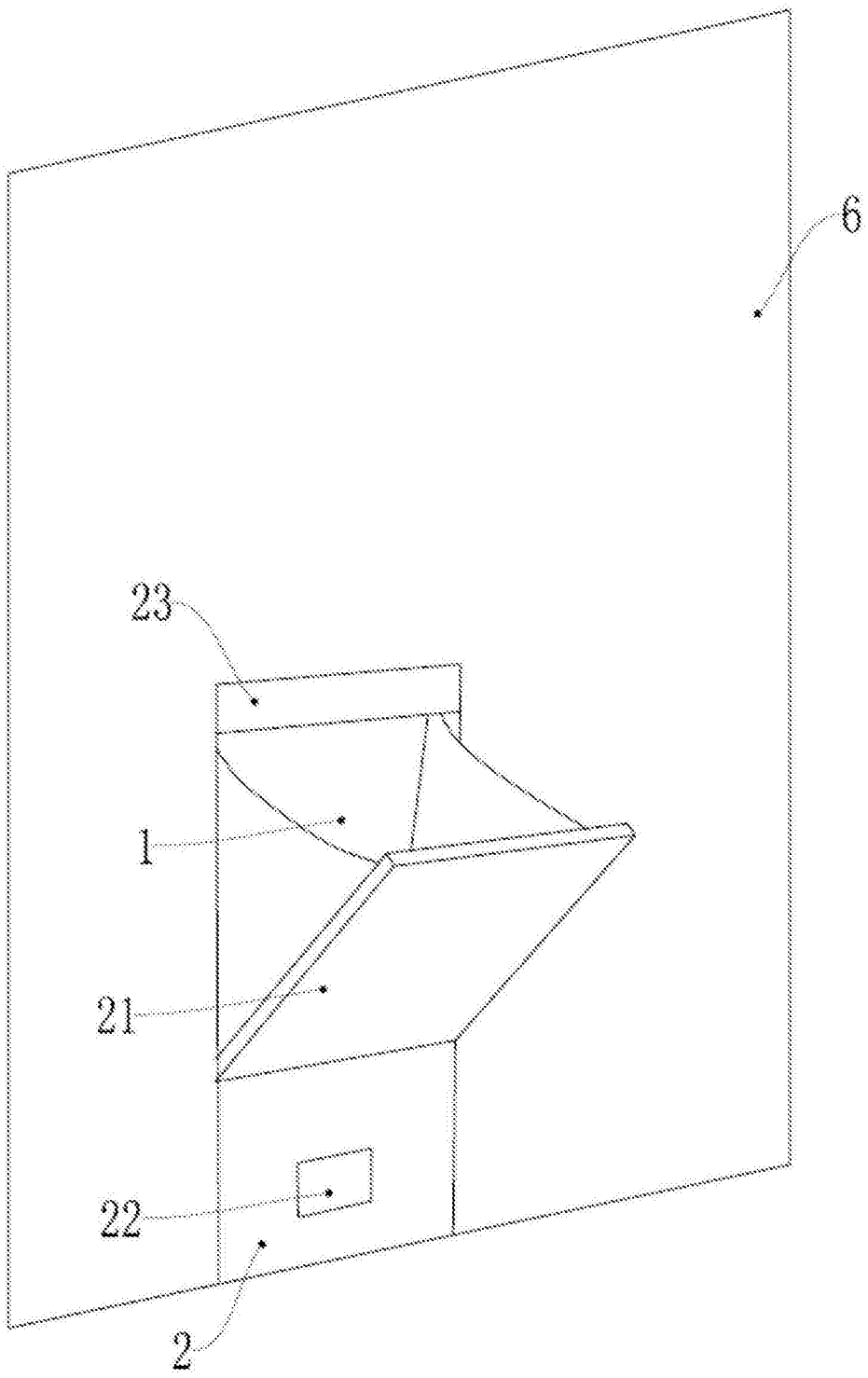

图1

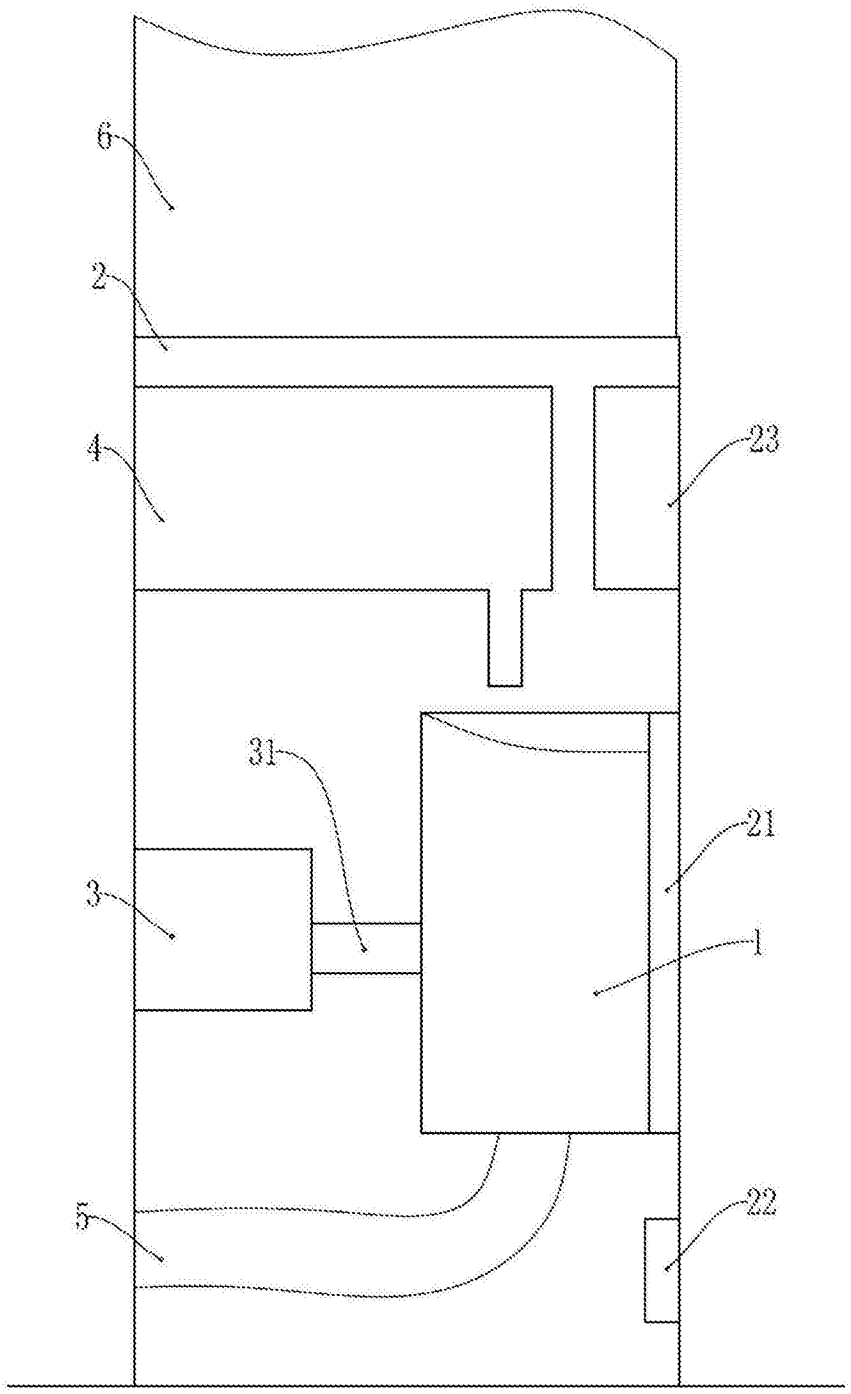

图2

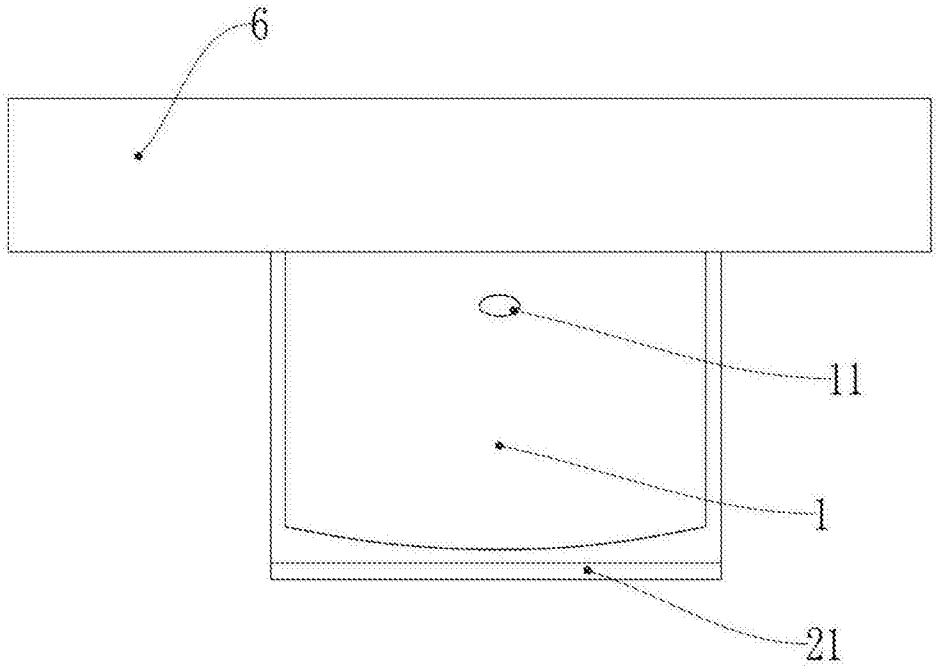

图3

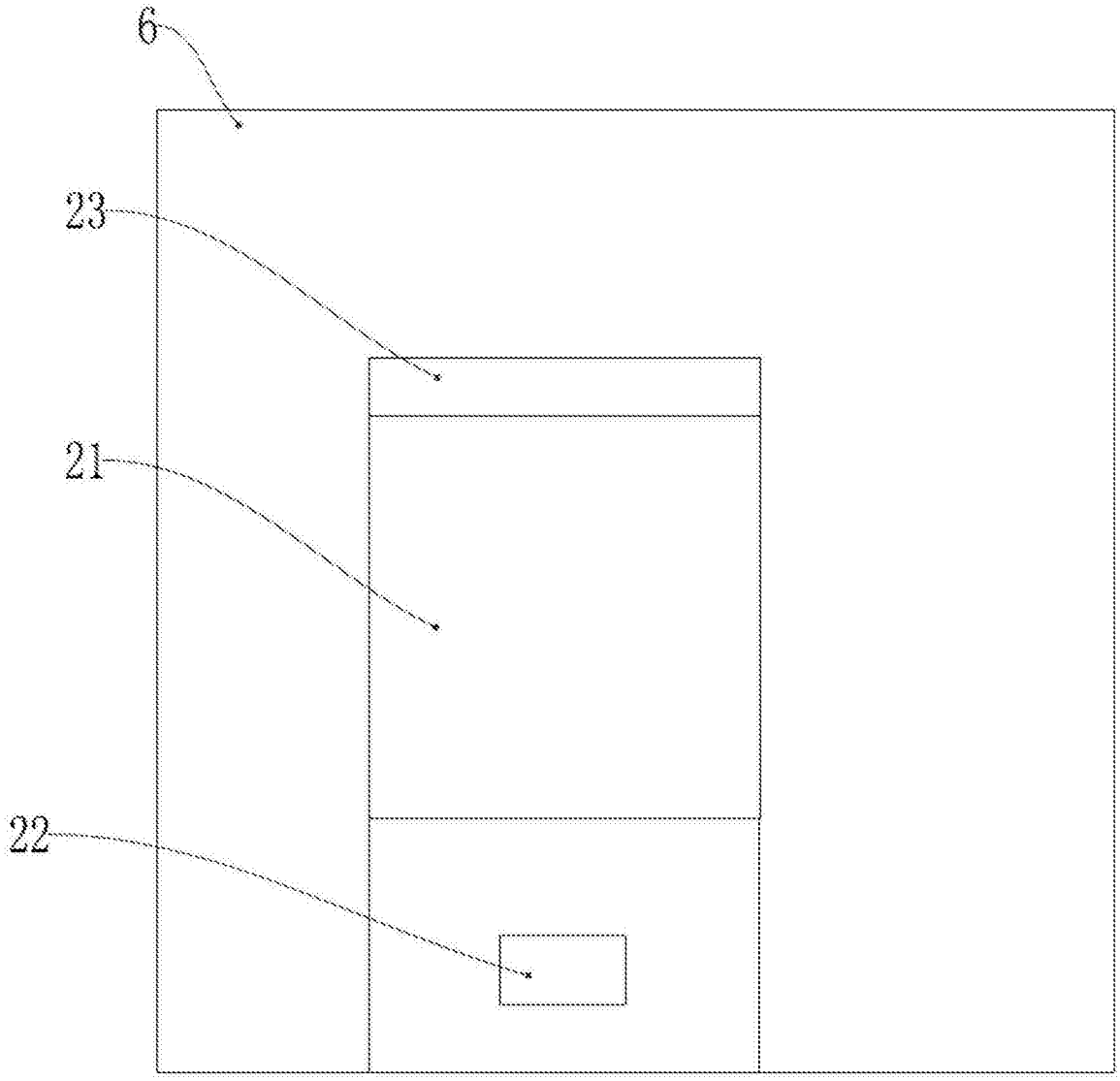

图4