[19] 中华人民共和国国家知识产权局

[51] Int. Cl.
B42B 9/00 (2006.01)

[12] 实用新型专利说明书

专利号 ZL 200820027620.4

[45] 授权公告日 2009 年 6 月 24 日

[11] 授权公告号 CN 201261312Y

[22] 申请日 2008.8.29

[21] 申请号 200820027620.4

[73] 专利权人 徐永旭

地址 255000 山东省淄博市开发区华瑞园 49 号楼 1 单元 601 室

[72] 发明人 李发家 刘运良 徐永旭

[74] 专利代理机构 淄博科信专利商标代理有限公司

代理人 吴 红

权利要求书 1 页 说明书 2 页 附图 2 页

[54] 实用新型名称

文档装订平台

[57] 摘要

本实用新型提供一种文档装订平台，包括底板和装订线调节挡板，其特征在于：在底板上设有卡装订书机的槽，槽的中心线与装订线调节挡板的运动方向平行。 工作时，将订书机卡装在槽内，调整装订线调节挡板进而调整装订位置，然后将文档的装订端抵在装订线调节挡板上装订即可。 本实用新型与现有技术相比，装订位置调整方便，且能保证多份文档的装订一致，操作简单实用，工作性能优良，尤其适应于文秘和档案管理工作。

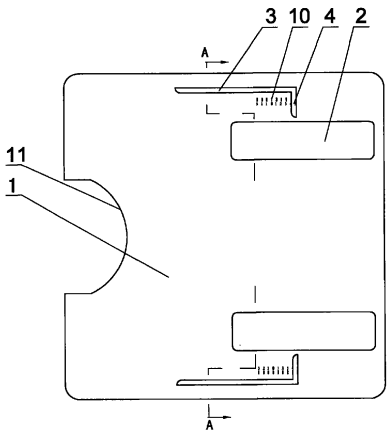

1、一种文档装订平台，包括底板（1）和装订线调节挡板，其特征在于：在底板（1）上设有卡装订书机的槽（2），槽（2）的中心线与装订线调节挡板的运动方向平行。

2、如权利要求 1 所述的文档装订平台，其特征在于：装订线调节挡板包括与槽（2）的中心线平行的纵挡板（3）和与槽（2）的中心线垂直的横挡板（4），其中横挡板（4）位于纵挡板（3）的内侧且与纵挡板（3）垂直连接，纵挡板（3）的底部设有略窄于纵挡板（3）厚度的凸台（5），凸台（5）上设有水平插孔（6），与凸台（5）对应，底板（1）上设有上窄、下宽的阶梯型导槽（7），凸台（5）自上插入阶梯型导槽（7）内，其水平插孔（6）的底面略低于阶梯型导槽（7）的台阶面（8），两端上翘的弹性卡片（9）穿在插孔（6）中，且其穿出插孔（6）的两端与阶梯型导槽（7）的台阶面（8）抵触。

3、如权利要求 1 所述的文档装订平台，其特征在于：装订线调节挡板包括与槽（2）的中心线平行的纵挡板（3）和与槽（2）的中心线垂直的横挡板（4），其中横挡板（4）位于纵挡板（3）的内侧且与纵挡板（3）垂直连接，纵挡板（3）的底部设有略窄于纵挡板（3）厚度的凸台（5），与凸台（5）对应，底板（1）上设有导槽（13），凸台（5）自上插入到导槽（13）内，在底板（1）位于导槽（13）的外沿开有槽（15），槽（15）内卡装有弹性块（14）与凸台（5）的外壁抵触，且凸台（5）在导槽（13）内滑动时弹性块（14）与凸台（5）的外壁始终抵触。

4、如权利要求1或2或3 所述的文档装订平台，其特征在于：底板（1）在阶梯型导槽（7）处沿装订线调节挡板的运动方向上设有刻度（10）。

5、如权利要求 1 所述的文档装订平台，其特征在于：在底板（1）上设有 1-3 个卡装订书机的槽（2），多个槽（2）的中心线互相平行且间距相等，多个槽（2）的前端连线与槽（2）的中心线垂直。

6、如权利要求 1 所述的文档装订平台，其特征在于：在底板（1）位于槽（2）的前端的边缘设有弧形缺口（11）。

文档装订平台

技术领域

本实用新型提供一种文档装订平台，属于办公用品技术领域。

背景技术

随着我国市场经济的迅速发展，对档案资料和文件装订的要求逐渐提高。过去，工作人员装订档案资料和文件时，通常用单个订书机进行手工装订，致使装订间距标准存在着较大的差异，已装订成册的资料参差不齐，造成档案资料和文件的美观性大幅度下降。加强档案资料和文件装订的标准已成为目前亟待解决的问题。

实用新型内容

本实用新型的目的是提供一种能克服上述缺陷、结构简单、工作性能优良的文档装订平台。其技术方案为：

包括底板和装订线调节挡板，其特征在于：在底板上设有卡装订书机的槽，槽的中心线与装订线调节挡板的运动方向平行。

所述的文档装订平台，装订线调节挡板包括与槽的中心线平行的纵挡板和与槽的中心线垂直的横挡板，其中横挡板位于纵挡板的内侧且与纵挡板垂直连接，纵挡板的底部设有略窄于纵挡板厚度的凸台，凸台上设有水平插孔，与凸台对应，底板上设有上窄、下宽的阶梯型导槽，凸台自上插入阶梯型导槽内，其水平插孔的底面略低于阶梯型导槽的台阶面，两端上翘的弹性卡片穿在插孔中，且其穿出插孔的两端与阶梯型导槽的台阶面抵触。

所述的文档装订平台，装订线调节挡板包括与槽的中心线平行的纵挡板和与槽的中心线垂直的横挡板，其中横挡板位于纵挡板的内侧且与纵挡板垂直连接，纵挡板的底部设有略窄于纵挡板厚度的凸台，与凸台对应，底板上设有导槽，凸台自上插入到导槽内，在底板位于导槽的外沿开有槽，槽内卡装有弹性块与凸台的外壁抵触，且凸台在导槽内滑动时弹性块与凸台的外壁始终抵触。

所述的文档装订平台，底板在阶梯型导槽处沿装订线调节挡板的运动方向上设有刻度。

所述的文档装订平台，在底板上设有 1-3 个卡装订书机的槽，多个槽的中心线互相平行且间距相等，多个槽的前端连线与槽的中心线垂直。

所述的文档装订平台，在底板位于槽的前端的边缘设有弧形缺口。

工作时，将订书机卡装在槽内，调整装订线调节挡板进而调整装订位置，然后将文档的装订端抵在装订线调节挡板上装订即可。

本实用新型与现有技术相比，装订位置调整方便，且能保证多份文档的装订一致，操作简单实用，工作性能优良，尤其适应于文秘和档案管理工作。

附图说明

图 1 是本实用新型实施例 1 的结构示意图；

图 2 是图 1 所示实施例中装订线调节挡板的立体图；

图 3 是图 1 所示实施例中 A-A 剖面图；

图 4 是图 3 所示实施例 A-A 剖面图中 I 部分放大的结构示意图；

图 5 是本实用新型实施例 2 的结构示意图；

图 6 是图 5 所示实施例 2 中 B-B 剖面图。

图中：1、底板 2、12、15 槽 3、纵挡板 4、横挡板 5、凸台 6、插孔 7、阶梯型导槽 8、台阶面 9、弹性卡片 10、刻度 11、弧形缺口 13、导槽 14、弹性块

具体实施方式

在图 1-4 所示的实施例 1 中：在底板 1 上设有 2 个卡装订书机的槽 2，2 个槽 2 的中心线互相平行且间距相等，2 个槽 2 的前端连线与槽 2 的中心线垂直。装订线调节挡板包括与槽 2 的中心线平行的纵挡板 3 和与槽 2 的中心线垂直的横挡板 4，其中横挡板 4 位于纵挡板 3 的内侧且与纵挡板 3 垂直固定连接，纵挡板 3 的底部设有略窄于纵挡板 3 厚度的凸台 5，凸台 5 上设有水平插孔 6，与凸台 5 对应，底板 1 上设有上窄、下宽的阶梯型导槽 7，凸台 5 自上插入阶梯型导槽 7 内，其水平插孔 6 的底面略低于阶梯型导槽 7 的台阶面 8；为方便两端上翘的弹性卡片 9 插入插孔 6 中，在阶梯型导槽 7 上开有槽 12，槽 12 的顶面与台阶面 8 齐平，弹性卡片 9 穿在插孔 6 中，且其穿出插孔 6 的两端与阶梯型导槽 7 的台阶面 8 抵触。在阶梯型导槽 7 处沿纵挡板 3 的运动方向上设有刻度 10，在底板 1 位于槽 2 的前端的边缘设有弧形缺口 11 便于抓握纸张。

实施例 2 基本上同实施例 1，只是在底板 1 上设有导槽 13，凸台 5 自上插入到导槽 13 内，在底板 1 位于导槽 13 的外沿开有槽 15，槽 15 内卡装有弹性块 14 与凸台 5 的外壁抵触，且凸台 5 在导槽 13 内滑动时弹性块 14 与凸台 5 的外壁始终抵触，以保证装订线调节挡板沿槽 2 的中心线方向运动。

根据需要，在底板 1 上也可设有 1 个或多个卡装订书机的槽 2。

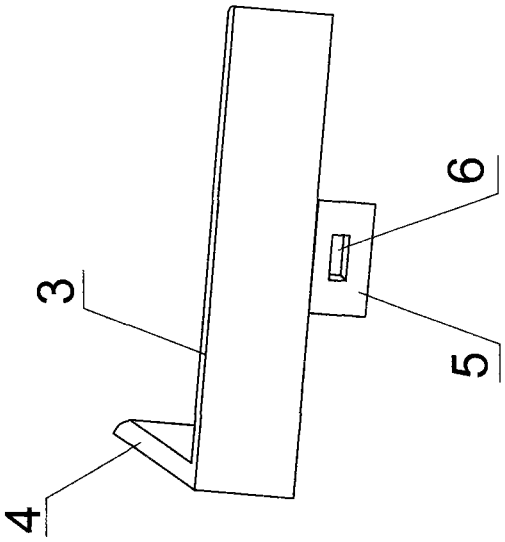

图 2

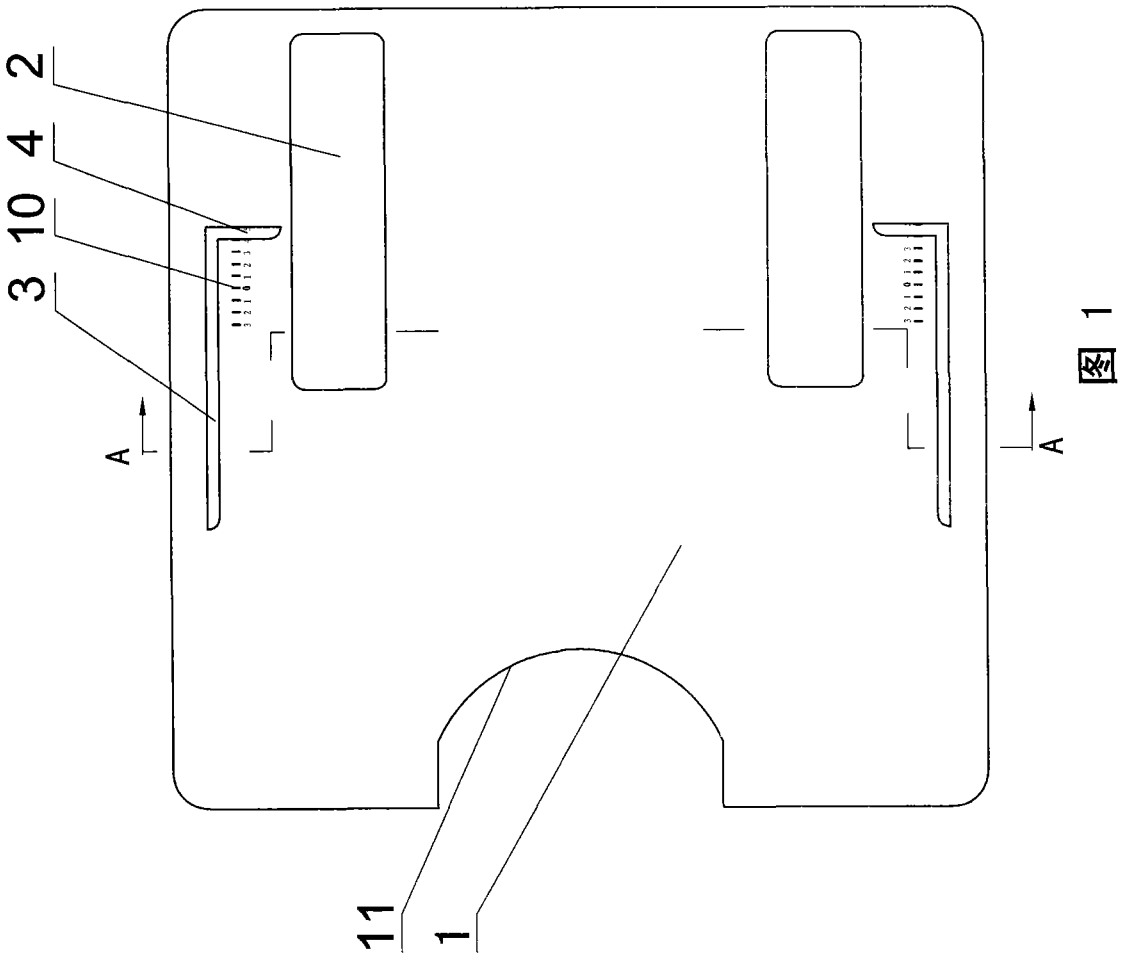

图 1

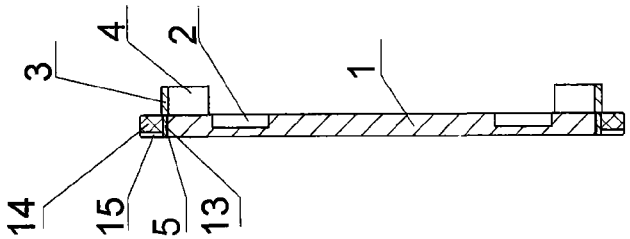

图 6

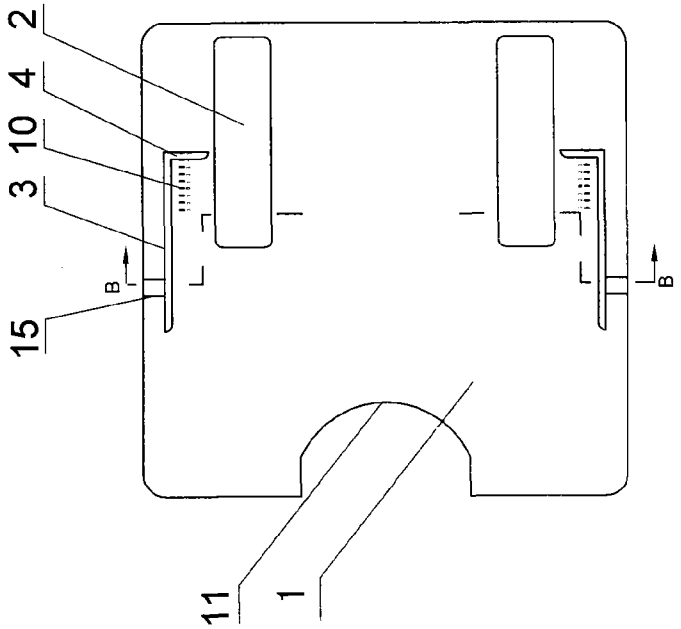

图 5

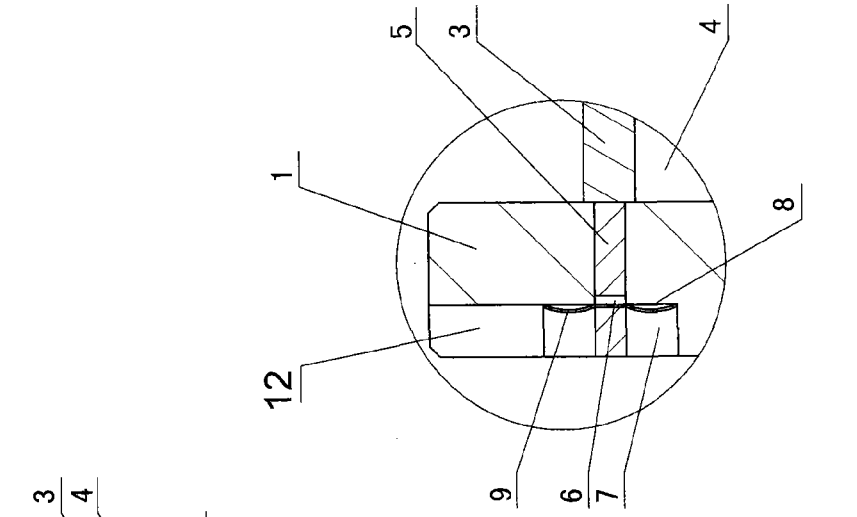

图 4

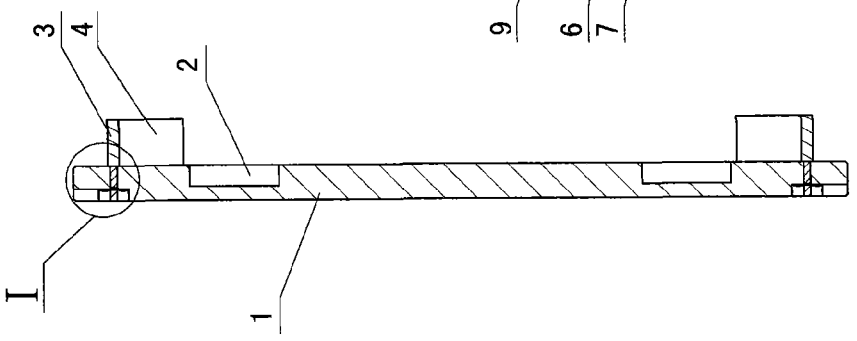

图 3