(19)中华人民共和国国家知识产权局

(12)发明专利申请

(10)申请公布号 CN 107653557 A
(43)申请公布日 2018.02.02

(21)申请号 201710777363.X

(22)申请日 2017.09.01

(71)申请人 嘉兴市芸芸纺织有限公司
地址 314100 浙江省嘉兴市嘉善县天凝镇凝溪路65号

(72)发明人 顾国强

(74)专利代理机构 北京中政联科专利代理事务所(普通合伙) 11489
代理人 姚海波

(51)Int.Cl.
D03J 1/00(2006.01)
D04B 35/32(2006.01)
D01H 11/00(2006.01)

权利要求书1页 说明书2页 附图2页

(54)发明名称

一种纺织机纺织除尘装置

(57)摘要

本发明公开了一种纺织机纺织除尘装置,本发明,包括收集器,收集器为倒漏斗形状,收集器上端口焊接有收集管,且收集管为倒置凹字形结构,收集器下端口的内部螺栓连接有外滤网,收集管与收集器连接的一端焊接有固定支架,收集管另一端内部沿水平方向开设有滑槽,滑槽内部滑动连接集尘箱,集尘箱一侧固定有挡板,集尘箱另一侧焊接有拉手,收集管的横向管道内靠中间位置套接有内滤网,收集管靠近内滤网的上部螺栓连接有电机,电机靠近内滤网的一侧固定套接有联轴器,联轴器竖直方向上固定套接有丝杆。通过设置电机、联轴器、丝杆、移动杆、毛刷构成一个传动清洁装置,清理内滤网上堆积的绵状物,使得设备能够更好达到吸尘作用,提高了除尘效率,减少空气中的粉尘和棉絮物。

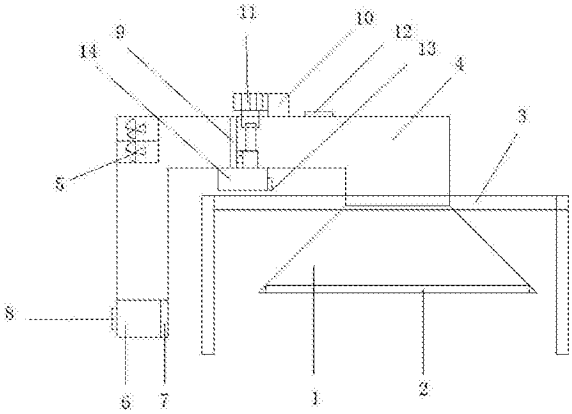

CN 107653557 A

1.一种纺织机纺织除尘装置，包括收集器(1)，其特征在于，所述收集器(1)为倒漏斗形状，所述收集器(1)上端口焊接有收集管(4)，且收集管(4)为倒置凹字形结构，所述收集器(1)下端口的内部螺栓连接有外滤网(2)，所述收集管(4)与收集器(1)连接的一端焊接有固定支架(3)，所述收集管(4)另一端内部沿水平方向开设有滑槽，滑槽内部滑动连接集尘箱(6)，所述集尘箱(6)一侧固定有挡板(7)，所述集尘箱(6)另一侧焊接有拉手(8)，所述收集管(4)的横向管道内靠中间位置套接有内滤网(9)，所述收集管(4)靠近内滤网(9)的上部螺栓连接有电机(10)，所述电机(10)靠近内滤网(9)的一侧固定套接有联轴器(11)，所述联轴器(11)竖直方向上固定套接有丝杆(15)，所述丝杆(15)的外圈活动套接有滑块，所述滑块固定安装有移动杆(16)，所述移动杆(16)远离丝杆的一端螺纹连接有毛刷(17)，所述收集管(4)靠近内滤网(9)的下部焊接有收集箱(14)，所述收集箱(14)的一侧铰接有盖板(13)。

2.根据权利要求1所述的一种纺织机纺织除尘装置，其特征在于，所述收集管(4)的内部安装有风机(5)，所述风机(5)位于内滤网(9)远离丝杆(15)的一端。

3.根据权利要求1所述的一种纺织机纺织除尘装置，其特征在于，所述电机(10)远离收集管(4)的一端安装有与收集管(4)固定连接的防护罩。

4.根据权利要求1所述的一种纺织机纺织除尘装置，其特征在于，所述收集管(4)的顶部沿其长度方向等距铰接有挂钩(12)。

5.根据权利要求1所述的一种纺织机纺织除尘装置，其特征在于，所述收集管(4)的底部开设有与收集箱(14)顶部连通的通道。

一种纺织机纺织除尘装置

技术领域

[0001] 本发明涉及纺织机技术领域，尤其涉及一种纺织机纺织吸尘装置。

背景技术

[0002] 纺织机就是把线、丝、麻等原材料加工成丝线后织成布料的工具全称。像纺坠、纺车、锭子、踏板织布机、机械织布机、数控自动织布机等。古代世界各国用于纺织的纤维均为天然纤维，一般是(毛、麻、棉)三种短纤维。

[0003] 在纺织行业中都要进行原料处理，在传统处理工艺中会产生大量的粉尘和棉絮，这些粉尘和棉絮漂浮在车间环境会进入人的呼吸道，影响工人的健康，同时大量的棉絮附着于设备过滤网上，也会对设备正常运行造成影响，因此需要一种纺织机纺织吸尘装置。

发明内容

[0004] 本发明的目的是为了解决现有技术中存在的缺点，而提出的一种纺织机纺织除尘装置。

[0005] 为了实现上述目的，本发明采用了如下技术方案：

[0006] 一种纺织机纺织除尘装置，包括收集器，所述收集器为倒漏斗形状，所述收集器上端口焊接有收集管，且收集管为倒置凹字形结构，所述收集器下端口的内部螺栓连接有外滤网，所述收集管与收集器连接的一端焊接有固定支架，所述收集管另一端内部沿水平方向开设有滑槽，滑槽内部滑动连接集尘箱，所述集尘箱一侧固定有挡板，所述集尘箱另一侧焊接有拉手，所述收集管的横向管道内靠中间位置套接有内滤网，所述收集管靠近内滤网的上部螺栓连接有电机，所述电机靠近内滤网的一侧固定套接有联轴器，所述联轴器竖直方向上固定套接有丝杆，所述丝杆的外圈活动套接有滑块，所述滑块固定安装有移动杆，所述移动杆远离丝杆的一端螺纹连接有毛刷，所述收集管靠近内滤网的下部焊接有收集箱，所述收集箱的一侧铰接有盖板。

[0007] 优选的，所述收集管的内部安装有风机，所述风机位于内滤网远离丝杆的一端。

[0008] 优选的，所述电机远离收集管的一端安装有与收集管固定连接的防护罩。

[0009] 优选的，所述收集管的顶部沿其长度方向等距铰接有挂钩。

[0010] 优选的，所述收集管的底部开设有与收集箱顶部连通的通道。

[0011] 与现有技术相比，本发明的有益效果是：

[0012] 本发明中，通过设置的吸虑层该装置在吸附杂物和粉尘时，过滤大体积物质，在清除时，通过风机的吸引，使得粉尘和小体积物质得到清理、汇集。实现污染颗粒的清洁，对人体健康和工作生产提供较大益处；通过设置电机、联轴器、丝杆、移动杆、毛刷构成一个传动清洁装置，清理内滤网上堆积的绵状物，使得设备能够更好达到除尘作用，提高了除尘效率。

附图说明

[0013] 图1为本发明提出的一种纺织机纺织除尘装置的结构示意图；

[0014] 图2为本发明提出的一种纺织机纺织除尘装置清除内滤网堆积物的结构示意图。

[0015] 图中：1收集器、2外滤网、3固定支架、4收集管、5风机、6集尘箱、7挡板、8拉手、9内滤网、10电机、11联轴器、12挂钩、13门板、14收集箱、15丝杆、16移动杆、17毛刷。

具体实施方式

[0016] 下面将结合本发明实施例中的附图，对本发明实施例中的技术方案进行清楚、完整地描述，显然，所描述的实施例仅仅是本发明一部分实施例，而不是全部的实施例。

[0017] 参照图1-2，一种纺织机纺织除尘装置，包括收集器1，收集器1为倒漏斗形状，收集器1上端口焊接有收集管4，且收集管4为倒置凹字形结构，收集器1下端口的内部螺栓连接有外滤网2，收集管4与收集器1连接的一端焊接有固定支架3，收集管4另一端内部沿水平方向开设有滑槽，滑槽内部滑动连接集尘箱6，集尘箱6一侧固定有挡板7，集尘箱6另一侧焊接有拉手8，收集管4的横向管道内靠中间位置套接有内滤网9，收集管4靠近内滤网9的上部螺栓连接有电机10，电机10靠近内滤网9的一侧固定套接有联轴器11，联轴器11竖直方向上固定套接有丝杆15，丝杆15的外圈活动套接有滑块，滑块固定安装有移动杆16，移动杆16远离丝杆的一端螺纹连接有毛刷17，收集管4靠近内滤网9的下部焊接有收集箱14，收集箱14的一侧铰接有盖板13。

[0018] 收集管4的内部安装有风机5，风机5位于内滤网9远离丝杆15的一端，电机10远离收集管4的一端安装有与收集管4固定连接的防护罩，收集管4的顶部沿其长度方向等距铰接有挂钩12，收集管4的底部开设有与收集箱14顶部连通的通道。

[0019] 本实施例中，吸尘装置风机5的运转，使小颗粒粉尘、棉絮物通过外滤网2进入到收集管4中，棉絮物吸附在内滤网9上，粉尘则进入到集尘箱6中，内滤网9上的吸附的棉絮物，与联轴器11相连的丝杆15在电机14转动下，带动提升杆16及提升杆16上固定连接的毛刷17在竖直方向重复做上往返运动，使棉絮物清扫致收集箱中，以致不会使内滤网过多的堆积棉絮，造成吸尘机吸尘能力下降、降低设备的工作效率，避免了工作环境中，存在较多粉尘和棉絮漂浮进入人的呼吸道，影响工人的健康。

[0020] 以上所述，仅为本发明较佳的具体实施方式，但本发明的保护范围并不局限于此，任何熟悉本技术领域的技术人员在本发明揭露的技术范围内，根据本发明的技术方案及其发明构思加以等同替换或改变，都应涵盖在本发明的保护范围之内。

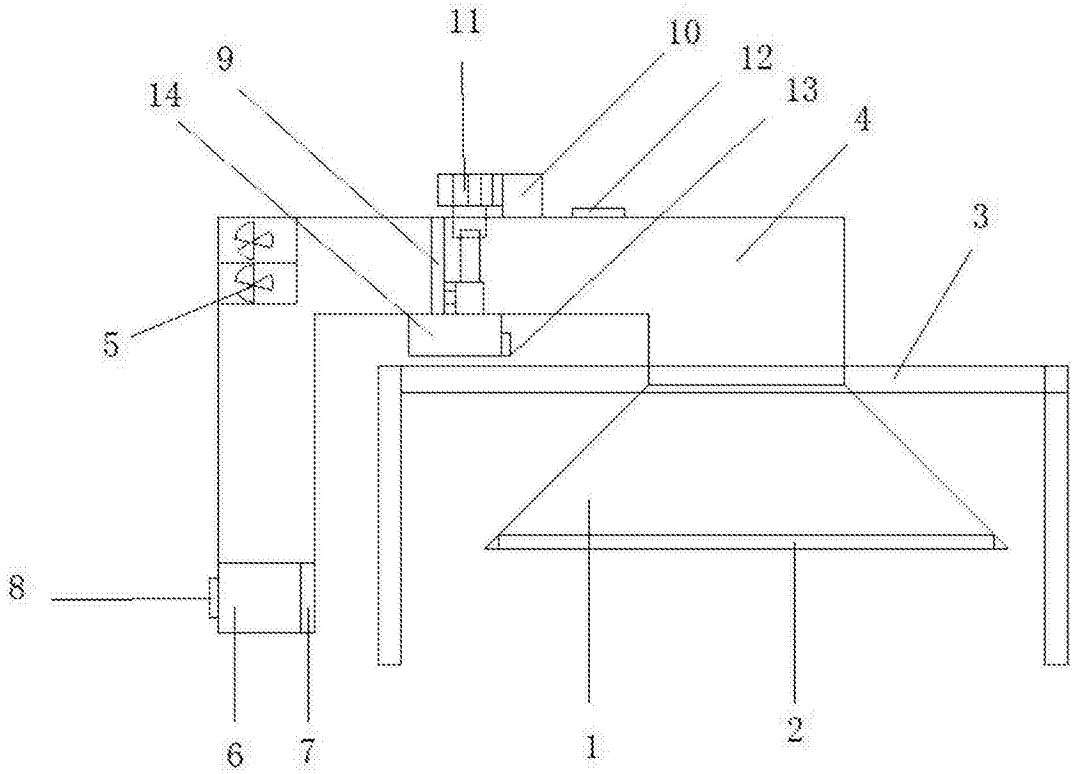

图1

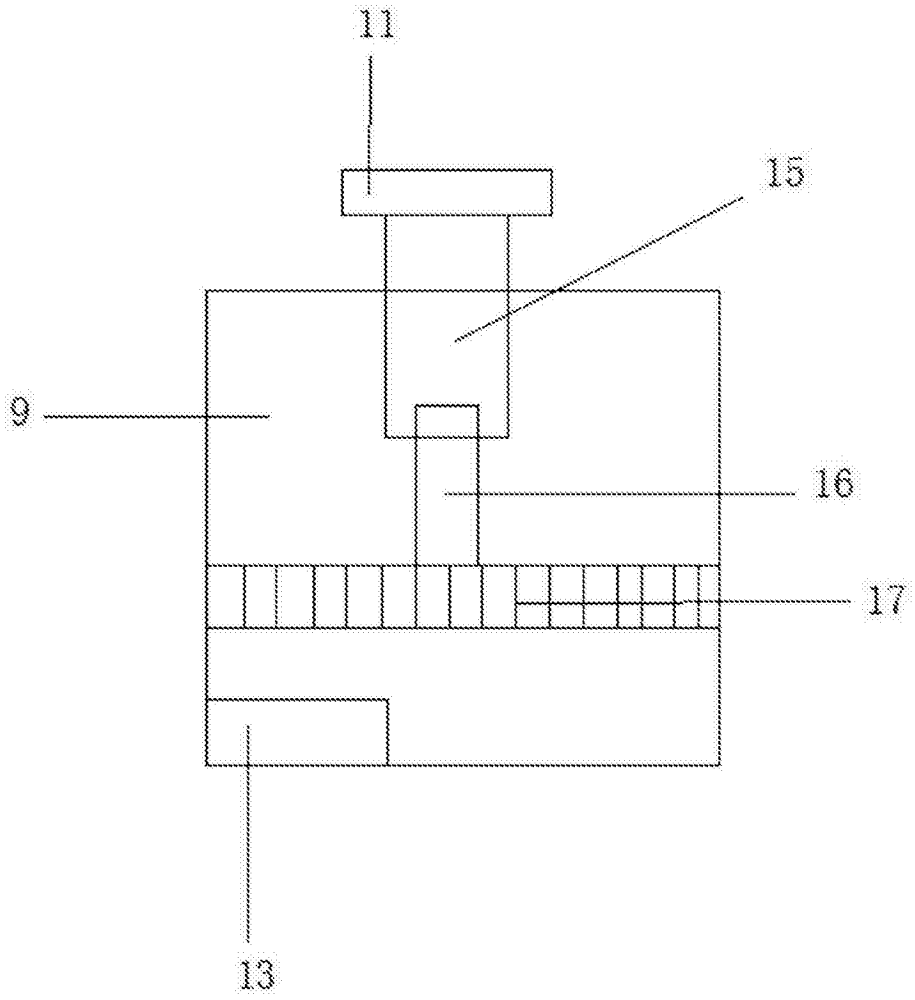

图2