(19)中华人民共和国国家知识产权局

(12)实用新型专利

(10)授权公告号 CN 209376273 U
(45)授权公告日 2019.09.13

(21)申请号 201821445419.8

(ESM)同样的发明创造已同日申请发明专利

(22)申请日 2018.09.05

(73)专利权人 苏州市小林农业科技发展有限公司
地址 215000 江苏省苏州市相城区望亭镇新埂村3组

(72)发明人 林亚萍 张磊

(74)专利代理机构 苏州铭浩知识产权代理事务所(普通合伙) 32246
代理人 潘志渊

(51)Int.Cl.
A01G 9/02(2018.01)
A01G 27/00(2006.01)
A01C 23/04(2006.01)
A01M 7/00(2006.01)

权利要求书1页 说明书3页 附图1页

(54)实用新型名称

一种便于浇水的草莓种植装置

(57)摘要

本实用新型公开了一种便于浇水的草莓种植装置，包括种植架和储水箱，所述种植架内部下方固定安装有储水箱，所述种植架一侧固定安装有空心支架，所述空心支架上方固定连接有药剂盒托盘，所述药剂盒托盘上方固定连接有药剂盒，所述空心支架一侧固定连接有第一支架，所述第一支架一侧固定连接有喷头连接器，所述喷头连接器下方固定安装有喷头，所述种植架一侧固定连接有节水槽。本实用新型通过设有的空心支架和喷头，不仅有效的防止了出现草莓不易浇水的情况，还方便人们的使用，具有良好的市场前景，通过安装的节水，能够对多余的水分进行有效的利用，提高了水资源的利用率，实用性强。

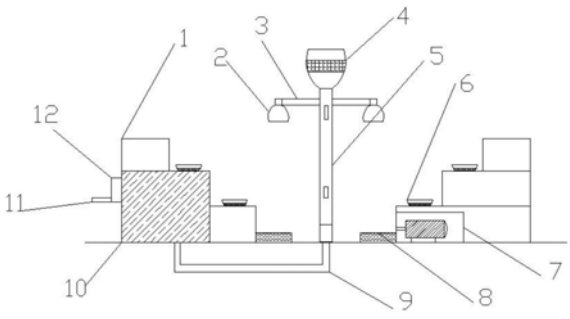

CN 209376273 U

1.一种便于浇水的草莓种植装置,包括种植架(1)和储水箱(10),所述种植架(1)内部下方固定安装有储水箱(10),其特征在于:所述种植架(1)一侧固定安装有空心支架(5),所述空心支架(5)上方固定连接有药剂盒托盘(15),所述药剂盒托盘(15)上方固定连接有药剂盒(4),所述空心支架(5)一侧固定连接有第一支架(3),所述第一支架(3)一侧固定连接有喷头连接器(14),所述喷头连接器(14)下方固定安装有喷头(2),所述种植架(1)一侧固定连接有节水槽(8)。

2.根据权利要求1所述的一种便于浇水的草莓种植装置,其特征在于:所述种植架(1)内部固定安装有电机(7),所述种植架(1)表面一侧镶嵌有草莓放置槽(6)。

3.根据权利要求1所述的一种便于浇水的草莓种植装置,其特征在于:所述储水箱(10)一侧固定安装有储水箱后盖(12),所述储水箱后盖(12)表面一侧固定安装有进水管(11),所述储水箱(10)通过内水管(9)与空心支架(5)紧密连接。

4.根据权利要求1所述的一种便于浇水的草莓种植装置,其特征在于:所述空心支架(5)上方固定安装有转动轴(13)。

一种便于浇水的草莓种植装置

技术领域

[0001] 本实用新型涉及一种农业装置技术领域，特别涉及一种便于浇水的草莓种植装置。

背景技术

[0002] 植物栽培业，栽培各种农作物以及取得植物性产品的农业生产部门，种植业是农业的主要组成部分之一。利用植物的生活机能，通过人工培育以取得粮食、副食品、饲料和工业原料的社会生产部门。包括各种农作物、林木、果树、药用和观赏等植物的栽培。有粮食作物、经济作物、蔬菜作物、绿肥作物、饲料作物、牧草、花卉等园艺作物。在中国通常指粮、棉、油、糖、麻、丝、烟、茶、果、药、杂等作物的生产。亦指狭义的农业，亦称农作物栽培业。通常指栽培农作物以取得植物性产品的农业生产部门。在中国，种植业同林业、畜牧业、副业和渔业合在一起，为广义的农业。在国外，种植业一般同畜牧业合在一起，统称为农业。

[0003] 但是，目前市场上多数的草莓种植装置功能性都比较单一，使用起来也非常不便，传统的草莓种植装置在使用时，只具备基本的种植功能，无法对使用过的水分进行有效的再利用，此外也不能针对需要的药剂进行便于加入，不适合大批量生产使用。为此，我们提出一种便于浇水的草莓种植装置。

实用新型内容

[0004] 本实用新型的主要目的在于提供一种便于浇水的草莓种植装置，可以有效解决背景技术中的问题。

[0005] 为实现上述目的，本实用新型采取的技术方案为：

[0006] 一种便于浇水的草莓种植装置，包括种植架和储水箱，所述种植架内部下方固定安装有储水箱，所述种植架一侧固定安装有空心支架，所述空心支架上方固定连接有药剂盒托盘，所述药剂盒托盘上方固定连接有药剂盒，所述空心支架一侧固定连接有第一支架，所述第一支架一侧固定连接有喷头连接器，所述喷头连接器下方固定安装有喷头，所述种植架一侧固定连接有节水槽。

[0007] 进一步地，所述种植架内部固定安装有电机，所述种植架表面一侧镶嵌有草莓放置槽。

[0008] 进一步地，所述储水箱一侧固定安装有储水箱后盖，所述储水箱后盖表面一侧固定安装有进水管，所述储水箱通过内水管与空心支架紧密连接。

[0009] 进一步地，所述空心支架上方固定安装有转动轴。

[0010] 与现有技术相比，本实用新型具有如下有益效果：

[0011] 1、该种便于浇水的草莓种植装置通过设有的空心支架和喷头，通过储水箱中的水进入内水管，在电机的带动下，直接进入空心支架，到达喷头，对草莓种植槽中的草莓进行浇水，在转动轴的转动下，第一支架开始旋转，增大的喷洒的面积，不仅有效的防止了出现草莓不易浇水的情况，还方便人们的使用，具有良好的市场前景。

[0012] 2、该种便于浇水的草莓种植装置通过安装的节水槽，喷洒过的水分从种植架上开始往下流，直到进入节水槽，到一定水量时能够对多余的水分进行有效的利用，提高了水资源的利用率，实用性强，设计新颖，结构紧凑。

[0013] 3、该种便于浇水的草莓种植装置通过安装的药剂盒，可直接加入需要的药剂和营养液，药剂直接到达喷头，提前调好比例直接就可以加入避免药剂加入过多而发生危险的情况，保证了使用的安全性，适合大批量生产使用。

附图说明

[0014] 图1为本实用新型便于浇水的草莓种植装置的整体结构示意图。

[0015] 图2为本实用新型便于浇水的草莓种植装置的空心支架内部结构示意图。

[0016] 图中：1、种植架；2、喷头；3、第一支架；4、药剂盒；5、空心支架；6、草莓放置槽；7、电机；8、节水槽；9、内水管；10、储水箱；11、进水管；12、储水箱后盖；13、转动轴；14、喷头连接器； 15、药剂和托盘。

具体实施方式

[0017] 为使本实用新型实现的技术手段、创作特征、达成目的与功效易于明白了解，下面结合具体实施方式，进一步阐述本实用新型。

[0018] 如图1-2所示，一种便于浇水的草莓种植装置，包括种植架1和储水箱10，所述种植架1内部下方固定安装有储水箱10，所述种植架1一侧固定安装有空心支架5，所述空心支架5上方固定连接有药剂盒托盘15，所述药剂盒托盘15上方固定连接有药剂盒4，所述空心支架5一侧固定连接有第一支架3，所述第一支架3一侧固定连接有喷头连接器14，所述喷头连接器14下方固定安装有喷头2，所述种植架1一侧固定连接有节水槽8。

[0019] 本实施例中，如图1和图2所示，通过通过设有的空心支架5和喷头2，通过储水箱10中的水进入内水管9，在电机7的带动下，直接进入空心支架5，到达喷头2，对草莓种植槽6中的草莓进行浇水，在转动轴13的转动下，第一支架3开始旋转，增大的喷洒的面积，不仅有效的防止了出现草莓不易浇水的情况，还方便人们的使用，具有良好的市场前景。通过安装的节水槽18，喷洒过的水分从种植架1 上开始往下流，直到进入节水槽18，到一定水量时能够对多余的水分进行有效的利用，提高了水资源的利用率，实用性强，设计新颖，结构紧凑。通过安装的药剂盒4，可直接加入需要的药剂和营养液，药剂直接到达喷头2，提前调好比例直接就可以加入避免药剂加入过多而发生危险的情况，保证了使用的安全性，适合大批量生产使用。

[0020] 其中，所述种植架1内部固定安装有电机7，所述种植架1表面一侧镶嵌有草莓放置槽6。

[0021] 本实施例中，如图1所示，通过设有的草莓放置槽6可以用来放置需要种植的草莓。

[0022] 其中，所述储水箱10一侧固定安装有储水箱后盖12，所述储水箱后盖12表面一侧固定安装有进水管11，所述储水箱10通过内水管 9与空心支架5紧密连接。

[0023] 本实施例中，如图1所示，通过设有的进水管11和储水箱后盖 12，打开储水箱后盖12，观察储水箱10剩余多少水分，然后将水管接入进水管11，开始对储水箱10中加水。

[0024] 其中，所述空心支架5上方固定安装有转动轴13。

[0025] 本实施例中，如图2所示，通过设有的转动轴13可以增大喷头2的喷洒面积。

[0026] 需要说明的是，本实用新型为一种便于浇水的草莓种植装置，包括种植架1，喷头2，第一支架3，药剂盒4，空心支架5，草莓放置槽6，电机7，节水槽8，内水管9，储水箱10，进水管11，储水箱后盖12，转动轴13，喷头连接器14，药剂和托盘15.部件均为通用标准件或本领域技术人员知晓的部件，其结构和原理都为本技术人员均可通过技术手册得知或通过常规实验方法获知，工作时将草莓放到种植架1上的草莓放置槽6中，到草莓需要浇水时，通过储水箱10 中的水进入内水管9，在电机7的带动下，直接进入空心支架5，到达喷头2，对草莓种植槽6中的草莓进行浇水，在转动轴13的转动下，第一支架3开始旋转，增大的喷洒的面积，不仅有效的防止了出现草莓不易浇水的情况，还方便人们的使用，具有良好的市场前景。喷洒过的水分从种植架1上开始往下流，直到进入节水槽18，到一定水量时能够对多余的水分进行有效的利用，提高了水资源的利用率，实用性强，设计新颖，结构紧凑。当草莓需要营养液和药剂时，可直接加入需要的药剂和营养液进入药剂盒4，药剂直接到达喷头2，提前调好比例直接就可以加入避免药剂加入过多而发生危险的情况，保证了使用的安全性，适合大批量生产使用。打开储水箱后盖12，观察储水箱10剩余多少水分，然后将水管接入进水管11，开始对储水箱10中加水。

[0027] 以上显示和描述了本实用新型的基本原理和主要特征和本实用新型的优点。本行业的技术人员应该了解，本实用新型不受上述实施例的限制，上述实施例和说明书中描述的只是说明本实用新型的原理，在不脱离本实用新型精神和范围的前提下，本实用新型还会有各种变化和改进，这些变化和改进都落入要求保护的本实用新型范围内。本实用新型要求保护范围由所附的权利要求书及其等效物界定。

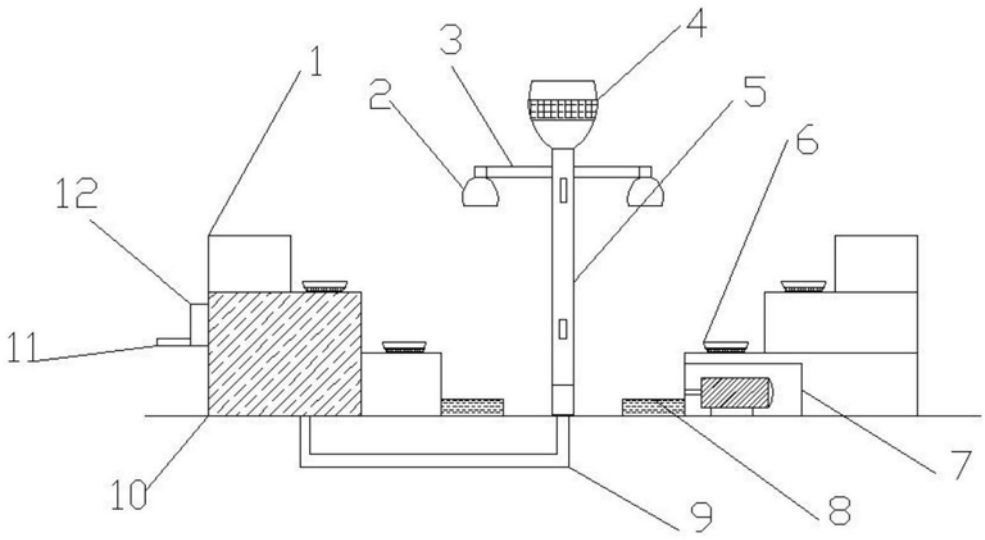

图1

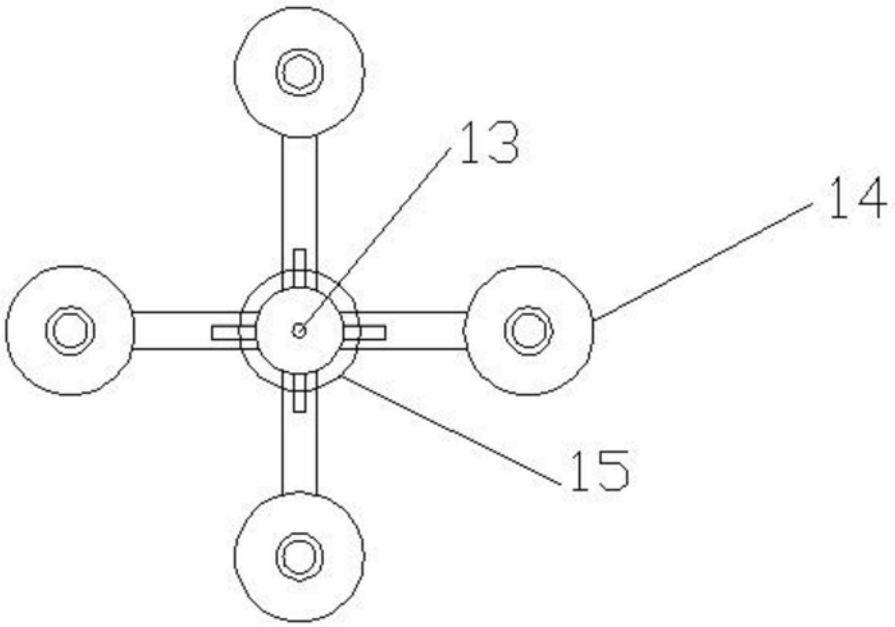

图2