(19)国家知识产权局

(12)实用新型专利

(10)授权公告号 CN 221556246 U
(45)授权公告日 2024.08.20

(21)申请号 202322359420.6

(22)申请日 2023.08.31

(73)专利权人 南昌大学第一附属医院
地址 330000 江西省南昌市东湖区永外正街17号

(72)发明人 徐小丽

(74)专利代理机构 南昌青远专利代理事务所（普通合伙） 36123
专利代理师 刘爱芳

(51)Int.Cl.
A61F 5/442(2006.01)
A61F 5/443(2006.01)

权利要求书1页 说明书2页 附图3页

(54)实用新型名称

一种用于大便失禁患者的肛门袋

(57)摘要

本实用新型公开了一种用于大便失禁患者的肛门袋，包括肛门袋主体，所述肛门袋主体顶面为凸面，顶面涂覆有医用胶，所述肛门袋主体顶部中心开设有与人体肛周适配的第一连接口，底部设有第二连接口，所述第二连接口在肛门袋主体正常使用时通过第二橡胶塞封口，所述第二连接口与第二橡胶塞之间通过第二连接带连接，所述第二连接口在肛门袋主体清洗时通过引流管与一次性负压瓶连接。本实用新型能够收集和清理患者排出的大便，从而避免排泄物直接与皮肤接触导致皮肤感染产生皮炎，减少患者的痛苦以及感染发生率。

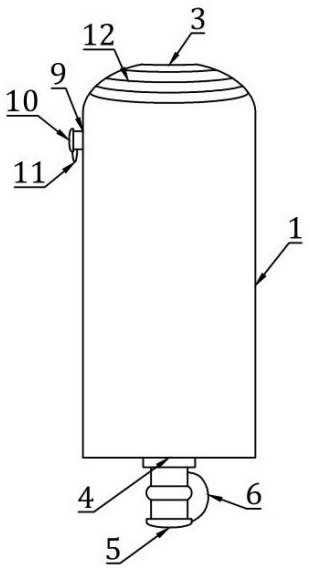

CN 221556246 U

1.一种用于大便失禁患者的肛门袋,包括肛门袋主体(1),其特征在于,所述肛门袋主体(1)顶面为凸面,顶面涂覆有医用胶(2),所述肛门袋主体(1)顶部中心开设有与人体肛周适配的第一连接口(3),底部设有第二连接口(4),所述第二连接口(4)在肛门袋主体(1)正常使用时通过第二橡胶塞(5)封口,所述第二连接口(4)与第二橡胶塞(5)之间通过第二连接带(6)连接,所述第二连接口(4)在肛门袋主体(1)清洗时通过引流管(7)与一次性负压瓶(8)连接。

2.根据权利要求1所述的一种用于大便失禁患者的肛门袋,其特征在于,所述肛门袋主体(1)一侧的袋身上设有冲洗口(9),所述冲洗口(9)在肛门袋主体(1)正常使用时通过第一橡胶塞(10)封口,所述冲洗口(9)与第一橡胶塞(10)之间通过第一连接带(11)连接。

3.根据权利要求2所述的一种用于大便失禁患者的肛门袋,其特征在于,所述肛门袋主体(1)由柔性材料制成。

4.根据权利要求1所述的一种用于大便失禁患者的肛门袋,其特征在于,所述肛门袋主体(1)顶部在第一连接口(3)外圈设有多组刻度线(12),多组刻度线(12)分别对应人体不同的肛周尺寸。

5.根据权利要求1所述的一种用于大便失禁患者的肛门袋,其特征在于,所述肛门袋主体(1)顶部在医用胶(2)上设有塑料纸,所述塑料纸在肛门袋主体(1)使用时揭下。

一种用于大便失禁患者的肛门袋

技术领域

[0001] 本实用新型医疗器械技术领域,具体是一种用于大便失禁患者的肛门袋。

背景技术

[0002] 对于长期卧床且不能自理的患者而言,因身体机能出现问题,导致肛管括约肌不能有效控制粪便的排出,患者肛门经常不能自控的溢出大便,而溢出的大便长时间聚集在肛门周围没有及时清理,长时间浸渍皮肤易导致皮肤角质层丧失其原有的防护作用,出现红斑、红疹、灼热、疼痛,严重可出现溃疡、糜烂、出血、伴或不伴感染。

[0003] 为此,需要设计一种可用于大便失禁患者的肛门袋。

实用新型内容

[0004] 本实用新型的目的是针对长期卧床且不能自理的患者,设计一种用于大便失禁患者的肛门袋,能够收集和清理患者排出的大便,从而避免排泄物直接与皮肤接触导致皮肤感染产生皮炎,减少患者的痛苦以及感染发生率。

[0005] 为实现上述目的,本实用新型提供如下技术方案:

[0006] 一种用于大便失禁患者的肛门袋,包括肛门袋主体,所述肛门袋主体顶面为凸面,顶面涂覆有医用胶,所述肛门袋主体顶部中心开设有与人体肛周适配的第一连接口,底部设有第二连接口,所述第二连接口在肛门袋主体正常使用时通过第二橡胶塞封口,所述第二连接口与第二橡胶塞之间通过第二连接带连接,所述第二连接口在肛门袋主体清洗时通过引流管与一次性负压瓶连接。

[0007] 所述肛门袋主体一侧的袋身上设有冲洗口,所述冲洗口在肛门袋主体正常使用时通过第一橡胶塞封口,所述冲洗口与第一橡胶塞之间通过第一连接带连接。

[0008] 所述肛门袋主体由柔性材料制成。

[0009] 所述肛门袋主体顶部在第一连接口外圈设有多组刻度线,多组刻度线分别对应人体不同的肛周尺寸。

[0010] 所述肛门袋主体顶部在医用胶上设有塑料纸,所述塑料纸在肛门袋主体使用时揭下。

[0011] 与现有技术相比,本实用新型的有益效果是:

[0012] 本实用新型肛门袋主体顶面为凸面,能够使肛门袋顶部更贴合人体肛周,从而在大便排出后能更顺利的进入到肛门袋内。

[0013] 本实用新型在肛门袋顶部设有冲洗口,底部设有第二连接口,第二连接口能够通过引流管连接有一次性负压瓶,方便医护人员对肛门袋的清洗。

附图说明

[0014] 图1为一种用于大便失禁患者的肛门袋的结构示意图;

[0015] 图2为肛门袋与一次性负压瓶连接后的结构示意图;

[0016] 图3为肛门袋主体顶面的结构示意图。

[0017] 图中:1、肛门袋主体;2、医用胶;3、第一连接口;4、第二连接口;5、第二橡胶塞;6、第二连接带;7、引流管;8、一次性负压瓶;9、冲洗口;10、第一橡胶塞;11、第一连接带;12、刻度线。

具体实施方式

[0018] 为了使本技术领域的人员更好地理解本说明书中的技术方案,下面将结合本说明书实施例中的附图,对本说明书实施例中的技术方案进行清楚、完整地描述,显然,所描述的实施例仅是本申请一部分实施例,而不是全部的实施例。

实施例

[0019] 如图1所示,本实施例中提供了一种用于大便失禁患者的肛门袋,包括肛门袋主体1,所述肛门袋主体1顶面为凸面,顶面涂覆有医用胶2,所述肛门袋主体1顶部中心开设有与人体肛周适配的第一连接口3,底部设有第二连接口4,所述第二连接口4在肛门袋主体1正常使用时通过第二橡胶塞5封口,所述第二连接口4与第二橡胶塞5之间通过第二连接带6连接。

[0020] 如图2所示,所述第二连接口4在肛门袋主体1清洗时通过引流管7与一次性负压瓶8连接。

[0021] 所述肛门袋主体1一侧的袋身上设有冲洗口9,所述冲洗口9在肛门袋主体1正常使用时通过第一橡胶塞10封口,所述冲洗口9与第一橡胶塞10之间通过第一连接带11连接。

[0022] 所述肛门袋主体1由柔性材料制成。

[0023] 如图3所示,所述肛门袋主体1顶部在第一连接口3外圈设有多组刻度线12,多组刻度线12分别对应人体不同的肛周尺寸。

[0024] 所述肛门袋主体1顶部在医用胶2上设有塑料纸,所述塑料纸在肛门袋主体1使用时揭下。

[0025] 使用方法:使用前,根据患者肛周尺寸,对照肛门袋主体1顶部的刻度线12裁剪出合适的第一连接口3,然后检查肛门袋主体1顶部和底部的第一橡胶塞10、第二橡胶塞5是否塞好,之后揭下肛门袋主体1顶部的塑料纸,使第一连接口3对准患者肛门口,利用肛门袋主体1顶部的医用胶将肛门袋粘合在患者股沟处。

[0026] 清洗方法:当需要对肛门袋进行清洗时,取下肛门袋主体1顶部的冲洗口9和底部第二连接口4处的橡胶塞,然后通过引流管7将第二连接口4与一次性负压瓶8连接,之后将清水由冲洗口9送入,通过一次性负压瓶8抽出,在完成清洗后,冲洗口9改为送入消毒水,完成消毒后,重新盖上第一橡胶塞10、第二橡胶塞5,清洗完成。

[0027] 以上所述仅是本实用新型的优选实施方式,应当指出,对于本技术领域的普通技术人员来说,在不脱离本实用新型原理的前提下,还可以做出若干改进和润饰,这些改进和润饰也应视为本实用新型的保护范围。

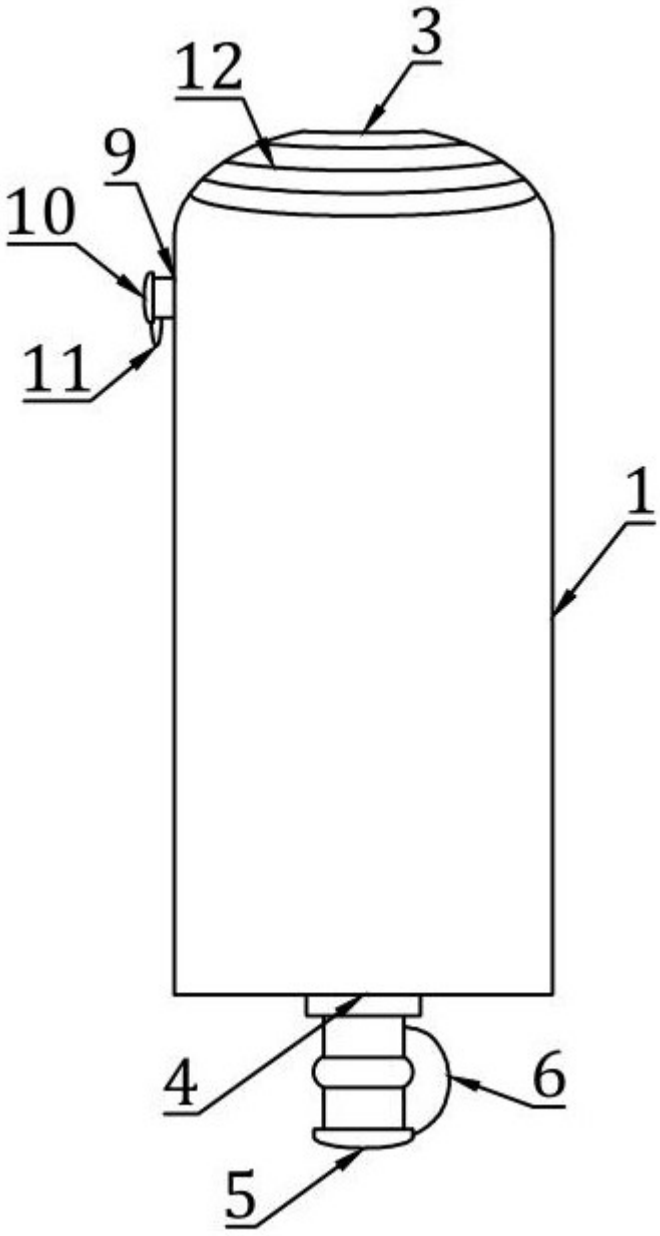

图 1

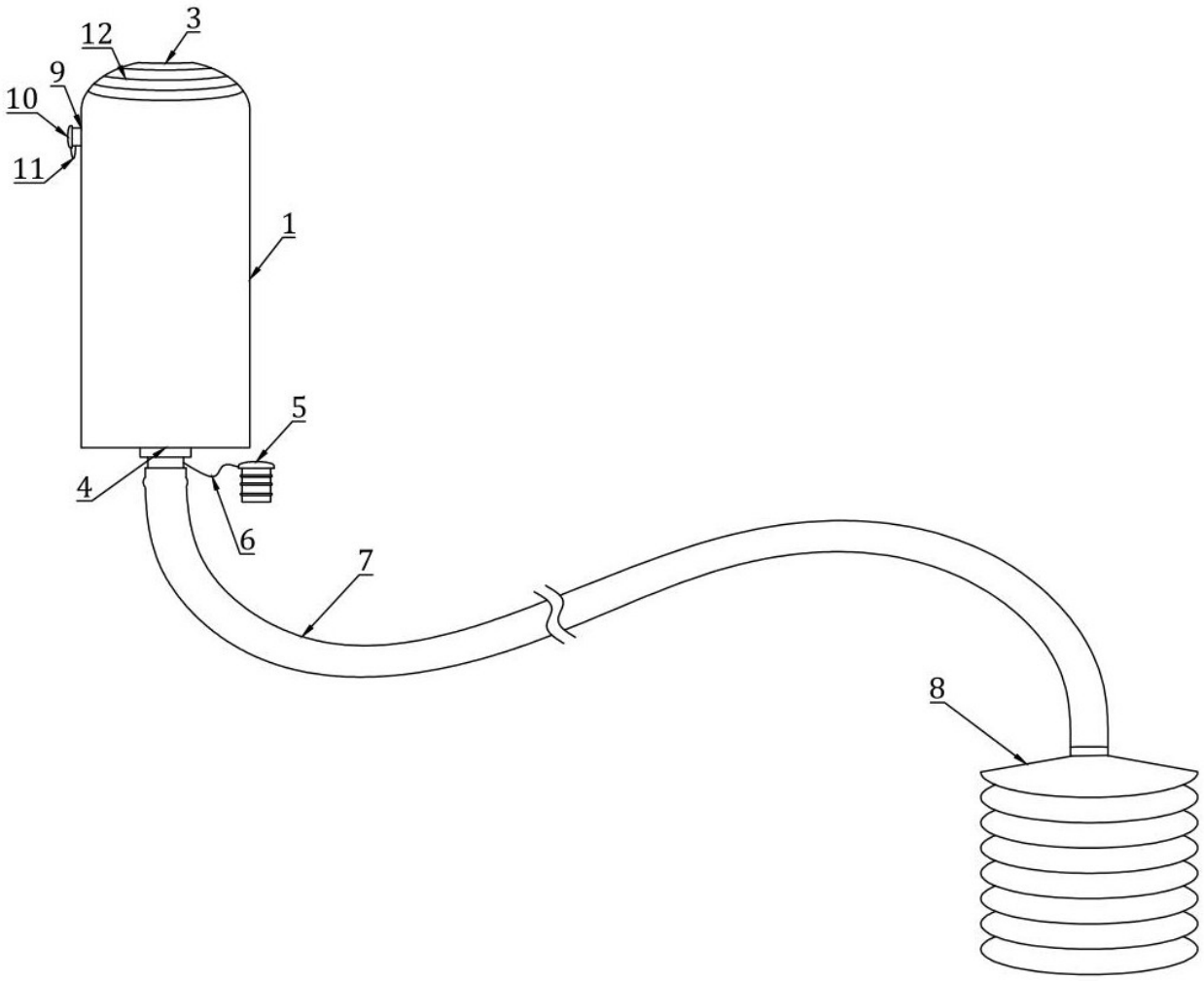

图 2

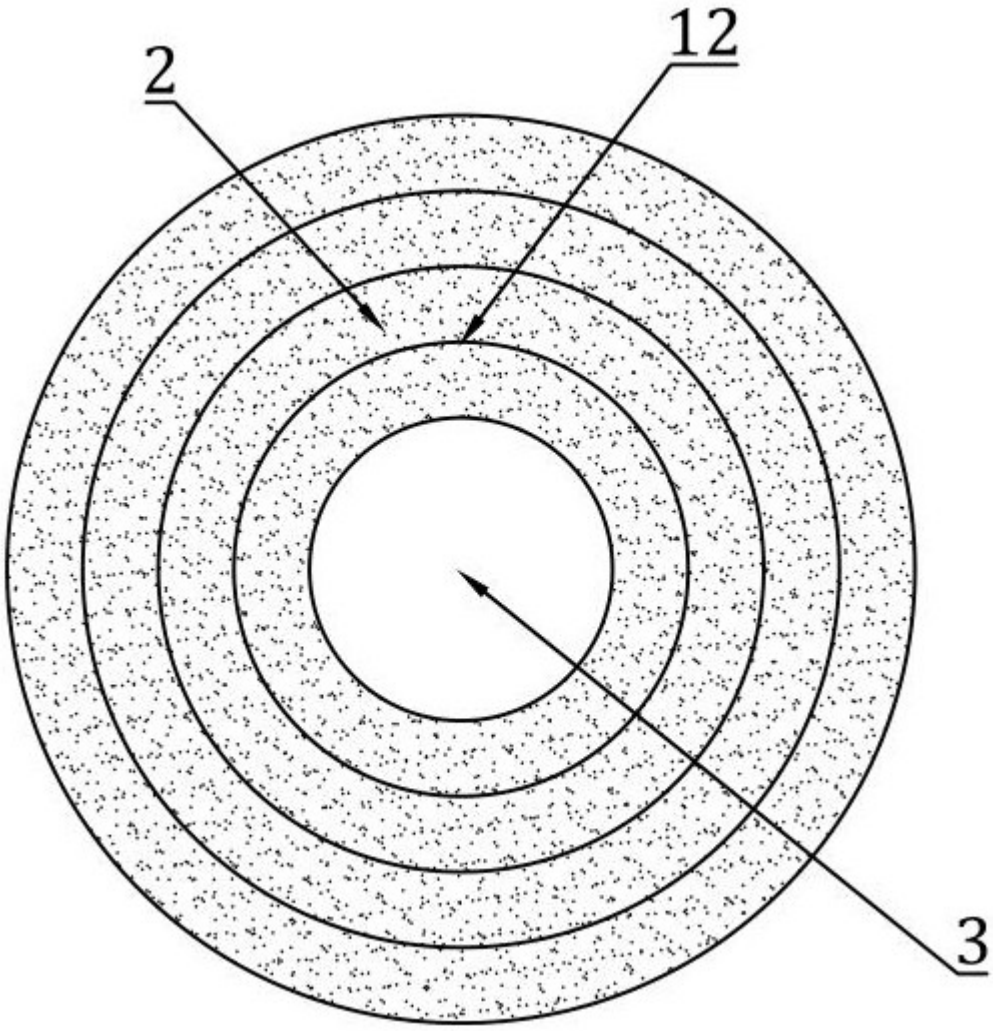

图 3