(19)中华人民共和国国家知识产权局

(12)实用新型专利

(10)授权公告号 CN 211156838 U
(45)授权公告日 2020.08.04

(21)申请号 201921181873.1

(22)申请日 2019.07.25

(73)专利权人 王聪颖
地址 261000 山东省潍坊市奎文区广文街151号潍坊人民医院

(72)发明人 王聪颖

(51)Int.Cl.
A61G 7/05(2006.01)
A61H 7/00(2006.01)
A61G 7/07(2006.01)

权利要求书1页 说明书3页 附图2页

(54)实用新型名称

一种可拆卸清洗重症护理垫

(57)摘要

本实用新型涉及一种可拆卸清洗重症护理垫，包括底垫，所述底垫底部均匀连接有柔性垫板，所述底垫顶部连接有支撑软垫，所述支撑软垫包括外部布层，所述外部布层内壁胶接有防护层，所述防护层内侧包裹有均匀分布的充气囊，且所述充气囊之间连接有连接筋，所述充气囊一端连接有第一导气管，所述第一导气管一端连接有充气泵，且所述充气泵放置在底垫一端，本实用新型结构简单，稳定可靠，便于拆卸清洗，方便使用，能够支撑稳定，避免发生滑动，透气性好，防止发生褥疮，具有良好的支撑缓冲效果，能够按摩患者背部，防止长时间躺卧发生背部痉挛，提升了舒适性，能够收纳与吸收患者排泄物，便于更换清洗，能够长期使用，降低了护理难度。

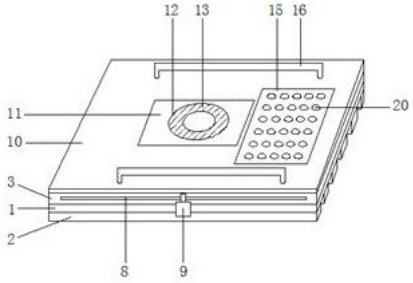

CN 211156838 U

1.一种可拆卸清洗重症护理垫,包括底垫(1),其特征在于:所述底垫(1)底部均匀连接有柔性垫板(2),所述底垫(1)顶部连接有支撑软垫(3),所述支撑软垫(3)包括外部布层(4),所述外部布层(4)内壁胶接有防护层(5),所述防护层(5)内侧包裹有均匀分布的充气囊(6),且所述充气囊(6)之间连接有连接筋(7),所述充气囊(6)一端连接有第一导气管(8),所述第一导气管(8)一端连接有充气泵(9),且所述充气泵(9)放置在底垫(1)一端,所述支撑软垫(3)顶部边缘通过魔术贴粘接有铺垫(10),所述铺垫(10)顶部中间粘接有坐垫(11),所述坐垫(11)顶部开设有椭圆形凹槽(12),所述椭圆形凹槽(12)内填充有支撑气囊(13),且所述支撑气囊(13)底部通过第二导气管(14)与充气泵(9)连接,所述铺垫(10)顶部连接有背部按摩垫(15),所述背部按摩垫(15)两侧对称设有提拉把手(16),且所述提拉把手(16)连接在铺垫(10)顶部两侧。

2.根据权利要求1所述的一种可拆卸清洗重症护理垫,其特征在于:所述底垫(1)呈长方形板状,且所述底垫(1)内部呈蜂窝状。

3.根据权利要求1所述的一种可拆卸清洗重症护理垫,其特征在于:所述柔性垫板(2)设为条形橡胶板,所述防护层(5)设为金属网状的结构。

4.根据权利要求1所述的一种可拆卸清洗重症护理垫,其特征在于:所述充气囊(6)呈圆柱形,且所述充气囊(6)与柔性垫板(2)之间相互垂直设置。

5.根据权利要求1所述的一种可拆卸清洗重症护理垫,其特征在于:所述充气泵(9)设为按压式充气泵(9),所述第一导气管(8)与第二导气管(14)上均连接有单向阀(17),且所述第一导气管(8)与第二导气管(14)上均连接有排气管(18),所述排气管(18)端部套接有密封塞(19)。

6.根据权利要求1所述的一种可拆卸清洗重症护理垫,其特征在于:所述铺垫(10)与坐垫(11)均从上到下设有依次排列的面层、吸水清洁层、隔水层与布层。

7.根据权利要求1所述的一种可拆卸清洗重症护理垫,其特征在于:所述背部按摩垫(15)顶部表面均匀分布有按摩凸起(20),且所述按摩凸起(20)呈半球形。

一种可拆卸清洗重症护理垫

技术领域

[0001] 本实用新型涉及医疗用具技术领域，具体为一种可拆卸清洗重症护理垫。

背景技术

[0002] 重症监护是指对收治的各类危重病患者，运用各种先进的医疗技术，以及现代化的监护和抢救设备，对其实施集中的加强治疗和护理，以最大限度的确保病人的生存及随后的生命质量，在重症护理过程中，通常要在护理病床上铺设重症护理垫，方便护理人员进行护理工作，给病人良好的护理环境，而现有的重症护理垫，由于重症病人长期卧床不起，极易产生褥疮、背部痉挛，给病人进行翻身时操作十分麻烦，患者不方便起身，排便更是困难，增加了护理难度，还有护理垫一般不能拆卸，清洗比较麻烦，不能长时间使用，在铺设过程在，由于患者的移动，使得护理垫发生滑动，影响使用，所以，如何设计一种可拆卸清洗重症护理垫，成为我们当前要解决的问题。

实用新型内容

[0003] 本实用新型要解决的技术问题克服现有的缺陷，提供一种可拆卸清洗重症护理垫，能够支撑稳定，避免发生滑动，通过支撑软垫与背部按摩垫的设置，能够良好支撑患者，使得患者躺卧更舒适，能够按摩患者背部，防止发生背部痉挛，提升了舒适性，通过在坐垫顶部嵌装有支撑气囊，能够使得臀部悬空，方便患者排便，并收纳排泄物，降低了护理难度，通过提拉把手的设置，便于患者翻身与起身，通过设置可拆卸清洗的铺垫、坐垫与背部按摩垫，便于更换清洗，能够长期使用，可以有效解决背景技术中的问题。

[0004] 为了解决上述技术问题，本实用新型提供了如下的技术方案：

[0005] 一种可拆卸清洗重症护理垫，包括底垫，所述底垫底部均匀连接有柔性垫板，所述底垫顶部连接有支撑软垫，所述支撑软垫包括外部布层，所述外部布层内壁胶接有防护层，所述防护层内侧包裹有均匀分布的充气囊，且所述充气囊之间连接有连接筋，所述充气囊一端连接有第一导气管，所述第一导气管一端连接有充气泵，且所述充气泵放置在底垫一端，所述支撑软垫顶部边缘通过魔术贴粘接有铺垫，所述铺垫顶部中间粘接有坐垫，所述坐垫顶部开设有椭圆形凹槽，所述椭圆形凹槽内填充有支撑气囊，且所述支撑气囊底部通过第二导气管与充气泵连接，所述铺垫顶部连接有背部按摩垫，所述背部按摩垫两侧对称设有提拉把手，且所述提拉把手连接在铺垫顶部两侧。

[0006] 进一步而言，所述底垫呈长方形板状，且所述底垫内部呈蜂窝状。

[0007] 进一步而言，所述柔性垫板设为条形橡胶板，所述防护层设为金属网状的结构。

[0008] 进一步而言，所述充气囊呈圆柱形，且所述充气囊与柔性垫板之间相互垂直设置。

[0009] 进一步而言，所述充气泵设为按压式充气泵，所述第一导气管与第二导气管上均连接有单向阀，且所述第一导气管与第二导气管上均连接有排气管，所述排气管端部套接有密封塞。

[0010] 进一步而言，所述铺垫与坐垫均从上到下设有依次排列的面层、吸水清洁层、隔水

层与布层。

[0011] 进一步而言，所述背部按摩垫顶部表面均匀分布有按摩凸起，且所述按摩凸起呈半球形。

[0012] 与现有技术相比，本实用新型的有益效果是：该种可拆卸清洗重症护理垫，结构简单，稳定可靠，便于拆卸清洗，方便使用，通过柔性垫板的设置，支撑稳定，避免发生滑动，具有支撑缓冲作用，通过支撑软垫的设置，能够良好支撑患者，使得患者躺卧更舒适，通过在坐垫顶部嵌装有支撑气囊，能够使得臀部悬空，方便患者排便，并收纳排泄物，降低了护理难度，通过背部按摩垫的设置，能够按摩患者背部，防止长时间躺卧发生背部痉挛，提升了舒适性，通过提拉把手的设置，便于患者翻身与起身，通过设置可拆卸清洗的铺垫、坐垫与背部按摩垫，便于更换清洗，能够长期使用，所以该种可拆卸清洗重症护理垫具有广阔的应用市场。

附图说明

[0013] 附图用来提供对本实用新型的进一步理解，并且构成说明书的一部分，与本实用新型的具体实施方式一起用于解释本实用新型，并不构成对本实用新型的限制。

[0014] 图1是本实用新型的整体立体结构示意图；

[0015] 图2是本实用新型的垂直截面结构示意图；

[0016] 图3是本实用新型的俯视结构示意图；

[0017] 图4是本实用新型的图3中A处放大结构示意图；

[0018] 图中标号：1、底垫；2、柔性垫板；3、支撑软垫；4、外部布层；5、防护层；6、充气囊；7、连接筋；8、第一导气管；9、充气泵；10、铺垫；11、坐垫；12、椭圆形凹槽；13、支撑气囊；14、第二导气管；15、背部按摩垫；16、提拉把手；17、单向阀；18、排气管；19、密封塞；20、按摩凸起。

具体实施方式

[0019] 以下结合附图对本实用新型的具体实施方式进行说明，应当理解，此处所描述的具体实施方式仅用于说明和解释本实用新型，并不用于限定本实用新型。

[0020] 如图1-图4所示，本实用新型提供一种技术方案：一种可拆卸清洗重症护理垫，包括底垫1，所述底垫1底部均匀连接有柔性垫板2，起到良好的支撑缓冲作用，增加摩擦力，便于稳定放置在护理床上，所述底垫1顶部连接有支撑软垫3，便于患者舒适躺卧，所述支撑软垫3包括外部布层4，所述外部布层4内壁胶接有防护层5，所述防护层5内侧包裹有均匀分布的充气囊6，且所述充气囊6之间连接有连接筋7，有效增加了充气囊6的整体强度，防止爆裂，具有良好的缓冲效果，所述充气囊6一端连接有第一导气管8，所述第一导气管8一端连接有充气泵9，且所述充气泵9放置在底垫1一端，方便给充气囊6充气，所述支撑软垫3顶部边缘通过魔术贴粘接有铺垫10，便于拆卸清洗，所述铺垫10顶部中间粘接有坐垫11，所述坐垫11顶部开设有椭圆形凹槽12，所述椭圆形凹槽12内填充有支撑气囊13，且所述支撑气囊13底部通过第二导气管14与充气泵9连接，通过给支撑气囊13充气，能够使得臀部悬空，同时支撑气囊13内侧形成凹槽，方便患者排便，并收纳排泄物，然后取下坐垫11，便于清理，所述铺垫10顶部连接有背部按摩垫15，能够按摩患者背部，防止长时间躺卧发生背部痉挛，所述背部按摩垫15两侧对称设有提拉把手16，且所述提拉把手16连接在铺垫10顶部两侧，能

够将铺垫10两侧拉起来，方便患者翻身，也能辅助支撑患者起身。

[0021] 更具体而言，所述底垫1呈长方形板状，且所述底垫1内部呈蜂窝状，增加了底垫1的支撑强度与透气性，所述柔性垫板2设为条形橡胶板，具有稳定支撑、防滑的作用，所述防护层5设为金属网状的结构，能够紧密包裹充气囊6，防止发生爆裂，具有更好的韧性与缓冲作用，所述充气囊6呈圆柱形，且所述充气囊6与柔性垫板2之间相互垂直设置，使得支撑更稳定，便于患者躺卧，所述充气泵9设为按压式充气泵9，方便护理人员操作使用，所述第一导气管8与第二导气管14上均连接有单向阀17，方便向充气囊6与支撑气囊13内充气，防止空气发生回流，提升了充气效率，且所述第一导气管8与第二导气管14上均连接有排气管18，所述排气管18端部套接有密封塞19，通过拔出密封塞19，便于排出充气囊6与支撑气囊13内的空气，方便折叠收纳，所述铺垫10与坐垫11均从上到下设有依次排列的面层、吸水清洁层、隔水层与布层，增加了透气性，防止发生褥疮，能够吸水锁水，方便清洗，所述背部按摩垫15顶部表面均匀分布有按摩凸起20，且所述按摩凸起20呈半球形，能够按摩患者背部，使得患者躺卧更舒适。

[0022] 本实用新型改进于：该种可拆卸清洗重症护理垫，在使用时，将底垫1放置在护理床上，通过柔性垫板2的设置，避免了发生滑动，使得放置更稳定，然后开启第一导气管8上的单向阀17，通过按压充气泵9给充气囊6充气，使得支撑软垫3鼓起，便于患者躺卧，通过防护层5的设置，能够紧密包裹充气囊6，防止发生爆裂，具有更好的韧性与缓冲作用，当患者需要排便时，只开启第二导气管14上的单向阀17，然后通过充气泵9给支撑气囊13充气，使得患者臀部悬空，方便患者排便，由于支撑气囊13鼓起，使其内侧与坐垫11之间形成凹槽，方便收纳与吸收排泄物，然后取下坐垫11，便于清洗，患者可以通过提拉把手16辅助支撑，方便起身，需要给患者翻身时，通过揭开铺垫10一侧的魔术贴，然后拉起提拉把手16，使得铺垫10卷动患者，方便患者翻身，由于支撑软垫3、铺垫10、坐垫11与背部按摩垫15之间通过魔术贴粘接连接，便于拆卸与清洗。

[0023] 以上所述仅为本实用新型的优选具体实施方式而已，并不用于限制本实用新型，尽管参照前述具体实施方式对本实用新型进行了详细的说明，对于本领域的技术人员来说，其依然可以对前述各具体实施方式所记载的技术方案进行修改，或者对其中部分技术特征进行等同替换，凡在本实用新型的精神和原则之内，所作的任何修改、等同替换、改进等，均应包含在本实用新型的保护范围之内。

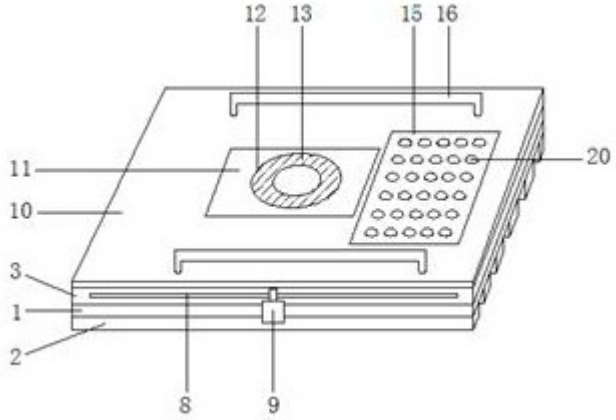
12
13
15
16
11
20
10
3
1
2
8
9

图1

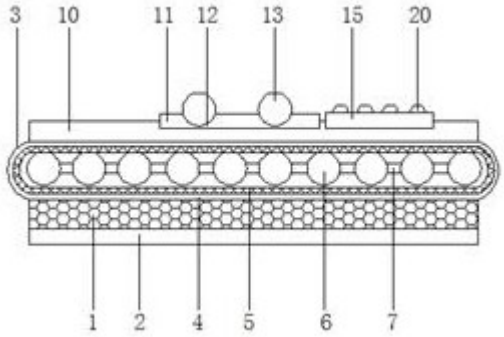
3
10
11
12
13
15
20
1
2
4
5
6
7

图2

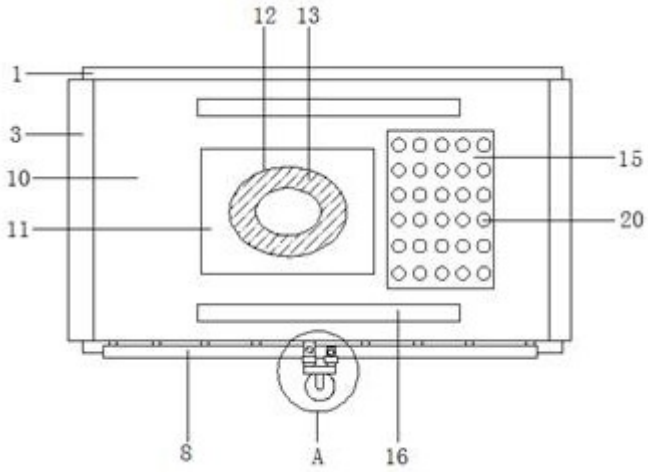
12
13
1
3
10
11
15
20
8
A
16

图3

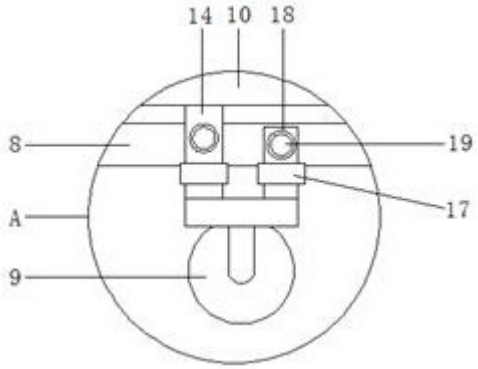

图4